BRANDSON®

- EQUIPMENT -

BEDIENUNGSANLEITUNG
USER MANUAL

STANDVENTILATOR
PEDESTAL FAN

Mod.-Nr.: 303030

Mod.-Nr.: 303398

Mod.-Nr.: 304960

Table of contents

1. Deutsch 3

2. Italiano 14

3. Español 25

4. Français 35

5. English 47

https://model.ganzeinfach.de/303030

GER: Aktuelle Treiber, Bedienungsanleitungen und sonstige relevante Dokumente zu diesem Produkt finden Sie auf unserer Homepage.

ENG: Current drivers, user manuals and other relevant documents for this product can be found on our homepage.

FRA: Les pilotes actuels, les modes d'emploi et les autres documents relatifs à ce produit sont disponibles sur notre site Internet.

ITA: I driver aggiornati, le istruzioni per l'uso e altri documenti rilevanti per questo prodotto sono disponibili sulla nostra homepage.

ESP: Los controladores actuales, las instrucciones de uso y otros documentos relevantes para este producto se pueden encontrar en nuestra página web.

Wichtige Sicherheitshinweise für dieses Gerät

- Benutzen Sie das Gerät nur für den privaten und den dafür vorgesehenen Zweck. Dieses Produkt ist nicht für den gewerblichen Gebrauch bestimmt. Benutzen Sie es nicht im Freien und halten Sie es vor Hitze sowie direkter Sonneneinstrahlung fern.
- Stellen Sie das Gerät nicht in der direkten Nähe von Wasserquellen wie Badewanne, Dusche, Waschbecken oder Schwimmbecken auf.
- Benutzen Sie das Gerät nicht mit feuchten Händen.
- Ziehen Sie sofort den Netzstecker, falls das Gerät feucht oder nass geworden ist. Achten Sie dabei auf Ihre eigene Si-

cherheit und berühren Sie keine leitenden Materialen am Gerät.

- Schützen Sie das Gerät vor Feuchtigkeit (es darf auf keinen Fall in Flüssigkeit getaucht werden), scharfen Kanten oder großen Staubquellen.
- Stellen Sie das Gerät nicht direkt neben Hitzequellen (z.B. Öfen oder Heizung) auf.
- Wählen Sie eine geeignete Unterlage, damit das Gerät nicht umkippen kann.
- Ziehen Sie den Netzstecker bei Nichtbenutzung, zum Transport oder zur Reinigung aus der Steckdose
- Lassen Sie die Windmaschine nie unbeaufsichtigt und wählen Sie den Standort so, dass keine Tiere oder Kinder in Reichweite gelangen können.
- Betreiben Sie das Gerät nur mit der

Spannung, entsprechend der Gerätekennzeichnung

- Dieses Gerät kann von Kindern ab 8 Jahren und darüber sowie von Personen mit verringerten physischen, sensorischen oder mentalen Fähigkeiten oder Mangel an Erfahrung und Wissen benutzt werden, wenn sie beaufsichtigt oder bezüglich des sicheren Gebrauchs des Gerätes unterwiesen wurden und die daraus resultierenden Gefahren verstehen.
- Kinder dürfen nicht mit dem Gerät spielen. Reinigung und Benutzer-Wartung dürfen nicht von Kindern ohne Beaufsichtigung durchgeführt werden.
- Das Gerät und seine Anschlussleitung sind von Kindern unter 8 Jahren fernzuhalten.

- Lassen Sie zur Sicherheit Ihrer Kinder keine Verpackungsteile (Plastikbeutel, Folien, Karton oder Styropor) erreichbar liegen.
- Lassen Sie kleine Kinder nicht mir Folie oder Plastikbeuteln spielen, es besteht Erstickungsgefahr!
- Betreiben Sie das Gerät nur mit geschlossenem Schutzgitter.
- Der Lüfter sowie die Dreh-Steuerung und Schalter dürfen nicht blockiert werden!
- Es ist untersagt, das Gitter zur Reinigung zu entfernen, sobald der Ventilator montiert wurde.
- Stecken Sie niemals Körperteile (z.B. Finger) oder Gegenstände durch das Schutzgitter.
- Achten Sie darauf, dass keine Haare in

Reichweite des Schutzgitters gelangen, diese können durch den Luftstrom angesaugt werden.

- Wenn die Netzanschlussleitung dieses Gerätes beschädigt wird, muss sie durch den Hersteller, seinen Kundendienst oder durch eine ähnlich qualifizierte Person ersetzt werden, um Gefährdungen zu vermeiden.
- Lassen Sie das Gerät abkühlen, bevor Sie das Gerät reinigen oder den. Netzstecker aus der Steckdose ziehen
- Wischen Sie das Gehäuse des Gerätes mit einem angefeuchteten Tuch ab und trocknen Sie es anschließend mit einem sauberen trockenen Tuch ab, tauchen Sie das Gehäuse niemals zur Reinigung ins Wasser.

- Nachdem der Ventilator zusammengebaut wird, darf das Schutzgitter nicht mehr entfernt werden.

Vielen Dank, dass Sie sich für ein Produkt von Brandson entschieden haben. Damit Sie auch lange Freude mit Ihrem erworbenen Gerät haben, lesen Sie sich bitte die nachfolgende Kurzanleitung aufmerksam durch.

1. Lieferumfang

- Ventilator
- Kurzanleitung

2. Technische Daten

Eingangsspannung	220-240V AC
Leistungsaufnahme	35W
Geräuschentwicklung	Arbeitsplatzbezogener Emissionswert unter 70 dB(A)
Rotor-Durchmesser	ca. 30,2 cm
Oszillation	ca. 80° ein-/ausschaltbar
Neigungswinkel	ca. 30°
Abmessungen	Breite ca. 34cm, Tiefe ca. 34cm, Höhe ca. 75 - 100cm (verstellbar), Rotorblatt-Durchmesser: 30,2cm

3. Funktionen

Der Brandson Standventilator sorgt mit einem leistungsstarken Motor und ca. 30,2cm Rotorblatt auch an warmen Tagen für eine optimale Belüftung. Mit drei Geschwindigkeitsstufen, verstellbarem Neigungswinkel und Oszillation können Sie den Ventilator Ihren Bedürfnissen individuell anpassen.

4. Produktdetails

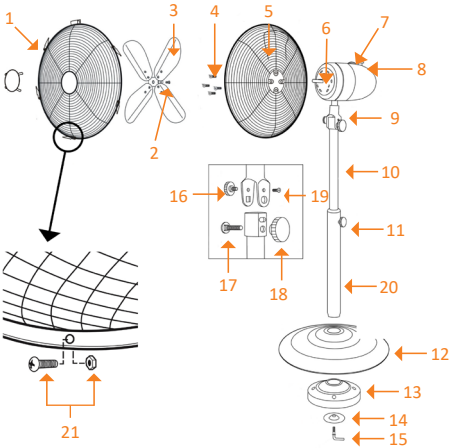

1	Schutzgitter-Vorderseite
2	Rotorblatt-Befestigungsmutter
3	Rotorblatt
4	Schutzgitter-Befestigungsschrauben (vormontiert)
5	Schutzgitter-Rückseite
6	Rotoren-Achse
7	Geschwindigkeits-Drehsteller
8	Oszillation-Schaltknopf
9	Neigungsgelenk
10	Innenrohr für Standfuß-Höheneinstellung

11	Höheneinstellung-Befestigung
12	Standfuß-Abdeckung
13	Standfuß-Gewicht
14	Unterlegscheibe
15	Standfuß-Sicherungsschraube
16	Neigungseinstellung
17	Schlossschraube
18	Feststellschraube
19	Befestigungsschraube
20	Außenrohr
21	Sicherheitsschraube + Sicherheitsmutter

5. Montage

Nehmen Sie den Ventilator aus der Verpackung und überprüfen Sie das Gerät sowie den in der Tabelle aufgeführten Lieferumfang. Bitte wenden Sie sich an den Verkäufer, falls ein Teil fehlt oder beschädigt wurde. Setzen Sie nun das hintere Schutzgitter (5) auf die Ventilator-Einheit. Achten Sie darauf, dass der Tragegriff nach oben zeigt.

Schrauben Sie das hintere Gitter mithilfe der Befestigungsschrauben (4) fest.

Anschließend stecken Sie das Rotorblatt (3) auf die Rotoren-Achse (6) und befestigen es mit der passenden Befestigungsschraube (2). Achten Sie hierbei darauf, dass die Schraube auf der Kerbe der Stange der Motorachse aufsitzt, um einen festen Halt zu garantieren!

Hängen Sie das vordere Schutzgitter (1) auf das Hintere ein. Auf der unteren Seite der beiden Gitter befindet sich jeweils ein Loch für eine Sicherungsschraube.

Stecken Sie die Sicherungsschraube (21) durch das Loch der Vorder- und Hinterabdeckung und befestigen Sie diese mit der Sicherungsmutter. Schließen Sie anschließend die vier Befestigungsbügel an der Seite.

Nehmen Sie den Standfuß-Gewicht (13), setzen Sie die Abdeckung (12) auf und verbinden Sie das Außenrohr (20) mit dem Standfuß.

Schrauben Sie das Außenrohr (20) an dem Standfuß (12) mithilfe der Befestigung (14,15) von unten fest.

Um das Innenrohr (10) mit der Motoreinheit zu verbinden, müssen Sie zuerst die Befestigungsschraube (19) mit dem Innenrohr (10) verschrauben. Das Innenrohr befindet sich im Auslieferungszustand im Außenrohr und kann mit Ihren Fingern herausgezogen werden. Im Anschluss können Sie die restlichen Schrauben (16, 17, 18) befestigen.
Hinweis: Die Schrauben sind, sofern sie sich nicht in der Verpackungstüte befinden, in der Regel an der Stelle vormontiert, wo sie passend eingesetzt werden.

6. Benutzung

Stellen Sie den Ventilator an einem geeigneten Standort auf und schließen Sie das Gerät an eine vorschriftsmäßig installierte 220-240V AC Steckdose an.
Durch Lösen der Neigungseinstellung (16) und anschließendem Kippen des Schutzkäfigs können Sie den Neigungswinkel nach Belieben verändern. Schrauben Sie die Neigungseinstellung bei gewünschter Position wieder fest. Drücken Sie den Stift an der Oberseite ein, um die Oszillation einzuschalten. Möchten Sie die Oszillation nicht nutzen, ziehen Sie den Knopf ein Stück heraus.

Mit dem Drehschalter an der Motoreinheit kann zwischen drei verschiedenen Geschwindigkeitsstufen gewählt werden.

Geschwindigkeitsstufe	
0	aus
1	langsam
2	mittel
3	schnell

7. Reinigung

Bitte ziehen Sie den Netzstecker aus der Steckdose, bevor Sie mit der Reinigung beginnen! Benutzen Sie zur Reinigung ein leicht mit Wasser angefeuchtetes Tuch. Das Gerät darf auf keinen Fall zum Reinigen in Wasser getaucht werden. Dies könnte zu einem elektrischen Schlag oder zu einem Brand führen!

8. Sicherheitshinweise und Haftungsausschluss

Versuchen Sie bitte nie das Gerät zu öffnen, um eigenständig Reparaturen oder Umbauten vorzunehmen. Vermeiden Sie den Kontakt zu den Netzspannungen. Das Gerät ist nur bei gezogenem Stecker spannungsfrei. Schließen Sie bitte das Produkt auch nicht kurz. Vergessen Sie außerdem nicht, den Netzstecker bei Nichtgebrauch oder Gewitter vollständig herauszuziehen.

Das Gerät ist nicht für den Betrieb im Freien zugelassen. Bitte verwenden Sie es daher ausschließlich im trockenen Bereich. Schützen Sie es vor hoher Luftfeuchtigkeit, Wasser und Schnee. Halten Sie unbedingt das Gerät von hohen Temperaturen fern. Setzen Sie das Gerät keinen plötzlichen Temperaturwechseln oder starken Vibrationen aus, da dies die Elektronikteile beschädigen könnte. Prüfen Sie vor der Verwendung das Gerät auf eventuelle Beschädigungen. Das Gerät sollte nicht benutzt werden, wenn es einen Stoß abbekommen hat oder in anderer Form beschädigt worden ist. Beachten Sie bitte auch die nationalen Bestimmungen und Beschränkungen. Nutzen Sie das Gerät nicht für andere Zwecke als die, die in der dieser Anleitung beschrieben sind. Dieses Produkt ist kein Spielzeug. Bewahren Sie es außerhalb der Reichweite von Kindern oder geistig beeinträchtigten Personen auf. Jede Reparatur oder Veränderung am Gerät, die nicht vom ursprünglichen Lieferanten durchgeführt wird, führt zum Erlöschen der Gewährleistungs- bzw. Garantieansprüche. Das Gerät darf nur von Personen benutzt werden, die diese Anleitung gelesen und verstanden haben. Die Gerätespezifikationen können sich ändern, ohne dass vorher gesondert darauf hingewiesen wurde.

9. Entsorgungshinweise

Elektrische und elektronische Geräte dürfen nach der europäischen WEEE Richtlinie nicht mit dem Hausmüll entsorgt werden. Deren Bestandteile müssen getrennt der Wiederverwertung oder Entsorgung zugeführt werden, weil giftige und gefährliche Bestandteile bei unsachgemäßer Entsorgung die Umwelt nachhaltig schädigen können. Sie sind als Verbraucher nach dem Elektrogesetz (ElektroG) verpflichtet, elektrische und elektronische Geräte am Ende ihrer Lebensdauer an den Hersteller, die Verkaufsstelle oder an dafür eingerichtete, öffentliche Sammelstellen kostenlos zurückgeben. Einzelheiten dazu regelt das jeweilige Landesrecht. Das Symbol auf dem Produkt, der Betriebsanleitung oder/und der Verpackung weist auf diese Bestimmungen hin. Mit dieser Art der Stofftrennung, Verwertung und Entsorgung von Altgeräten leisten Sie einen wichtigen Beitrag zum Schutz unserer Umwelt.

WEEE Richtlinie: 2012/19/EU
WEEE Register-Nr: DE 67896761

Hiermit erklärt die Firma WD Plus GmbH, dass sich das Gerät 303030 / 303398 / 304960 in Übereinstimmung mit den grundlegenden Anforderungen und den übrigen einschlägigen Bestimmungen der Richtlinie 2014/35/EU, 2014/30/EU und 2011/65/EU befindet. Eine vollständige Konformitätserklärung erhalten Sie unter: WD Plus GmbH, Wohlenbergstraße 16, 30179 Hannover

Importanti istruzioni sulla sicurezza di questo apparecchio

- Utilizzare l'apparecchio esclusivamente per l’uso privato e per lo scopo previsto. Questo apparecchio non è destinato all'uso commerciale. Non utilizzare all'aperto e tenere lontano l’apparecchio da fonti di calore e dalla luce solare diretta.
- Non posizionare l'apparecchio nelle immediate vicinanze di fonti d'acqua come vasca da bagno, doccia, lavandino o piscina.
- Non utilizzare l'apparecchio con le mani bagnate.
- Scollegare immediatamente il cavo di alimentazione se l'unità è diventata umida o bagnata. Prestare attenzione alla sicurezza e non toccare i materiali

conduttivi sull’apparecchio.

- Proteggere l'apparecchio dall'umidità (questo apparecchio non deve essere immerso in nessun caso nell’acqua), dai bordi taglienti o dalle principali fonti di polvere.
- Non collocare l’apparecchio nelle immediate vicinanze di fonti di calore (per esempio, forno o riscaldamento).
- Scegliere una superficie adatta in modo che l’apparecchio non possa ribaltarsi.
- Staccare la spina dalla presa di corrente nel caso di non utilizzo, di trasporto, oppure di pulizia.
- Non lasciare mai il ventilatore incustodito e scegliere la posizione in modo che nessun animale o bambino possa entrare nella sua portata.

- Utilizzare l'apparecchio solo con la tensione corrispondente al contrassegno di identificazione.
- Questo apparecchio può essere utilizzato da bambini a partire dagli 8 anni di età e da persone con limitate capacità fisiche, sensoriali o cognitive o prive di esperienza e conoscenza, premesso che ricevano precise istruzioni sull'utilizzo dell'apparecchio e comprendano i rischi che ne derivano.
- L'apparecchio non è un giocattolo. Gli interventi di pulizia e manutenzione da parte dell'utente possono essere eseguiti dai bambini soltanto sotto adeguata sorveglianza.
- L’apparecchio e il cavo di collegamento devono essere tenuti lontani dalla portata dei bambini fino a 8 anni.

- Per la sicurezza dei bambini, impedire che gli imballaggi (sacchetti di plastica, pellicole, cartone o polistirolo) siano accessibili.
- Impedire che i bambini piccoli giochino con la pellicola o i sacchetti di plastica, vi è il rischio di soffocamento!
- Azionare l'apparecchio solo con la griglia di protezione chiusa.
- Il ventilatore, la manopola di orientamento e gli interruttori non devono essere bloccati.
- È vietato rimuovere la griglia per la pulizia quando il ventilatore è stato montato.
- Non inserire parti del corpo (per esempio, le dita) oppure oggetti attraverso la griglia di protezione.

- Assicurarsi che i capelli non giungano a portata della griglia di protezione, in quanto potrebbero essere aspirati dal flusso d'aria.
- Se il cavo di alimentazione di questo apparecchio è danneggiato, deve essere sostituito dal produttore o dal suo rappresentante o da una persona con qualifica simile al fine di evitare rischi.
- Lasciare raffreddare l’apparecchio prima di effettuare la pulizia, oppure staccare la spina dalla presa di corrente.
- Pulire l'esterno dell'apparecchio con un panno umido e poi asciugare con un panno asciutto e pulito; non immergere il corpo in acqua per la pulizia.

- Dopo che la ventola è stata montata, la protezione non deve essere più rimossa.

Grazie per aver scelto un prodotto di Brandson. Per utilizzare con soddisfazione l'apparecchio acquistato, si prega di leggere attentamente le seguenti brevi istruzioni per l'uso.

1. Contenuto della confezione

- Ventilatore
- Brevi istruzioni per l'uso

2. Dati tecnici

Tensione d'ingresso	220-240V AC
Potenza assorbita	35W
Rumorosità	Valore di emissione relativo al posto di lavoro al di sotto di 70dB(A)
Diametro rotore	circa 30,2cm
Oscillazione	commutabile a circa 80°
Angolo di inclinazione	ca. 30°
Dimensioni	Larghezza circa 34cm, profondità circa 34 cm, altezza circa 75- 100cm (regolabile) Diametro della pala del rotore: 30,2cm

3. Funzioni

Il ventilatore a piantana Brandson, con un potente motore e pala del rotore di circa 30,2cm, procura una ventilazione ottimale anche nei giorni caldi. Con tre velocità regolabili e angolo di inclinazione e oscillazione regolabile è possibile adattare individualmente il ventilatore alle proprie esigenze.

4. Dettagli del prodotto

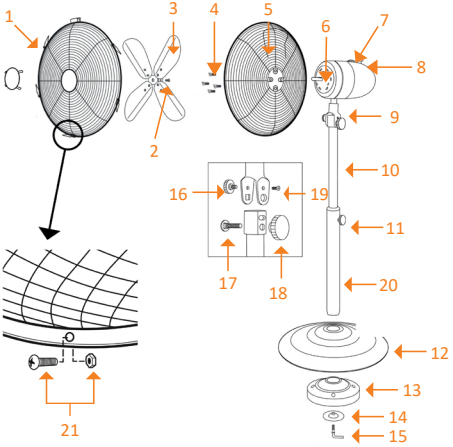

1	Lato anteriore della griglia di protezione
2	Dado di fissaggio della pala del rotore
3	Pala del rotore
4	Viti di fissaggio della griglia di protezione (pre-assemblato)
5	Lato posteriore della griglia di protezione
6	Asse del rotore
7	Manopola di regolazione della velocità
8	Pulsante di comando dell'oscillazione
9	Snodo di inclinazione
10	Tubo interno per l'impostazione dell'altezza della base di appoggio

11	Fissaggio della regolazione dell’altezza
12	Copertura della base d'appoggio
13	Peso base d'appoggio
14	Rondella
15	Vite di fissaggio della base di appoggio
16	Regolazione dell'inclinazione
17	Vite a testa quadra
18	Vite d'arresto
19	Viti di fissaggio
20	Tubo esterno
21	Vite di bloccaggio + dado di sicurezza

5. Montaggio

Rimuovere il ventilatore dalla confezione e verificare l'apparecchio e il contenuto elencato nella tabella. Se una parte è mancante o danneggiata, si prega di contattare il venditore. Ora applicare la griglia di protezione posteriore (5) sul ventilatore. Assicurarsi che la maniglia di trasporto sia rivolta verso l'alto. Avvitare la griglia posteriore utilizzando le viti di fissaggio (4). Quindi applicare la pala (3) sull’asse del rotore (6) e bloccarla con la vite di fissaggio corrispondente (2). Prestare attenzione che la vite appoggi sull'intaglio della barra dell'asse del motore per garantire una tenuta salda. Agganciare la griglia di protezione anteriore (1) sul retro. Sul lato inferiore della griglia si trova rispettivamente un foro per una vite di bloccaggio. Inserire la vite di bloccaggio (21) attraverso il foro della coperture anteriore e posteriore e fissarla con il dado di bloccaggio. Successivamente fissare le quattro staffe di montaggio sul lato.

Prendere il peso della base d’appoggio (13), applicare la copertura (12) e collegare il tubo esterno (20) con la base d’appoggio. Avvitare il tubo esterno (20) dal basso alla base d’appoggio (12) utilizzando il dispositivo di fissaggio (14,15).Per collegare il tubo interno (10) con l'unità motore, avvitare dapprima la vite di fissaggio (19) con il tubo interno. La camera d’aria si trova nella camera d’aria esterna al momento della consegna e può essere estratta con le dita. Successivamente è possibile fissare le rimanenti viti (16, 17, 18).

Nota: Le viti, se non si trovano nel sacchetto di imballaggio, sono di solito preassemblate nel posto in cui saranno inserite per il montaggio.

6. Utilizzo

Posizionare il ventilatore in un luogo adeguato e collegare l'apparecchio a una presa da 220-240V AC installata secondo le prescrizioni.
Sbloccando la regolazione dell'inclinazione (16) e successivamente Inclinando la gabbia di protezione, è possibile cambiare l'angolo di inclinazione a proprio piacimento. Ri-avvitare la regolazione dell'inclinazione alla posizione desiderata.

Premere il perno sulla parte superiore per azionare l'oscillazione. Quando non si desidera usare l'oscillazione, tirare fuori leggermente la manopola.

Con il selettore sull'unità motore, è possibile selezionare tre diversi livelli di velocità.

Livello di velocità	
0	off
1	lento
2	medio
3	veloce

7. Pulizia

Scollegare il cavo di alimentazione dalla presa a muro prima di pulire l'apparecchio. Per la pulizia, utilizzare un panno leggermente umido. L'apparecchio non deve essere immerso in nessun caso nell'acqua per effettuare la pulizia. Ciò potrebbe causare una scossa elettrica o un incendio!

8. Specifiche di sicurezza ed esclusione della responsabilità

Non tentare di aprire l'apparecchio per ripararlo o sistemarlo. Evitare di entrare in contatto con la tensione di rete. Non cortocircuitare il prodotto. L'apparecchio non è omologato per essere utilizzato all'aperto, usarlo quindi solo in luoghi asciutti. Proteggerlo da elevata umidità dell'aria, da acqua e neve. Non esporre l'apparecchio a temperature elevate. Non esporre l'apparecchio a cambi repentini di temperatura, né a forti vibrazioni, poiché potrebbero danneggiare le parti elettroniche.

Controllare che l'apparecchio non presenti danni prima di utilizzarlo. Non utilizzare l'apparecchio se ha preso un colpo o se è stato danneggiato in qualsiasi altro modo.Rispettare le disposizioni e le limitazioni nazionali.Non usare l'apparecchio per scopi diversi da quelli descritti nella guida di riferimento. Questo prodotto non è un giocattolo. Conservare l'apparecchio fuori dalla portata dei bambini o di persone mentalmente inferme.Qualsiasi riparazione o modifica apportata all'apparecchio, non eseguita dal fornitore originario, comporta la decadenza dei diritti di garanzia.L'apparecchio essere usato solo da persone che hanno letto e compreso questa guida di riferimento. Le specifiche dell'apparecchio possono essere modificate senza preavviso.

9. Indicazioni per lo smaltimento

Secondo la direttiva europea RAEE, gli apparecchi elettrici ed elettronici non possono essere smaltiti insieme ai rifiuti domestici. I relativi componenti devono essere portati separatamente presso le strutture di riciclaggio o smaltimento, poiché le parti tossiche e pericolose potrebbero recare gravi danni all'ambiente in caso di smaltimento inappropriato. In conformità alla legge sugli apparecchi elettronici (ElektroG), gli utilizzatori sono tenuti a restituire al produttore, ai punti vendita o ai punti di raccolta pubblici attrezzati gli apparecchi elettrici ed elettronici al termine del loro ciclo di durata. La legislazione regionale disciplina i casi particolari. Il simbolo sul prodotto, sulle istruzioni per l'uso e/o sulla confezione rimanda a queste direttive. Grazie a questo tipo di separazione dei materiali, utilizzo e smaltimento dei vecchi apparecchi, si contribuisce in modo importante alla tutela ambientale.

Direttiva RAEE: 2012/19/EU
Reg. RAEE n.: DE 67896761

La società WD Plus GmbH ivi dichiara che l'apparecchio 303030 / 303398 / 304960 è conforme ai requisiti di base e alle rimanenti disposizioni in materia della direttiva 2014/35/EU, 2014/30/EU e 2011/65/EU. Per la dichiarazione di conformità completa, rivolgersi a: WD Plus GmbH, Wohlenbergstraße 16, 30179 Hannover

Observaciones importantes de seguridad para este aparato

- Utilice el aparato únicamente para el fin previsto y en entornos privados. Este aparato no está concebido para un uso industrial. No lo utilice al aire libre y manténgalo alejado de las altas temperaturas y de la radiación solar directa.
- No coloque el aparato cerca de fuentes de agua como bañeras, duchas, lavabos o piscinas.
- No utilice el aparato con las manos mojadas.
- Desconecte el enchufe de inmediato si el aparato está húmedo o se moja. Preste atención a su propia seguridad y no toque ningún material conductor del aparato.

- Proteja el aparato de la humedad (no lo sumerja nunca en líquidos), bordes afilados o fuentes de polvo.
- No coloque el aparato directamente sobre fuentes de calor (p. ej., horno o radiador).
- Escoja una base adecuada para que el aparato no pueda volcar.
- Desenchufe el aparato de la toma de corriente cuando no lo utilice, durante el transporte o para limpiarlo.
- No deje el ventilador nunca sin supervisión y colóquelo en un lugar fuera del alcance de los animales y niños pequeños.
- Utilice el aparato únicamente con la tensión indicada en la caracterización del mismo.
- Este aparato puede ser utilizado por

niños a partir de 8 años y personas con capacidades físicas, sensoriales o mentales reducidas o falta de experiencia y conocimientos cuando se encuentren bajo supervisión o hayan sido instruidos en relación con el uso seguro del aparato y los peligros que pueden derivarse del mismo.

- No deje que los niños jueguen con el aparato. Los niños no podrán llevar a cabo la limpieza ni tareas de mantenimiento sin supervisión.
- Mantenga el aparato y el cable de conexión fuera del alcance de niños menores de 8 años.
- Por su seguridad, no deje ningún componente del embalaje (bolsa de plástico, películas, cartones o poliestireno) al alcance de los niños.

- ¡No deje que los niños jueguen con la película ni las bolsas de plástico, existe riesgo de asfixia!
- Utilice el aparato solo con la rejilla protectora cerrada.
- No bloquee ventilador, como tampoco el control de giro ni el interruptor.
- No retire la rejilla para limpiarla una vez haya montado el ventilador.
- No introduzca nunca partes del cuerpo (como dedos) ni objetos a través de la rejilla protectora.
- Mantenga el pelo alejado de la rejilla protectora, ya que podría ser aspirado por la corriente de aire.

- Si el cable de suministro de red está dañado, deje que el fabricante, su servicio de atención al cliente o personal cualificado se encargue de la sustitución para evitar peligros.
- Deje que el aparato se enfríe antes de limpiarlo o desenchufarlo de la toma de corriente.
- Limpie la carcasa del aparato con un paño humedecido y séquelo a continuación con un paño seco y limpio. No sumerja nunca la carcasa en agua para limpiarla.
- Una vez montado, no retire en ningún caso la rejilla protectora.

Gracias por escoger un producto de Brandson. Para que pueda disfrutar durante mucho tiempo de su adquisición, le rogamos que lea atentamente las siguientes instrucciones de uso.

1. Artículos suministrados

- Ventilador
- Instrucciones de uso

2. Datos técnicos

Tensión de entrada	220-240 V CA
Consumo de potencia	35 W
Emisión de ruido	Valor de las emisiones en el puesto de trabajo inferior a 70 dB(A)
Diámetro de las aspas	aprox. 30,2 cm
Oscilación	aprox. 80 °, conectable/desconectable
Ángulo de inclinación	aprox. 30 °
Dimensiones	Ancho aprox. 34 cm x prof. aprox. 34 cm x alto aprox. 75- 100 cm (regulable), diámetro de las aspas: 30,2 cm

3. Propiedades

Con un potente motor y aspas de aprox. 30,2 cm, el ventilador de pie Brandson asegura una ventilación óptima incluso en los días calurosos. Con tres velocidades ajustables, un grado de inclinación regulable y la función de oscilación, podrá adaptar el ventilador de forma individual a sus necesidades.

4 Detalles del producto

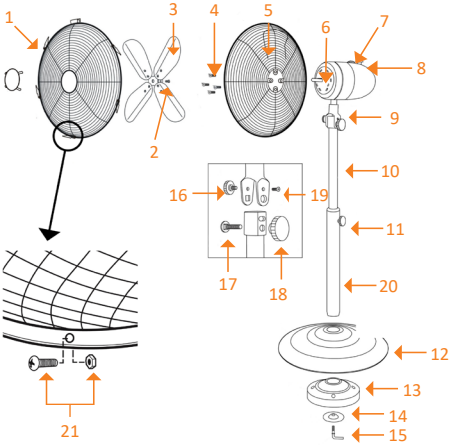

1	Rejilla protectora delantera
2	Tuerca de fijación del aspa
3	Aspa
4	Tornillos de fijación de la rejilla protectora (premontado)
5	Rejilla protectora trasera
6	Eje de los rotores
7	Regulador giratorio de velocidad
8	Botón de activación de la función de oscilación
9	Articulación de inclinación
10	Tubo interior para la regulación de la altura del ventilador

11	Fijación para la regulación de la altura del ventilador
12	Cubierta del pie
13	Peso-pie de soporte
14	Arandela
15	Tornillo de seguridad del pie
16	Posición de oscilación
17	Tirafondo
18	Tornillo de fijación
19	Tornillo de sujeción
20	Tubo exterior
21	Tornillo de seguridad + tuerca de seguridad

5. Montaje

Saque el ventilador del embalaje y examínelo junto con el volumen de suministro indicado en la tabla. Póngase en contacto con el vendedor si falta alguna pieza o presenta daños. Coloque ahora la rejilla trasera de la jaula protectora (5) sobre el cuerpo del ventilador. Preste atención a que el asa de transporte quede señalando hacia arriba.Fije la rejilla trasera por medio de los tornillos de fijación (4) suministrados. Coloque luego el aspa (3) sobre el eje de los rotores (6) y fíjela con los tornillos de fijación correspondientes (2). ¡Preste atención a que el tornillo quede colocado en la ranura de la barra del eje del motor para garantizar una sujeción adecuada! Enganche la rejilla delantera de la jaula protectora (1) a la rejilla trasera. En la parte inferior de ambas rejillas se encuentra un orificio para el tornillo de seguridad.Pase el tornillo de seguridad (21) a través del orificio de la cubierta delantera y trasera y fíjelo con la tuerca de seguridad. Sujete luego las cuatro bridas de fijación a los lados. Tome el peso que sirve de pie (13), coloque la cubierta (12) y únalo con el tubo exterior (20) del pie. Atornille desde abajo el tubo exterior (20) al pie (12) con ayuda del dispositivo de fijación (14,15). Para conectar el tubo interior (10) a la unidad de motor, primero debe atornillar el tornillo de fijación (19) al tubo interior (10). El tubo interior se encuentra en el tubo exterior cuando se entrega y puede sacarse con los dedos. A continuación, puede fijar los tornillos restantes (16, 17, 18).

Nota: Si los tornillos no están en la bolsa de embalaje, suelen estar premontados en el punto en el que se van a insertar.

6. Uso

Coloque el ventilador en un lugar adecuado y conéctelo a una toma de corriente con toma de tierra debidamente instalada de 220-240 V CA.
Desbloquee la posición de oscilación (16) e incline a continuación la jaula protectora para modificar el ángulo de inclinación como desee. Vuelva a fijarlo en la posición de oscilación deseada.

Empuje la espiga situada en la parte superior hacia abajo para activar la oscilación. Si no desea utilizar la función de oscilación, tire de la cabeza de la espiga hacia arriba.

Por medio del control giratorio en la unidad del motor podrá seleccionar entre tres niveles de velocidad distintos.

Niveles de velocidad	
0	apagado
1	despacio
2	medio
3	rápido

7. Limpieza

Desenchufe el aparato de la toma de corriente antes de proceder a limpiarlo. Para ello, utilice un paño ligeramente humedecido en agua. No sumerja en ningún caso el aparato en agua para limpiarlo. Esto podría dar lugar a una descarga eléctrica o causar un incendio.

8. Instrucciones de seguridad y exención de responsabilidad

No intente nunca abrir el dispositivo para repararlo o modificarlo. Evite entrar en contacto con las tensiones de la red. No cortocircuite el producto. El dispositivo no está homologado para el uso al aire libre, manténgalo siempre seco. Protéjalo de una elevada humedad ambiental, agua y nieve. No exponga el dispositivo a altas temperaturas. Compruebe el dispositivo antes de utilizarlo por si presentara algún deterioro. No utilice el dispositivo si ha recibido un golpe o se ha dañado de cualquier otro modo.Respete las disposiciones y restricciones nacionales.No utilice el dispositivo para otros fines a los detallados en el manual. Este producto no es un juguete. Manténgalo alejado de los niños o las personas con discapaci-

dad mental. Toda reparación o modificación en el dispositivo que no haya sido efectuada por el proveedor original ocasiona la pérdida de todos los derechos de garantía. El dispositivo solo puede ser utilizado por personas que hayan leído y comprendido este manual. Las especificaciones del producto pueden cambiar sin un aviso previo.

9. Indicaciones para la eliminación

Según la directiva europea WEEE, está prohibido eliminar los equipos eléctricos y electrónicos con la basura doméstica. Sus componentes se deben llevar por separado a los puntos de reciclaje o eliminación correspondientes, ya que componentes venenosos y peligrosos pueden dañar el medio ambiente a largo plazo si no se eliminan correctamente.

Como consumidor, la ley sobre residuos eléctricos y electrónicos alemana (ElektroG) le obliga a devolver gratuitamente los dispositivos eléctricos y electrónicos al final de su vida útil al fabricante, el punto de venta o al punto público de recogida establecido para ello. El derecho regional regula particularidades al respecto. El símbolo en el producto, el manual de uso y/o el embalaje advierte de estas disposiciones. Esta forma de separación de materiales, reutilización y eliminación le permite contribuir en gran medida a proteger nuestro entorno.

Directiva WEEE: 2012/19/EU
N.º reg. WEEE: DE 67896761

Por la presente, la empresa WD Plus GmbH declara que el dispositivo 303030 / 303398 / 304960 cumple los requisitos fundamentales y las demás disposiciones específicas de las Directivas 2014/35/EU, 2014/30/EU y 2011/65/EU. Puede obtener una declaración de conformidad íntegra en: WD Plus GmbH, Wohlenbergstraße 16, 30179 Hannover

Consignes de sécurité importantes pour cet appareil

- N'utilisez l'appareil qu'à des fins privées et prévues. Cet appareil n'est pas conçu pour l'usage commercial. Ne l'utilisez pas en extérieur et maintenez-le éloigné de sources de chaleur et du rayonnement solaire direct.
- Ne placez pas l'appareil à proximité directe de sources d'eau telles que baignoire, douche, évier ou piscine.
- N'utilisez pas cet appareil avec des mains humides.
- Débranchez immédiatement l'appareil s'il est devenu humide ou a été mouillé. Ce faisant, assurez votre propre sécurité et ne touchez pas de matériaux conducteurs sur l'appareil.

- Protégez l'appareil de l'humidité (cet appareil ne doit en aucun cas être immergé dans un liquide), d'arêtes tranchantes ou de sources importantes de poussière.
- Ne placez pas l'appareil directement à côté de sources de chaleur (p. ex. fours ou chauffage).
- Choisissez une surface adéquate afin que l'appareil ne puisse pas basculer.
- Débranchez la prise secteur lors de la non-utilisation, pour le transport ou pour le nettoyage.
- Ne laissez jamais la machine à vent sans surveillance et choisissez l'emplacement de telle sorte qu'aucun animal ou enfant ne puisse parvenir à portée.

- N'utilisez l'appareil qu'avec la tension correspondante au marquage de l'appareil.
- Cet appareil peut être utilisé par des enfants de plus de 8 ans et des personnes avec des capacités physiques, sensorielles ou mentales diminuées, ou un manque d'expérience et de savoir si elles sont surveillées ou si elles ont été instruites relativement à un emploi sûr de l'appareil et comprennent les dangers en résultant.
- Les enfants ne doivent pas jouer avec l'appareil. Le nettoyage et la maintenance de l'utilisateur ne doivent pas être réalisé par des enfants sans surveillance.

- L'appareil et son câble de connexion doivent être maintenus hors de portée des enfants de moins de 8 ans.
- Pour la sécurité de vos enfants, ne laissez aucun matériel d'emballage (sacs en plastique, films, carton ou polystyrène) trainer à portée.
- Ne laissez pas que les jeunes enfants jouent avec des films ou des sacs en plastiques, il existe un risque d'étouffement !
- N'utilisez l'appareil qu'avec la cage de protection fermée.
- Le ventilateur ainsi que le contrôle rotatif et le commutateur ne doivent pas être bloqués !
- Il est interdit de retirer la grille à des fins de nettoyage une fois que le ventilateur a été monté.

- Ne placez jamais des parties du corps (p. ex. doigts) ou des objets à travers de la grille de protection.
- Veillez à ce que les cheveux ne parviennent pas à portée de la grille de protection, ils pourraient être happés par le flux d'air.
- Si le câble de raccordement au secteur de cet appareil est endommagé, il doit être remplacé par le fabricant, son service après-vente ou par une personne présentant une qualification analogue, afin de prévenir les risques.
- Laissez l'appareil refroidir avant de le nettoyer ou de retirer la fiche de la prise de secteur.

- Essuyez le boîtier de l'appareil avec un chiffon humide et séchez-le ensuite avec un chiffon sec propre, n'immergez jamais le boîtier dans de l'eau pour le nettoyer.
- Une fois que le ventilateur est monté, la grille de protection ne doit plus être retirée.

Nous vous remercions d'avoir choisi un produit Brandson. Pour que vous puissiez profiter longtemps de l'appareil acquis, veuillez lire attentivement le mode d'emploi suivant.

1. Volume de la livraison

- Ventilateur
- Mode d’emploi

2. Caractéristiques techniques

Tension d'entrée	220-240 V CA
Puissance absorbée	35 W
Développement du bruit	Valeur d'émission au poste de travail inférieure à 70 dB(A)
Diamètre du rotor	env. 30,2 cm
Oscillation	env. 80° activable/désactivable
Angle d’inclinaison	env. 30°
Dimensions	largeur env. 34 cm, profondeur env. 34 cm, hauteur env. 75-100 cm (réglable), diamètre de lame de rotor : 30,2cm

3. Fonctions

Avec un moteur puissant et des lames de rotor d'env. 30,2cm, le ventilateur sur pied de Brandson assure une ventilation optimale, même durant des journées chaudes. Avec trois niveaux de vitesse, une inclinaison réglable ainsi qu'une oscillation, vous pouvez adapter le ventilateur à vos besoins individuels.

4. Détails du produit

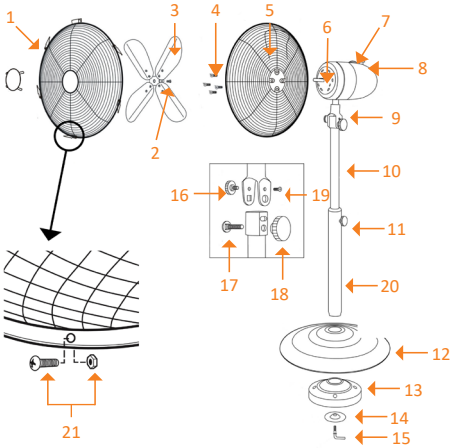

1	Côté avant de la grille de protection
2	Écrou de fixation de lame de rotor
3	Lame de rotor
4	Vis de fixation de la grille de protection (pré-assemblés)
5	Côté arrière de la grille de protection
6	Axe de rotor
7	Actionneur rotatif pour vitesse
8	Bouton de commande de l'oscillation
9	Articulation d’inclinaison
10	Tube intérieur pour le réglage de la hauteur du pied

11	Fixation pour le réglage de la hauteur
12	Couverture du pied
13	Poids du pied
14	Rondelle
15	Vis de blocage du pied
16	Réglage d'inclinaison
17	Vis à tête bombée
18	Vis de blocage
19	Vis de fixation
20	Tube externe
21	Vis de blocage + écrou de blocage

5. Montage

Sortez le ventilateur de l'emballage et vérifiez l'appareil ainsi que le volume de livraison énuméré dans le tableau. Veuillez contacter le vendeur si une pièce manque ou a été endommagée. Placez maintenant la grille de protection arrière (5) sur l'unité de ventilateur. Veillez à ce que la poignée pointe vers le haut.

Vissez la grille arrière à l'aide des vis de fixation (4).

Ensuite placez la lame de rotor (3) sur l'axe de rotor (6) et fixez-la avec la vis de fixation correspondante (2). Veillez ce faisant à ce que la vis soit encastrée dans l'encoche de la barre de l'axe de moteur, afin de garantir une bonne fixation.

Accrochez la grille de protection avant (1) sur la grille arrière. Sur le côté inférieur des deux grilles se trouve un trou pour une vis de blocage.

Enfichez la vis de blocage (21) à travers le trou de la couverture avant et arrière et fixez-la avec l'écrou de blocage. Fermez ensuite les quatre supports de fixation sur le côté.

Prenez le poids du pied (12), placez la couverture (13) et raccordez le tube extérieur (20) au pied.
Vissez par en bas le tube extérieur (20) sur le pied (12) à l'aide de la fixation (14,15).

Pour connecter le tube intérieur (10) à l'unité moteur, vous devez d'abord visser la vis de fixation (19) au tube intérieur (10). Le tube intérieur se trouve dans le tube extérieur à la livraison et peut être retiré avec les doigts. Vous pouvez ensuite fixer les vis restantes (16, 17, 18).

Remarque : si les vis ne sont pas dans le sac d'emballage, elles sont généralement prémontées à l'endroit où elles doivent être insérées.

6. Utilisation

Placez le ventilateur dans un emplacement approprié et connectez l'appareil à une prise électrique de 220-240 V CA correctement installée.
Vous pouvez changer l'angle d'inclinaison à votre guise en desserrant le réglage d'inclinaison (16) et en basculant ensuite la cage de protection. Revissez fermement le réglage d'inclinaison à la position souhaitée. Enfoncez la tige sur le côté supérieur afin d'activer l'oscillation. Si vous ne voulez pas utiliser l'oscillation, sortez la tige de nouveau. Vous pouvez choisir entre trois différents niveaux de vitesse au moyen du commutateur rotatif sur l'ensemble moteur.

Niveau de vitesse	
0	arrêt
1	lent
2	moyen
3	rapide

7. Nettoyage

Veuillez retirer la fiche de la prise de secteur avant de commencer le nettoyage ! Utilisez pour le nettoyage un chiffon légèrement humidifié avec de l'eau. L'appareil ne doit en aucun cas être nettoyé en l'immergeant dans de l'eau. Cela pourrait entrainer un choc électrique ou un incendie !

8. Consignes de sécurité et clause de non responsabilité

N'essayez jamais d'ouvrir l'appareil pour le réparer ou le modifier. Évitez tout contact avec la tension du secteur. Ne court-circuitez pas l'appareil. L'appareil n'est pas approuvé pour une utilisation en extérieur, utilisez-le exclusivement dans un endroit sec. Protégez-le d'un taux d'humidité élevé, de l'eau et de la neige. N'ex-

posez pas l'appareil à des températures élevées. N'exposez pas l'appareil à des changements de température soudains ou à de fortes vibrations, car cela pourrait endommager les éléments électroniques. Vérifiez que l'appareil n'est pas endommagé avant de l'utiliser. Ne pas utiliser l'appareil s'il a subi un choc ou qu'il a été endommagé d'une quelconque autre manière. Veillez à respecter les dispositions et les restrictions nationales. N'utilisez pas l'appareil dans un autre but que celui indiqué dans les instructions.Cet appareil n'est pas un jouet. Conservez-le hors de portée des enfants ou des personnes atteintes de troubles mentaux.Toute modification ou réparation qui n'a pas été effectuée par le fournisseur d'origine entraîne l'annulation de la garantie et des droits de recours en garantie.L'utilisation de l'appareil est réservée aux personnes qui ont lu et compris les présentes instructions. Les spécifications de l'appareil peuvent être modifiées sans notification préalable.

9. Indications de recyclage

Sur cette page, vous trouverez des informations sur la mise au rebut des DEEE par "WD-Plus GmbH". Depuis novembre 2006, lorsque vous achetez un nouvel appareil électrique ou électronique, en payant une „éco-participation", vous participez au financement de la collecte et du recyclage d'un ancien équipement équivalent. L'éco-participation DEEE correspond à la contribution financière du consommateur à la collecte, à la réutilisation, au recyclage d'un produit usagé équivalent. Son montant varie selon le produit et le type de traitement qu'il nécessite.
Le symbole de la poubelle barrée, apposé sur nos produits ou son emballage, indique que ce produit ne doit pas être traité avec les déchets ménagers. Il doit être remis à un point de collecte approprié pour le recyclage des équipements électriques et électroniques :

• dans les points de distribution en cas d'achat d'un équipement équivalent,
• dans les points de collecte mis à votre disposition localement (déchetterie, collecte sélective, etc.).

"WD-Plus GmbH", via son mandataire Recy'stem Pro, est adhérent de l'Eco Ecosystem qui garantit la collecte, le recyclage et la dépollution de nos appareils électriques usagés, dans le respect des plus hautes exigences environnementales et sociales.

Ecosystem Eco Organisme agréé par les Pouvoirs publics pour la filière DEEE*. “WD-Plus GmbH” est enregistrée dans le Registre National des Producteurs SYDEREP, tenu par l’ADEME, sous le numéro : “FR031263”. For information on authorised collection points in your area, please contact your local city or municipal administration. Pour plus d’informations sur le recyclage de nos produits et pour découvrir le point de collecte le plus proche de chez vous veuillez visiter la page :

ecosystem
recycler c’est protéger

Pour recycler
un équipement électrique

0 809 540 590 Service gratuit + prix appel

www.ecosystem.eco

FR

Cet appareil, ses accessoires, piles et cordons se recyclent

À DÉPOSER EN MAGASIN OU **À DÉPOSER EN DÉCHÈTERIE**

Points de collecte sur www.quefairedemesdechets.fr
Privilégiez la réparation ou le don de votre appareil !

Directive DEEE: 2012/19/EU
N° d’enregistrement DE: 67896761

Par la présente, la société WD Plus GmbH, déclare que l’appareil 303030 / 303398 / 304960 est conforme aux exigences essentielles et aux autres dispositions de la Directive 2014/35/EU, 2014/30/EU et 2011/65/EU. Pour obtenir une déclaration de conformité dans son intégralité, contactez: WD Plus GmbH, Wohlenbergstraße 16, 30179 Hanovre

Important safety guidelines for this device

- Use the device for the private and intended purpose only. This device is not intended for commercial use. Do not use the device outdoors and keep it away from heat and direct sunlight.
- Please do not keep the device in the immediate vicinity of water sources such as bathtub, shower, washbasin or swimming pool.
- Do not use this device with wet hands.
- If the device becomes moist or wet, pull out the power plug immediately. Maintain your own safety and do not touch any conductive material on the device.

- Protect the device from moisture (this device should not be immersed in liquids under any circumstances), sharp edges or large sources of dust.
- Do not keep the device in the immediate vicinity of heat sources (e.g. ovens or heaters)
- Keep it on an appropriate surface so that it does not tip over
- Unplug the power plug when the device is not in use, during transport or during cleaning
- Never leave the fan unattended and choose a location such that the device is out of reach of animals and children
- Operate the device only with the voltage mentioned on the device label

- This device can be used by children aged from 8 years and above and persons with reduced physical, sensory or mental capabilities or lack of experience and knowledge if they have been given supervision or instruction concerning the safe use of the device and understand the hazards involved.
- Children should not play with the device. Cleaning and user maintenance shall not be made by children without supervision.
- Keep the device and its connection cable out of reach of children under 8 years
- For the safety of your children, keep the packaging parts away from their reach (plastic bag, foils, carton or polystyrene).

- Do not allow small children to play with the foil or plastic bags as there is a risk of suffocation!
- While operating the device, ensure that the protective cage is closed
- The fan, rotational switch and switches should not be blocked!
- It is not allowed to remove the grille for cleaning purposes once the fan is mounted.
- Never insert your body parts (e.g. fingers) or objects through the protective cage
- Ensure that your hair is not within the range of the protective cage as it may get caught in the air current
- If the power cable of this device is damaged, it should be replaced by the manufacturer, his after-sales service

or by an equally qualified person, so as to prevent any risk

- Allow the device to cool down before cleaning it, or pull out the power plug from the socket
- Wipe the device housing with a dampened cloth and then wipe it with a clean dry cloth. Never immerse the housing in water for cleaning.
- Once the fan is assembled, the protective cage should not be removed

Thank you for choosing a Brandson product. Please read the following user manual carefully so that you can enjoy your purchased product for a long time.

1. Scope of supply

- Fan
- User manual

2. Technical data

Input voltage	220 - 240V AC
Power input	35W
Noise emission	Workplace related emission value less than 70 dB(A)
Rotor diameter	approx. 30.2 cm
Oscillation	Approx. 80° can be enabled / disabled
Angle of inclination	Approx. 30°
Dimensions	Width about 34cm, depth about 34cm, height about 75- 100cm (adjustable), rotor blade diameter: 30.2cm

3. Functions

The Brandson pedestal fan has a powerful motor and 30.2cm rotor blades which ensure optimum ventilation even on hot days. Thanks to the three speed levels, adjustable angle of inclination and oscillation, you can adapt the fan to your individual requirements.

4. Product details

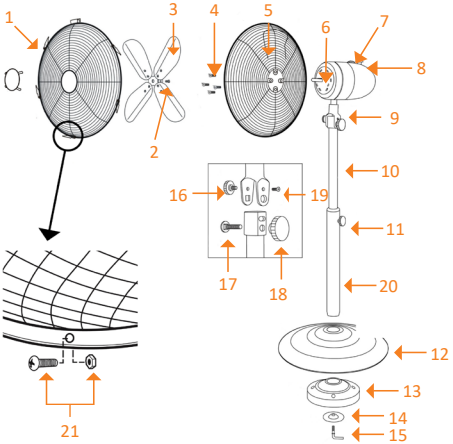

1	Protective cage - front
2	Rotor blade mounting nut
3	Rotor blade
4	Protective cage - mounting screws (pre-assembled)
5	Protective cage - rear
6	Rotor axis
7	Speed control knob
8	Oscillation knob
9	Tilting joint
10	Inner pipe for pedestal height adjustment

11	Height adjustment mechanism
12	Pedestal cover
13	Pedestal weight
14	Washer
15	Pedestal - locking screw
16	Tilt adjustment
17	Carriage bolt
18	Locking screw
19	Mounting screw
20	Outer pipe
21	Locking screw + safety nut

5. Installation

Take the fan out of the package and check the device as well as the scope of delivery mentioned in the table above. Please contact the vendor if any part is missing or has been damaged. Now place the rear protective cage (5) on the fan unit. Make sure that the handle is facing up.

Tighten the rear protective cage firmly using the mounting screw (4).

Then insert the rotor blade (3) onto the rotor axis (6) and fasten it using the appropriate mounting screw (2). In doing so, ensure that the screw sits on the notch of the shaft of the motor axis in order to guarantee a firm grip!

Mount the front protective cage (1) onto the rear protective cage. A hole is provided for a locking screw at the bottom of the two protective cages.

Insert the locking screw (21) through the hole of the front and rear guards and fasten it using the locking nut. Then connect the four mounting brackets to the side.

Take the pedestal weight (13), place the pedestal cover (12) on it and connect the outer pipe (20) to the pedestal.

Fix the outer pipe (20) to the pedestal (12) from below using the fastening screw (14,15).

To connect the inner tube (10) to the motor unit, you must first screw the fixing screw (19) to the inner tube (10). The inner tube is located in the outer tube when delivered and can be pulled out with your fingers. You can then fasten the remaining screws (16, 17, 18).

Note: If the screws are not in the packaging bag, they are usually pre-assembled at the point where they are to be inserted.

6. Usage

Keep the fan in an appropriate location and connect the device to a properly installed 220-240V AC socket.
By loosening the tilt setting (16) and then tipping the protective cage, you can change the angle of inclination according to your needs. Then tighten the tilt setting at the desired position.

Push the pin at the top to enable the oscillation. If you do not want to use the oscillation function, pull the pin out slightly.

You can select between three different speed levels using the rotary switch on the motor unit.

Speed level	
0	Off
1	Slow
2	Medium
3	Fast

7. Cleaning

Pull out the power plug from the socket before starting with the cleaning process! Use a slightly moist cloth for cleaning (wetted with water). For cleaning, never immerse the device into water! This could lead to electric shock or fire!

8. Safety instructions and liability disclaimer

Never try to open the device to carry out repairs or conversions. Avoid contact with mains voltages. Do not short-circuit the product. The device is not certified for use in the open air; only use it in dry conditions. Protect it from high humidity, water

and snow. Keep it away from high temperatures. Do not subject the device to sudden changes in temperature or heavy vibration as this might damage electronic components. Examine the device for damage before using it.

The unit should not be used if it has received an impact or has been damaged in any other way. Please observe national regulations and restrictions. Do not use the device for purposes other than those described in the instructions. This product is not a toy. Keep it out of the reach of children or mentally impaired persons. Any repair or alteration to the device not carried out by the original supplier, will invalidate the warranty or guarantee. The product may only be used by persons who have read and understood these instructions. The device specifications may change without any separate prior notice to this effect.

9. Disposal instructions

Electrical and electronic devices may only be disposed of in accordance with the European WEEE Directive and not with household rubbish. Components must be disposed of or recycled separately as dangerous, toxic elements can inflict sustained damage on the environment if they are disposed of incorrectly. As a consumer, you are bound by the Electrical and Electronic Devices Act (ElektroG) to return electrical and electronic goods free of charge at the end of their useful life to the manufacturer, the place of purchase or to specially set up, public collection points. The details in each case are governed by national law. The symbol on the product, the operating instructions and/or the packaging refers to these regulations. By separating materials in this way, recycling and disposing of old devices, you are making an important contribution towards protecting our environment.

WEEE guideline: 2012/19/EU
WEEE register number: DE 67896761

WD Plus GmbH, herewith declares that this product 303030 / 303398 / 304960 conforms to the principle requirements and other relevant stipulations of Directive 2014/35/EU, 2014/30/EU and 2011/65/EU. The complete Declaration of Conformity can be obtained from: WD Plus GmbH, Wohlenbergstraße 16, 30179 Hanover

Directive 206/2012 Ecodesign Performance			
Item	Symbol	Unit	Value
Maximum fan flow rate	*F*	*m³/min*	34.9
Fan power input	*P*	*W*	33.4
Service value	*SV*	*(m³/min)/W*	1.0
Standby power consumption	P_{SB}	*W*	0.0
Seasonal electricity consumption	*Q*	*kWh/a*	10.7
Fan sound power level	L_{wa}	*dB(A)*	59
Maximum air velocity	*c*	*meters/sec*	2.6
Measurement standard for Service Value	*EN IEC 60879:2019*		

Notes

Notes

CONTACT US

feedback@ganzeinfach.de

(DE)	0800 72 444 05
	+49 511 / 13221 710
(UK)	+49 511 / 13221 720
(FR)	+49 511 / 13221 730
(IT)	+49 511 / 13221 740
(ES)	+49 511 / 13221 750

MO-FR 9:30am - 18pm CET

brandson-equipment.de

WD Plus GmbH
Wohlenbergstraße 16 · 30179 Hannover, DE

V1.4