BRANDSON®

- EQUIPMENT -

BEDIENUNGSANLEITUNG
USER MANUAL

KERAMIK-HEIZLÜFTER, ANALOG
CERAMIC FAN HEATER, ANALOG

This product is only suitable for well insulated rooms or suitable for occasional use.

Mod.-Nr.: 303319 / 303904

Table of contents

1. Deutsch 3

2. English 18

3. Français 31

4. Italiano 46

5. Español 61

https://model.ganzeinfach.de/303319

GER: Aktuelle Treiber, Bedienungsanleitungen und sonstige relevante Dokumente zu diesem Produkt finden Sie auf unserer Homepage.
ENG: Current drivers, user manuals and other relevant documents for this product can be found on our homepage.
FRA: Vous trouverez les pilotes actuels, les modes d'emploi et autres documents pertinents concernant ce produit sur notre site Internet.
ITA: I driver aggiornati, le istruzioni per l'uso e altri documenti rilevanti per questo prodotto sono disponibili sulla nostra homepage.
ESP: Los controladores actuales, las instrucciones de uso y otros documentos relevantes para este producto se pueden encontrar en nuestra página web.

⚠ Nutzungs- und Sicherheitshinweise

- Lesen Sie das Handbuch vollständig durch, bevor Sie dieses Produkt verwenden! Behalten Sie diese Bedienungsanleitung auf.
- Bevor Sie die Heizung benutzen, prüfen Sie, ob die Spannung, die auf dem Typenschild gekennzeichnet ist, mit Ihrem Stromnetz übereinstimmt!
- Ziehen Sie bitte nicht am Kabel, wenn Sie den Stecker aus der Stromquelle entfernen wollen. Ziehen Sie stets am Stecker selbst!
- Blockieren Sie in keinem Fall den Lüfter des Gerätes. Dies könnte zu einer Beschädigung des Gerätes, zu einem Brand oder Stromschlag führen!
- Blockieren Sie in keinem Fall den Lufteinlass des Innenraum-Heizlüfters!
- Ziehen Sie stets den Stecker aus der

Stromquelle, wenn das Gerät nicht verwendet wird! Lassen Sie den Heizlüfter nie unbeaufsichtigt!

- Dieses Gerät gibt in Betrieb starke Wärme ab. Berühren Sie es deshalb nur an den Bedienelementen. Benutzen Sie im Zweifelsfall wärmeresistente Handschuhe.
- Halten Sie brennbare Materialien wie Kissen, Papiere, Kleidung, Vorhänge oder andere leicht brennbare Gegenstände von dem Heizlüfter fern!
- Dieses Gerät ist nur für den privaten Gebrauch bestimmt!
- Achtung! Der Heizlüfter ist nicht dafür geeignet, in kleinen Räumen benutzt zu werden, wenn sie von Personen besetzt sind, die nicht in der Lage sind, eigenständig das Zimmer, den Raum oder das Fahrzeug zu verlassen.

- Die Reinigung und Wartung darf nicht von Kindern durchgeführt werden!
- Dieses Gerät kann von Kindern ab 8 Jahren und darüber sowie von Personen mit verringerten physischen, sensorischen oder mentalen Fähigkeiten, oder Mangel an Erfahrung und Wissen benutzt werden, wenn sie beaufsichtigt oder bezüglich des sicheren Gebrauchs des Gerätes unterwiesen wurden und sie die daraus resultierenden Gefahren verstehen.
- *VORSICHT*! Einige Teile dieses Produkts können sehr heiß werden und Verbrennungen verursachen. Besondere Vorsicht ist geboten, wenn Kinder oder gebrechliche Personen anwesend sind.
- Tauchen Sie es niemals zur Reinigung ins Wasser. Wischen Sie das Gehäuse mit einem trockenen Tuch ab.

- Stellen Sie das Gerät mindestens in einem Abstand von 1m von anderen Gegenständen auf.
- Verwenden Sie das Produkt nur auf einer geraden Oberfläche.
- Trennen Sie das Gerät bei Nichtgebrauch oder der Reinigung vom Stromnetz.
- Halten Sie das Gerät von brennbaren Materialen wie Möbeln, Vorhängen, Bettwäsche, Kleidung oder z.B. Papier mindestens 1m fern.
- Achten Sie darauf, dass das Kabel keine heißen oder feuchten Oberflächen berührt.
- Sollten Sie einen Defekt am Netzkabel feststellen, schalten Sie das Gerät nicht an. Wenden Sie sich in diesem Fall an den Hersteller des Produktes.

- Bewegen Sie das Gerät in keinem Fall während des Betriebs.
- Das Gerät darf nur von qualifizierten Fachpersonal geöffnet oder repariert werden!
- Entfernen Sie das Verpackungsmaterial und prüfen Sie vor der Benutzung, ob sich das Gerät in einem einwandfreien Zustand befindet.
- Stellen Sie sicher, dass Kinder nicht mit dem Gerät oder den Verpackungsmaterialien spielen!
- Dieses Produkt ist kein Spielzeug!
- Eine genaue Überwachung ist erforderlich, wenn das Produkt von oder in der Nähe von Kindern oder gebrechlichen Personen verwendet wird.
- Betreiben Sie das Gerät nicht nach einer Fehlfunktion, wenn es heruntergefallen ist, oder in irgendeiner Weise

beschädigt erscheint. Senden Sie das komplette Produkt zur Inspektion, Reparatur oder zum Austausch an den Hersteller zurück.

- Bevor Sie das Netzkabel ausstecken, stellen Sie sicher, dass das Gerät ausgeschaltet ist. Wenn Sie dieses berühren, achten Sie darauf, dass Ihre Hände trocken sind, um einen elektrischen Schlag zu vermeiden.
- Halten Sie das Heizgerät ausschließlich am Handgriff auf der Rückseite fest.
- Verwenden Sie das Heizgerät nicht in Bereichen wie Garagen, in denen Benzin, Farbe oder andere brennbare Stoffe verwendet oder gelagert werden.
- Dieses Produkt sollte nicht in unmittelbarer Nähe von Wasser wie z.B. Badewanne, Waschbecken, Schwimmbad usw. verwendet werden, bei welcher

die Gefahr des Eintauchens oder Spritzens besteht.

- Eine häufige Ursache von Überhitzung sind Staub- und Fusselablagerungen, die in das Gerät eindringen. Stellen Sie sicher, dass diese Ablagerungen regelmäßig entfernt werden, indem Sie das Heizgerät aus der Steckdose ziehen, damit es abkühlen und gereinigt werden kann (so wie im Abschnitt unter „Reinigung und Pflege“ beschrieben).
- Schließen Sie das Gerät niemals an ein Verlängerungskabel oder eine Steckdosenleiste an!
- Verwenden Sie das Gerät nicht im Außenbereich!
- Verwenden Sie dieses Heizgerät so wie in diesem Handbuch beschrieben. Jede andere Verwendung, die nicht vom Hersteller empfohlen wird, kann zu

Bränden, Stromschlägen oder Verletzungen von Personen führen und die Garantie aufheben.

- ACHTUNG: Bitte nicht abdecken!
- Decken Sie das Produkt niemals während des Betriebs oder kurz nach dem Betrieb ab (z.B. mit Kleidung, einer Decke, einem Vorhang, etc.), um eine Überhitzung des Produkts zu vermeiden. Außerdem besteht Brandgefahr!

Vielen Dank, dass Sie sich für ein Produkt von Brandson entschieden haben. Damit Sie lange Freude mit Ihrem erworbenen Gerät haben, lesen Sie sich bitte die nachfolgende Bedienungsanleitung aufmerksam durch.

1. Lieferumfang

- Heizlüfter
- Bedienungsanleitung

2. Technische Daten

Spannungsversorgung	220-240V AC / 50Hz
Leistungsaufnahme	Stufe 1: 800 W / Stufe 2: 1500 W
Abmessungen (H x B x T)	ca. 270 mm x 170 mm x 130 mm
Schutzklasse	Schutzklasse II
Gewicht	ca. 1400 g
Umgebungstemperatur	0°C - 40°C
Features	• Zuschaltbare Oszillation • 2 Heizstufen

3. Funktion

Mit dem Brandson Heizlüfter wärmen Sie den gewünschten Bereich auf. Dank der zuschaltbaren Oszillation und den 2 Heizstufen, können Sie je nach belieben Heizen.

Hinweis: Damit das Heizgerät richtig funktioniert und heizt, muss die gewünschte Temperatur am Heizgerät eingestellt werden.

Um die ideale Thermostateinstellung zu finden, gehen Sie bitte wie folgt vor:

Stellen Sie das Thermostat auf die maximale Stufe. Sobald die gewünschte Raumtemperatur erreicht ist, drehen Sie das Thermostat langsam zurück, bis sich der Heizlüfter ausschaltet. Das Heizgerät behält so automatisch die gewünschte Temperatur bei. Wenn die Heizung nicht zu heizen scheint, erhöhen Sie die gewünschte Temperatur an der Heizung, um die Heizelemente zu aktivieren.

4. Produkt-Details

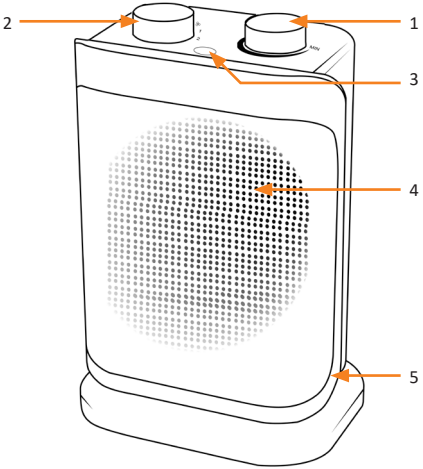

Nr.	Bezeichnung
1	Temperaturregler
2	Leistungsstufenregler
3	Status-LED
4	Heizelemente
5	Standfuß

5. Installation

Entnehmen Sie das Gerät aus der Verpackung und entfernen Sie jegliches Verpackungsmaterial und prüfen Sie das Gerät auf Beschädigungen. Der Heizlüfter muss auf eine feste und ebene Fläche aufgestellt werden. Stellen Sie sicher, dass sich der Aufstellungsort des Heizgerätes mindestens 1m von anderen Objekten entfernt befindet, nicht direkt unter einer Steckdose. Eine Steckdose für die Stromversorgung der Geräte sollte zur Verfügung stehen.

Achtung! Stellen Sie sicher, dass das Gerät nicht in der Nähe von brennbaren Materialien oder jeglichen Flüssigkeiten aufgestellt wird, oder der Luftauslass in diese Richtungen zeigt.

6. Inbetriebnahme

Schließen Sie das Gerät an eine 220-240V AC Steckdose an. Um das Gerät zu starten, drehen Sie den “Leistungsstufenregler” an der Oberseite auf die gewünschte Geschwindigkeit.

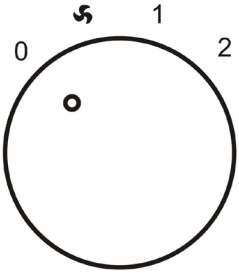

0	Lüfter ausgeschaltet
Ventilator-Symbol	Nur Lüfter eingeschaltet
1	Erste Heizstufe (750W)
2	Zweite Heizstufe (1500W)

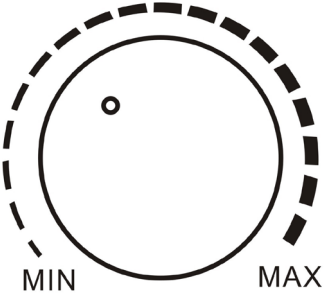

Mit dem „Temperaturrregler“ wählen Sie die gewünschte Temperatur aus. “MIN“ ist hierbei die niedrigste Temperatureinstellung und „MAX“ entspricht der höchsten. Um das Gerät auszuschalten, drehen Sie den „Temperaturregler“ gegen den Uhrzeigersinn, bis das Gerät mit einem hörbaren „Klick“ abschaltet.

Diese eingestellte Temperatur wird durch das automatische Ein- und Ausschalten des Gerätes nahezu konstant gehalten. Bitte beachten Sie, dass das Gerät erst dann eingeschaltet wird, wenn die Thermostateinstellung höher als die Raumtemperatur ist.

7. Überhitzung

In der Regel tritt eine Überhitzung nur ein, wenn eine der Öffnungen des Heizlüfters blockiert oder verstopft ist. Dieses Gerät besitzt eine selbst zurücksetzende thermische Sicherung. Sobald die Überhitzungstemperatur erreicht ist, schaltet sich die Heizung automatisch ab. Der Betrieb des Heizlüfters kann erst wieder aufgenommen werden, wenn die Sicherung zurückgesetzt wird.

8. Oszillation

Die Oszillation lässt sich über den Oszillations-Schalter an der Rückseite ein- oder ausschalten.

9. Reinigung und Pflege

Schalten Sie das Gerät vollständig aus und trennen Sie es von der Stromversorgung, bevor mit den Reinigungsarbeiten begonnen werden kann.
Reinigen Sie das Gehäuse mit einem leicht feuchten Tuch, einem Staubsauger oder einer Staubbürste. Verwenden Sie zur Reinigung niemals brennbare, aggressive oder scheuernde Reinigungsmittel wie Benzol oder Spiritus.
Reinigen Sie den Lufteintritt und -austritt regelmäßig mit einem Staubsauger.
Wird das Gerät längere Zeit nicht benutzt, muss es vor übermäßigem Staub und Schmutz geschützt werden.

⚠ 10. Sicherheitshinweise und Haftungsausschluss

Versuchen Sie nie das Gerät zu öffnen, um Reparaturen oder Umbauten vorzunehmen. Vermeiden Sie Kontakt zu den Netzspannungen. Schließen Sie das Produkt nicht kurz. Das Gerät ist nicht für den Betrieb im freien zugelassen, verwenden Sie es nur im Trockenen. Schützen Sie es vor hoher Luftfeuchtigkeit, Wasser und Schnee. Halten Sie das Gerät von hohen Temperaturen fern. Setzen Sie das Gerät keinen plötzlichen Temperaturwechseln oder starken Vibrationen aus, da dies die Elektronikteile beschädigen könnte. Prüfen Sie vor der Verwendung das Gerät auf Beschädigungen. Das Gerät sollte nicht benutzt werden, wenn es einen Stoß abbekommen hat oder in sonstiger Form beschädigt wurde. Beachten Sie bitte die nationalen Bestimmungen und Beschränkungen. Nutzen Sie das Gerät nicht für andere Zwecke als die, die in der Anleitung beschrieben sind. Dieses Produkt ist kein Spielzeug. Bewahren Sie es außerhalb der Reichweite von Kindern oder geistig beeinträchtigten Personen auf. Jede Reparatur oder Veränderung am Gerät, die nicht vom ursprünglichen Lieferanten durchgeführt wird, führt zum Erlöschen der Gewährleistungs- bzw. Garantieansprüche. Das Gerät darf nur von Personen benutzt werden, die diese Anleitung gelesen und verstanden haben. Die Gerätespezifikationen können sich ändern, ohne dass vorher gesondert darauf hingewiesen wurde.

11. Entsorgungshinweise

Elektrische und elektronische Geräte dürfen nach der europäischen WEEE Richtlinie nicht mit dem Hausmüll entsorgt werden. Deren Bestandteile müssen getrennt der Wiederverwertung oder Entsorgung zugeführt werden, weil giftige und gefährliche Bestandteile bei unsachgemäßer Entsorgung die Umwelt nachhaltig schädigen können.

Sie sind als Verbraucher nach dem Elektro- und Elektronikgerätegesetz (ElektroG) verpflichtet, elektrische und elektronische Geräte am Ende ihrer Lebensdauer an den Hersteller, die Verkaufsstelle oder an dafür eingerichtete, öffentliche Sammelstellen kostenlos zurückgeben. Einzelheiten dazu regelt das jeweilige Landesrecht. Das Symbol auf dem Produkt, der Betriebsanleitung oder/und der Verpackung weist auf diese Bestimmungen hin. Mit dieser Art der Stofftrennung, Verwertung und Entsorgung von Altgeräten leisten Sie einen wichtigen Beitrag zum Schutz unserer Umwelt.

12. Gewährleistung und Garantie

Unbeschadet der gesetzlichen Gewährleistungsansprüche gewährt der Hersteller eine Garantie gemäß den Gesetzen Ihres Landes, mindestens jedoch 1 Jahr (in Deutschland 2 Jahre). Garantiebeginn ist das Verkaufsdatum des Gerätes an den Endverbraucher. Die Garantie erstreckt sich ausschließlich auf Mängel, die auf Material- oder Herstellungsfehler zurückzuführen sind. Garantiereparaturen dürfen ausschließlich von einem autorisierten Kundendienst durchgeführt werden. Um Ihren Garantieanspruch geltend zu machen ist der Original-Verkaufsbeleg (mit Verkaufsdatum) beizufügen.

Von der Garantie ausgeschlossen sind:

- Normaler Verschleiß
- Unsachgemäße Anwendungen, wie z.B. Überlastung des Gerätes, nicht zugelassene Zubehörteile
- Beschädigung durch Fremdeinwirkungen, Gewaltanwendung oder durch Fremdkörper
- Schäden die durch Nichtbeachtung der Gebrauchsanleitung entstehen, z.B. Anschluss an eine falsche Netzspannung oder Nichtbeachtung der Montageanleitung
- Komplett oder teilweise demontierte Geräte

Innerhalb der EU weist dieses Symbol darauf hin, dass dieses Produkt nicht über den Hausmüll entsorgt werden darf. Altgeräte enthalten wertvolle recyclingfähige Materialien, die einer Wiederverwertung zugeführt werden sollten und um der Umwelt bzw. der menschlichen Gesundheit nicht durch unkontrollierte Müllbeseitigung zu schaden. Bitte entsorgen Sie Altgeräte deshalb über geeignete Sammelsysteme oder senden Sie das Gerät zur Entsorgung an die Stelle, bei der Sie es gekauft haben. Diese wird dann das Gerät der stofflichen Verwertung zuführen.

WEEE Richtlinie: 2012/19/EU
WEEE Register-Nr: DE 67896761

Hiermit erklärt die Firma WD Plus GmbH, dass sich das Gerät 303319 / 303904 in Übereinstimmung mit den grundlegenden Anforderungen und den übrigen einschlägigen Bestimmungen befindet. Eine vollständige Konformitätserklärung erhalten Sie bei: WD Plus GmbH, Wohlenbergstraße 16, 30179 Hannover, oder unter folgender Internetadresse: http://model.ganzeinfach.de/303319

⚠ Usage and safety instructions

- Read the manual completely before using the product! Keep this user manual for future reference.
- Before using the heater, check whether the voltage indicated on the rating plate matches that of your mains supply!
- Do not pull the cable if you want to disconnect the plug from the power source. Always pull the plug itself!
- Never block the fan in the device. This could damage the device, result in a fire or electric shock!
- Never block the air inlet of the interior fan heater!
- Disconnect the plug from the power source if the device is not being used! Do not leave the fan heater unattended!

- This device emits a lot of heat during operation. Therefore, touch only the operating controls. In case of doubt, use heat-resistant gloves.
- Keep flammable materials such as pillows, paper, clothing, curtains or other highly flammable objects away from the fan heater!
- This device is intended for personal use only!
- Caution! The fan heater is not suitable to be used in confined areas if they are occupied by persons who are not able to leave the room or the vehicle by themselves.
- Cleaning and maintenance should not be carried out by children.
- This appliance can be operated by children from 8 years of age and above, as well as by people with re-

duced physical, sensory or mental capacities or who lack knowledge or experience, if they have been supervised or instructed regarding safe use of the device, and they understand the resultant dangers.

- *CAUTION*! Some parts of the product may become very hot and cause burns. Be very careful if children or frail persons are present.
- Never immerse it in water for cleaning. Wipe the body with a dry cloth.
- Place the appliance at a distance of least 1m from other objects.
- Use the product only on a flat surface.
- Disconnect the appliance from the mains when it is not being used or during cleaning.
- Keep the appliance at least 1m away from flammable materials, such as

furniture, curtains, bedding, clothing or paper.

- Ensure that the cable does not come into contact with any hot or moist surfaces.
- Do not turn on the appliance if you find a defect in the power cord. Contact the manufacturer of the product in such cases.
- Never move the appliance during operation.
- The appliance should be opened or repaired only by qualified technicians!
- Remove the packaging material and check if the appliance is in proper working condition before using it.
- Ensure that children do not play with the appliance or the packaging material!
- This product is not a toy!

- Close supervision is required if the product is used by or near children or frail persons.
- Do not use the appliance after a malfunction, if it has been dropped, or appears to be damaged in any way. Return the complete product to the manufacturer for inspection, repair or replacement.
- Ensure that the appliance is switched off before disconnecting the mains cable. If you touch it, make sure that your hands are dry so as to avoid electric shock.
- Hold the heater only using the handle on the back.
- Do not use the heater in places such as garages, where petrol, paint, or other flammable materials are used or stored.

- This product should not be used near water, such as a bathtub, washbasin, swimming pool, etc., where there is a risk of immersion or splashing.
- Dust and lint deposits which get into the appliance are a common cause of overheating. Make sure that these deposits are removed regularly by disconnecting the heater from the socket, so that it can cool down and be cleaned (as described in the section on "Cleaning and care").
- Never connect the appliance to an extension cable or power strip!
- Do not use the appliance outdoors!
- Use this heater only as described in this manual. Using the appliance for any other purpose which is not recommended by the manufacturer may cause fire, electric shock or physical

injury and void the guarantee.

- CAUTION: Please do not cover!
- Do not cover the product during use or shortly after use (e.g., using a cloth, a blanket, a curtain, etc.) to prevent overheating of the product. There is also a risk of fire!

Thank you for choosing a Brandson product. Please read the following user manual carefully so that you can enjoy the purchased product for a long time.

1. Scope of delivery

- Fan heater
- User manual

2. Technical data

Power supply	220-240V AC / 50Hz
Power consumption	Setting 1: 800 W / Setting 2: 1500 W
Dimensions (H x W x D)	approx. 270 mm x 170 mm x 130 mm
Weight	approx. 1400 g
Ambient temperature	0°C - 40°C
Features	• Oscillation option • 2 heat settings

3. Function

You can heat the desired area with the Brandson heater. Thanks to the oscillation function and the 2 heat settings, you can heat as desired.

Note: To ensure that the heater works and heats properly, the desired temperature must be set on the heater.

To arrive at the ideal thermostat setting, proceed as follows:

Adjust the thermostat to the maximum setting. Once the desired room temperature is reached, turn the thermostat back slowly until the heater switches off. The heater will automatically maintain the desired temperature. If the heater does not seem to be heating, increase the desired temperature on the heater to activate the heating elements.

4. Product details

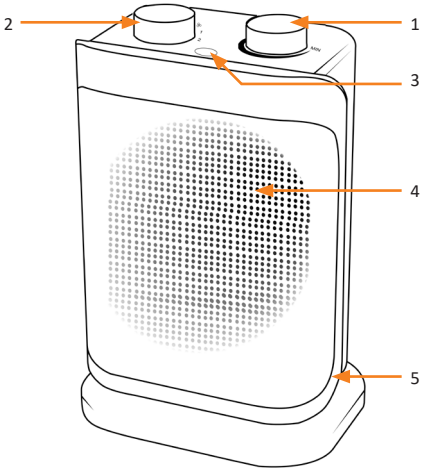

No.	Description
1	Temperature controller
2	Power regulator
3	Status LED
4	Heating elements
5	Pedestal

5. Installation

Take the appliance out of the packaging and remove any packaging material and check the appliance for any damage. The fan heater must be placed on a firm and flat surface. Ensure that the heater is placed at least 1m away from other objects, and not directly below a socket. A socket should be available for supplying power to the appliance.

Caution! Ensure that the appliance is not placed near any flammable materials or fluids, or with the air discharge pointing in this direction.

6. Commissioning

Connect the appliance to a 230 V AC socket. To start the appliance, turn the "Power regulator" at the top to the desired speed.

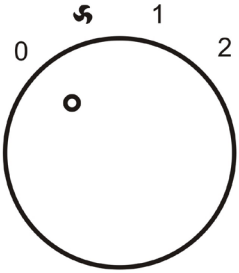

0	Fan is switched off
Fan symbol	Only fan is switched on
1	First heat setting (750W)
2	Second heat setting (1500W)

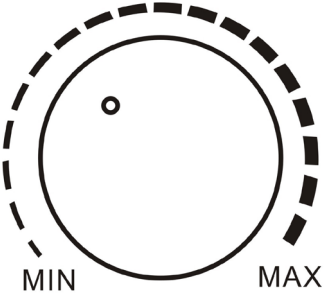

Select the desired temperature using the "Temperature controller". "MIN" is the lowest temperature setting and "MAX" is the highest. To switch off the appliance, turn the "Temperature controller" in the counter-clockwise direction until the appliance switches off with an audible "click".

This temperature is maintained almost constant by switching the appliance on and off automatically. Please remember that the appliance is switched on only if the thermostat setting is higher than the room temperature.

7. Overheating

Overheating generally occurs only if one of the openings of the fan heater is blocked. This device comes with a self-resetting thermal fuse. The heater switches off automatically once the overheating temperature is reached. The operation of the fan heater can only be resumed when the fuse is reset.

8. Oscillation

The oscillation can be switched On or Off using the oscillation switch at the back.

9. Cleaning and Care

Completely switch off the appliance and disconnect it from the power supply before you start cleaning it.
Clean the housing with a slightly damp cloth, a vacuum cleaner or a dusting brush. Never use flammable, aggressive or scouring cleaning agents such as benzene or spirit to clean.
Clean the air inlet and outlet regularly using a vacuum cleaner.
If the appliance is not going to be used for a long time, then it must be protected against excessive dust and dirt.

⚠ 10. Safety instructions and disclaimer

Never try to open the appliance to carry out repairs or modifications. Avoid contact with the mains voltage. Do not short-circuit the product. The appliance is not approved for outdoor use. Therefore please use it only in dry surroundings. Protect it from high humidity, water and snow. Do not expose the device to high temperatures. Do not expose the appliance to sudden changes in temperature or strong vibrations, as this could damage the electronic components.

Check the appliance for any damage before using it. The device should not be used if it has been subject to impact or has been damaged in any other manner. Please comply with the local regulations and restrictions. Do not use the device for purposes other than those described in the user manual. This product is not a toy. Keep it out of the reach of children or mentally disabled persons. Any repairs or modifications to the appliance not carried out by the original supplier will void any warranty and guarantee claims. The appliance should be used only by persons who have read and understood this user manual. The specifications of the appliance may be changed without special prior notice.

11. Disposal instructions

In line with the European WEEE directive, electrical and electronic devices should not be disposed of along with domestic waste. Their components have to be sent separately for recycling or disposal, as improper disposal of toxic and dangerous components may permanently damage the environment.

According to the electrical and electronic equipment act (ElektroG), you are obliged (as a consumer) to return (free of charge) all electrical and electronic devices to the manufacturer, the point of sale, or public collection points at the end of their service life. The relevant local laws regulate the details in this regard. The symbol on the product, in the user manual or/and the packaging refers to these regulations. With this manner of sorting, recycling and disposal of used devices, you make an important contribution towards protecting our environment.

WEEE Guideline: 2012/19/EU
WEEE Register no.: DE 67896761

The company WD Plus GmbH hereby certifies that the device 303319 / 303904 complies with the fundamental requirements and all other relevant stipulations. A complete conformity statement can be obtained from: WD Plus GmbH, Wohlenbergstraße 16, 30179 Hannover, or from the following Internet address: http://model.ganzeinfach.de/303319

⚠ Consignes d'utilisation et de sécurité

- Lisez entièrement le mode d'emploi avant d'utiliser ce produit ! Conservez le présent mode d’emploi.
- Avant d'utiliser le chauffage, vérifiez si la tension qui est marquée sur la plaque signalétique correspond à celle de votre réseau électrique !
- Ne tirez pas le câble lorsque vous voulez débrancher la fiche de la source électrique. Tirez toujours le connecteur !
- Il est strictement interdit de bloquer le ventilateur de l'appareil. Cela pourrait entrainer une détérioration de l'appareil, un incendie ou un choc électrique !
- Il est strictement interdit de bloquer l'entrée d'air du ventilateur de chauf-

fage d'intérieur !

- Débranchez toujours la fiche de la source électrique lorsque l'appareil n'est pas en service ! Ne laissez jamais le ventilateur de chauffage sans surveillance !
- Cet appareil émet une forte chaleur lorsqu'il est en service. Pour cette raison, vous devez le toucher uniquement au niveau des éléments de commande. En cas de doutes, utilisez des gants thermorésistants.
- Éloignez des objets inflammables comme des coussins, du papier, des vêtements, des rideaux et d'autres objets facilement inflammables du ventilateur de chauffage !
- Cet appareil n'est pas destiné à un usage privé !
- Attention ! L'utilisation du ventilateur

de chauffage n'est pas indiqué dans les espaces réduits s'ils sont occupés par des personnes qui ne sont pas en mesure de quitter la chambre, le local ou le véhicule de façon autonome.

- Le nettoyage et l’entretien ne doivent en aucun cas être réalisés par des enfants !
- Cet appareil peut être utilisé par des enfants de plus de 8 ans et des personnes avec des capacités physiques, sensorielles ou mentales diminuées, ou un manque d'expérience et de savoir s’ils sont surveillés ou s’ils ont été instruits sur une utilisation sûre de l'appareil et sont conscients des dangers inhérentes à cette utilisation.
- *ATTENTION* ! Certaines parties de ce produit peuvent devenir très chaudes et provoquer des brûlures. Il faut faire

extrêmement attention en cas de présence d'enfants ou de personnes du troisième âge.

- Ne plongez jamais l'appareil dans l'eau pour le nettoyer. Essuyez le boîtier avec un chiffon sec.
- Installez l'appareil à une distance d'1 m au moins des autres objets.
- Utilisez le produit uniquement sur une surface rectiligne.
- Débranchez l'appareil du réseau électrique s'il n'est pas utilisé ou pour des besoins de nettoyage.
- Tenez l'appareil à une distance d'1 m au moins des objets inflammables comme des meubles, des rideaux, la literie, des vêtements ou par exemple du papier.
- Veillez à ce que le câble ne soit pas en

contact avec des surfaces chaudes ou humides.

- Si vous constatez un défaut sur le câble d'alimentation, ne mettez pas l'appareil en marche. Adressez-vous dans ce cas au fabricant du produit.
- Ne bougez jamais l'appareil lorsqu'il est en service.
- L'appareil ne doit être ouvert ou réparé que par des spécialistes qualifiés !
- Retirez l'emballage et vérifiez si l'appareil ne se trouve dans un état de fonctionnement normal avant de l'utiliser.
- Veillez à ce que les enfants ne jouent pas avec l'appareil ou l'emballage !
- Ce produit n'est pas un jouet !
- Une surveillance stricte est nécessaire lorsque le produit est utilisé à côté des enfants, par ces enfants ou par

des personnes fragiles.

- N'utilisez pas l'appareil après un dysfonctionnement, s'il est tombé ou semble endommagé d'une certaine manière. Renvoyez le produit dans son intégralité au fabricant à des fins d'inspection, de réparation ou de remplacement.
- Avant de débrancher la câble d'alimentation, assurez-vous que l'appareil est éteint. Lorsque vous touchez ce câble, assurez-vous que vous avez les mains sèches pour éviter un choc électrique.
- Tenez l'appareil de chauffage exclusivement sur la poignée à l'arrière.
- N'utilisez pas l'appareil de chauffage à des endroits comme des garages ou l'essence, la peinture ou d'autres substances inflammables sont utili-

sées ou entreposées.

- Ce produit ne doit pas être utilisé à proximité immédiate de l'eau comme par exemple la baignoire, le lavabo, la piscine, etc. qui présentent un risque d'immersion ou de projection.
- Les dépôts de poussière et peluches qui pénètrent à l'intérieur de l'appareil constituent des causes fréquentes de surchauffe. Assurez-vous que ces dépôts sont régulièrement éliminés en débranchant l'appareil de chauffage de la prise afin de la laisser refroidir et de le nettoyer (selon les consignes de la section « Nettoyage et entretien »).
- Ne connectez jamais l'appareil sur une rallonge ou un bloc multiprise !
- N'utilisez pas l'appareil en plein air !
- Utilisez cet appareil de chauffage conformément aux instructions du

présent mode d'emploi. Toute autre utilisation qui n'est pas recommandée par le fabricant, peut entrainer un incendie, des chocs électriques ou des blessures physiques et annuler la garantie.

- ATTENTION : ne pas couvrir !
- Ne couvrez jamais l'appareil pendant qu'il est en service ou peu après son utilisation (par exemple avec des vêtements, une couverture, un rideau, etc.) pour éviter une surchauffe du produit. Par ailleurs, il existe un risque d'incendie !

Nous vous remercions d'avoir choisi un produit Brandson. Pour que vous puissiez profiter longtemps de l'appareil acquis, veuillez lire attentivement le mode d'emploi suivant.

1. Contenu de la livraison

- Ventilateur de chauffage
- Mode d'emploi

2. Données techniques

Alimentation en tension	220-240 V CA / 50 Hz
Puissance absorbée	Niveau 1 : 800 W / niveau 2 : 1500 W
Dimensions (L x l x H)	env. 270 mm x 170 mm x 130 mm
Classe de protection	Classe de protection II
Poids	env. 1400 g
Température ambiante	0°C - 40°C
Caractéristiques	• Oscillation pouvant être activée • 2 niveaux de chauffage

3. Fonction

Le ventilateur de chauffage Brandson vous permet de réchauffer le local de votre choix. Grâce à la fonction d'oscillation pouvant être activée et aux 2 niveaux de chauffage, vous pouvez utiliser le produit à votre guise.

Remarque : pour que l'appareil de chauffage fonctionne correctement, la température souhaitée doit être réglée sur l'appareil.

Pour trouver le réglage idéal du thermostat, procédez comme suit :

Placez le thermostat sur le niveau maximum. Une fois que la température ambiante est atteinte, tournez lentement le thermostat jusqu'à ce que le ventilateur de chauffage s'arrête. Le ventilateur de chauffage conserve ainsi automatiquement la température souhaitée. Si le chauffage semble ne pas fonctionner, augmenter la température souhaitée sur le chauffage pour activer les éléments chauffants.

4. Particularités du produit

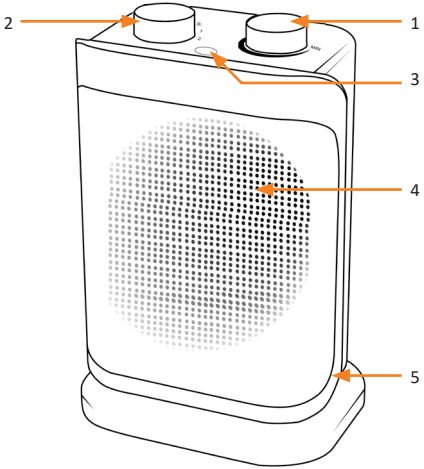

N°	Désignation
1	Sélecteur de température
2	Sélecteur du niveau de puissance
3	LED d'état
4	Éléments chauffants
5	Pied

5. Installation

Sortez l'appareil de l'emballage et retirez tout matériau d'emballage et vérifiez si l'appareil est en bon état. Le ventilateur de chauffage doit seulement être placé sur une surface plane et rectiligne. Assurez-vous que le lieu d'installation du ventilateur de chauffage se trouve à 1m au moins des autres objets, et pas directement sous une prise. Une prise d'alimentation des appareils doit être disponible.

Attention ! Assurez-vous que l'appareil n'est pas installé à proximité des substances inflammables ou des liquides, ou que la sortie d'air n'est pas orientée dans cette direction.

6. Mise en service

Connectez l'appareil à une prise de 220-240 V CA. Pour démarrer l'appareil, tournez le « sélecteur du niveau de puissance » sur le côté supérieur sur la vitesse souhaitée.

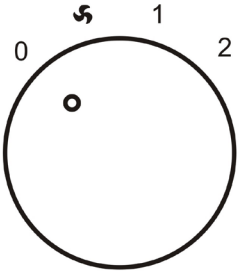

0	Ventilateur arrêté
Symbole du ventilateur	Seulement ventilateur activé
1	Premier niveau de chauffage (750 W)
2	Deuxième niveau de chauffage (1500 W)

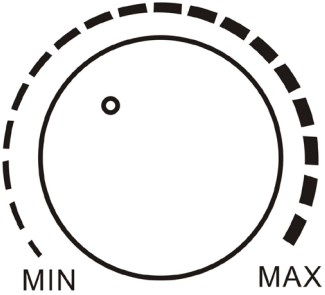

Sélectionnez la température souhaitée avec le « sélecteur de température ». Dans ce contexte, « MIN » représente la température minimale et « MAX » correspond à la température maximale. Pour arrêter l'appareil, tournez le « sélecteur de température » dans le sens contraire aux aiguilles d'une montre jusqu'à ce que l'appareil s'arrête avec un « clic » perceptible.Cette température réglée est maintenue de façon quasiment constante grâce à une mise en marche et un arrêt automatiques. Veuillez noter que l'appareil ne peut être allumé que si le réglage du thermostat est supérieur à la température ambiante.

7. Surchauffe

En règle générale, une surchauffe se manifeste seulement si l'une des ouvertures du ventilateur de chauffage est bloquée ou obstruée. Cet appareil possède une protection thermique à réinitialisation automatique. Une fois que la température de surchauffe a été atteinte, le chauffage s'arrête automatiquement. Le fonctionnement du ventilo-convecteur ne peut être repris que lorsque le fusible est remis à zéro.

8. Oscillation

L'oscillation peut être activée ou désactivée via le bouton d'oscillation à l'arrière.

9. Nettoyage et entretien

Arrêtez complètement l'appareil et débranchez-le de l'alimentation électrique avant de commencer les travaux de nettoyage. Nettoyez le boîtier avec un chiffon légèrement mouillé, un aspirateur à poussière ou une brosse à poussière. Pour le nettoyage, n'utilisez jamais des nettoyants agressifs ou abrasifs comme le benzol ou l'alcool dénaturé. Nettoyez l'entrée et la sortie d'air régulièrement avec un aspirateur à poussière. Si l'appareil n'est pas utilisé pendant une période relativement longue, il doit être protégé contre une poussière ou une crasse excessives.

10. Consignes de sécurité et clause de non responsabilité

N'essayez jamais d'ouvrir l'appareil afin de réaliser des réparations ou des transformations. Évitez le contact avec les tensions du secteur. Ne court-circuitez pas le produit. L'utilisation de l'appareil en extérieur est interdite, utilisez-le uniquement dans les conditions sèches. Protégez-le d'une humidité élevée, de l'eau et de la neige. Maintenez l'appareil éloigné de températures élevées. N'exposez pas l'appareil à des changements de température brusques ou de fortes vibrations, qui pourraient endommager les pièces électroniques. Vérifiez l'appareil avant l'utilisation, pour détecter des dommages. L'appareil ne doit pas être utilisé s'il a reçu un coup ou a été autrement endommagé. Veuillez respecter les dispositions et restrictions nationales. N'utilisez pas le produit à d'autres fins que celles décrites dans le mode d'emploi. Ce produit n'est pas un jouet. Maintenez-le hors de la portée des enfants ou des personnes handicapées sur le plan mental. Toute réparation ou modification qui n'est pas effectuée par le fournisseur initial entraîne l'annulation de la garantie. L'appareil ne doit être utilisé que par des personnes ayant lu et compris ce manuel. Les spécifications de l'appareil peuvent être modifiées sans indication préalable.

11. Informations sur la mise au rebut de vos appareils

Sur cette page, vous trouverez des informations sur la mise au rebut des DEEE par "WD-Plus GmbH". Depuis novembre 2006, lorsque vous achetez un nouvel appareil électrique ou électronique, en payant une „éco-participation", vous participez au financement de la collecte et du recyclage d'un ancien équipement équivalent. L'éco-participation DEEE correspond à la contribution financière du consommateur à la collecte, à la réutilisation, au recyclage d'un produit usagé équivalent. Son montant varie selon le produit et le type de traitement qu'il nécessite.
Le symbole de la poubelle barrée, apposé sur nos produits ou son emballage, indique que ce produit ne doit pas être traité avec les déchets ménagers.

Il doit être remis à un point de collecte approprié pour le recyclage des équipements électriques et électroniques :

• dans les points de distribution en cas d'achat d'un équipement équivalent,
• dans les points de collecte mis à votre disposition localement (déchetterie,

collecte sélective, etc.).

"WD-Plus GmbH", via son mandataire Recy'stem Pro, est adhérent de l'Eco Ecosystem qui garantit la collecte, le recyclage et la dépollution de nos appareils électriques usagés, dans le respect des plus hautes exigences environnementales et sociales.
Ecosystem Eco Organisme agréé par les Pouvoirs publics pour la filière DEEE*.
"WD-Plus GmbH" est enregistrée dans le Registre National des Producteurs SYDEREP, tenu par l'ADEME, sous le numéro : "FR031263". Pour plus d'informations sur le recyclage de nos produits et pour découvrir le point de collecte le plus proche

de chez vous veuillez visiter la page :

ecosystem
recycler c'est protéger
Pour recycler
un équipement électrique
0 809 540 590 Service gratuit + prix appel
www.ecosystem.eco

12. Garantie

Nonobstant les droits de garantie légaux, le fabricant offre une garantie conformément aux lois en vigueur dans votre pays, pour une durée d'au moins 1 an (2 ans en Allemagne). La période de garantie débute à la date de vente de l'appareil au consommateur final. La garantie s'étend exclusivement sur les défauts qui sont imputables à un vice matériel ou un défaut de fabrication. Les travaux effectués dans le cadre de la garantie doivent être exclusivement effectués par le service à la clientèle. Pour faire valoir votre droit de garantie, il faut joindre le document de vente original (avec la date de vente).

Sont exclus de la garantie :

- usure normale
- utilisations non conformes, par exemple surcharge de l'appareil, accessoires non homologués
- détérioration par des effets extérieurs, utilisation de la violence ou par des corps étrangers
- dommages provoqués par le non-respect des instructions du mode d'emploi, par exemple raccordement à une tension secteur inadaptée ou non-respect des consignes du mode d'emploi
- appareils totalement ou partiellement démontés

Points de collecte sur www.quefairedemesdechets.fr
Privilégiez la réparation ou le don de votre appareil !

Au sein de l'Union européenne, ce symbole indique que ce produit ne doit pas être mis au rebut avec les ordures ménagères. Les appareils usagés contiennent des matériaux de valeur recyclables, qui doivent être soumis au recyclage, non seulement pour ne pas polluer l'environnement, mais aussi, pour ne pas constituer un danger pour la santé en raison d'une mise au rebut non contrôlée. Par conséquent, veuillez mettre les appareils usagés au rebut dans les systèmes de collecte usagés ou envoyez au magasin où vous l'avez acheté, pour la mise au rebut. Il se chargera ensuite du recyclage des matériaux de l'appareil.

Directive DEEE : 2012/19/UE
DEEE Numéro de registre : DE 67896761

La société WD Plus GmbH déclare par la présente que l'appareil 303319 / 303904 est conforme aux exigences fondamentales et aux autres dispositions pertinentes de la directive. Pour obtenir une déclaration de conformité complète, adressez-vous à : WD Plus GmbH, Wohlenbergstraße 16, 30179 Hanovre ou sur le site Internet suivant : http://model.ganzeinfach.de/303319

⚠ Istruzioni per l'uso e indicazioni di sicurezza

- Leggere l'intero manuale prima di usare questo prodotto. Conservare le presenti istruzioni per l'uso.
- Prima di utilizzare il riscaldamento, verificare che la tensione contrassegnata sulla targhetta tipo corrisponda a quella della propria rete elettrica.
- Non tirare il cavo quando si desidera togliere la spina dalla presa. Tirare sempre alla spina stessa!
- Non bloccare in nessun caso il ventilatore dell'apparecchio. Ciò potrebbe causare il danneggiamento dell'apparecchio, comportare un incendio o una scossa elettrica.
- Non bloccare in nessun caso l'ingresso dell'aria del termoventilatore da interni.

- Quando l’apparecchio non viene utilizzato, togliere sempre la spina dalla presa. Non lasciare mai il termoventilatore incustodito.
- Questo apparecchio rilascia forte calore durante il funzionamento. Pertanto toccarlo solo agli elementi di comando. In caso di dubbio indossare guanti resistenti al calore.
- Tenere lontani dal termoventilatore materiali infiammabili quali cuscini, carta, vestiti, tende o altri oggetti facilmente infiammabili.
- Questo apparecchio è destinato esclusivamente all'uso privato.
- Attenzione! Non utilizzare il termoventilatore in stanze piccole, quando sono occupate da persone che non sono in grado di lasciare la stanza, il locale o il veicolo autonomamente.

- La pulizia e manutenzione non devono essere eseguite da bambini.
- Questo apparecchio può essere utilizzato da bambini a partire dagli 8 anni di età e da persone con limitate capacità fisiche, sensoriali o cognitive o prive di esperienza e conoscenza, premesso che ricevano precise istruzioni sull'utilizzo dell'apparecchio e comprendano i rischi che ne derivano.
- *CAUTELA*! Alcune parti del prodotto possono riscaldarsi notevolmente e causare ustioni. Prestare particolare attenzione quando sono presenti bambini o persone inferme.
- Non immergere l'apparecchio nell'acqua per la pulizia. Strofinare il corpo con un panno asciutto.
- Posizionare l'apparecchio ad una distanza minima di 1 m da altri oggetti.

- Utilizzare il prodotto solo su una superficie diritta.
- Togliere l'apparecchio dalla corrente in caso di non utilizzo o per la pulizia.
- Tenere lontano l'apparecchio di almeno 1 m da materiali infiammabili come mobili, tende, biancheria da letto, vestiti o carta, ad esempio.
- Fare attenzione che il cavo non entri in contatto con superfici calde o bagnate.
- In presenza di difetti al cavo di alimentazione, non accendere l'apparecchio. In tal caso rivolgersi al produttore dell'apparecchio.
- In nessun caso spostare l'apparecchio durante il funzionamento.
- L'apparecchio può essere aperto o riparato solo da personale specializzato qualificato.

- Rimuovere il materiale d'imballaggio e prima dell'uso accertarsi che l'apparecchio si trovi in stato perfetto.
- Accertarsi che i bambini non giochino con l'apparecchio o con i materiali d'imballaggio.
- Questo prodotto non è un giocattolo.
- È necessaria un'accurata supervisione quando il dispositivo viene utilizzato da o in prossimità di bambini o persone inferme.
- Non usare l'apparecchio dopo un guasto, se ha subito una caduta o sembra in qualche modo danneggiato. Spedire il prodotto completo al produttore per l'ispezione, la riparazione o la sostituzione.

- Prima di staccare la spina, assicurarsi che l'apparecchio sia spento. Toccando l'apparecchio, accertarsi che le mani siano asciutte per evitare una scossa elettrica.
- Afferrare il riscaldatore esclusivamente all'impugnatura sul retro.
- Non utilizzare il riscaldatore in zone come garage in cui si utilizzano o si conservano benzina, vernici o altre sostanze infiammabili.
- Questo prodotto non va utilizzato nelle immediate vicinanze di acqua, ad es. vasca da bagno, lavandino, piscina ecc. in cui esiste il pericolo di immersione o presenza di spruzzi.

- Una causa frequente del surriscaldamento sono depositi di polvere e pelucchi che penetrano nell'apparecchio. Accertarsi che tali depositi vengano rimossi regolarmente staccando il riscaldatore dalla spina, affinché possa raffreddarsi ed essere pulito (come descritto nella sezione "Pulizia e cura").
- Non collegare l'apparecchio a un cavo di prolunga o una ciabatta.
- Non utilizzare l'apparecchio all’aperto.
- Utilizzare questo riscaldatore come descritto nel presenti manuale. Qualsiasi uso diverso non consigliato dal produttore può causare incendi, scosse elettriche o lesioni alle persone e annullare la garanzia.

- ATTENZIONE: Non coprire!
- Non coprire assolutamente il prodotto durante il funzionamento o poco dopo (ad es. con vestiti, una coperta, una tenda ecc.) per evitare il surriscaldamento del prodotto. Sussiste inoltre pericolo d'incendio!

Grazie per aver scelto un prodotto di Brandson. Per utilizzare con soddisfazione l'apparecchio acquistato a lungo, si prega di leggere attentamente le seguenti istruzioni per l'uso.

1. Contenuto della confezione

- Termoventilatore
- Istruzioni per l'uso

2. Dati tecnici

Alimentazione di tensione	220-240V AC/50Hz
Potenza assorbita	Livello 1: 800 W/livello 2: 1500 W
Dimensioni (H x L x P)	ca. 270 mm x 170 mm x 130 mm
Classe di protezione	Classe di protezione II
Peso	ca. 1400 g
Temperatura ambiente	0°C - 40°C
Caratteristiche	• Oscillazione attivabile • 2 livelli di calore

3. Funzione

Con il termoventilatore di Brandson riscalderete l'ambiente desiderato. Grazie all'oscillazione attivabile e i 2 livelli di riscaldamento potete riscaldare a vostro piacere.

Nota: Affinché il riscaldatore funzioni correttamente e riscaldi, è necessario impostare la temperatura desiderata sull'apparecchio.

Per l'impostazione ideale sul termostato, procedere come segue:

impostare il termostato al massimo livello Non appena è raggiunta la temperatura desiderata nell'ambiente, mettere indietro il termostato fino a quando il termoventilatore si spegne. In questo modo l'apparecchio mantiene automaticamente la temperatura desiderata. Se sembra che il riscaldamento non riscaldi, aumentare la temperatura desiderata sul riscaldamento per attivare gli elementi riscaldanti.

4. Dettagli del prodotto

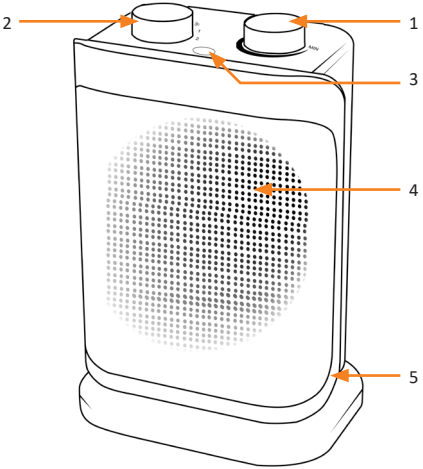

N.	Descrizione
1	Regolatore temperatura
2	Regolatore di livello di potenza
3	LED di stato
4	Elementi riscaldanti
5	Base d'appoggio

5. Installazione

Rimuovere il prodotto dall'imballaggio e togliere qualsiasi materiale d'imballaggio e controllare il contenuto per verificare la presenza di danni. Il termoventilatore deve essere collocato su una superficie diritta e piana. Accertarsi che il luogo di ubicazione del riscaldatore si trovi ad una distanza minima di 1m da altri oggetti, non direttamente al di sotto di una presa. Deve essere disponibile una presa per l'alimentazione di corrente degli apparecchi.

Attenzione! Accertarsi che l'apparecchio non venga posizionato in prossimità di materiali infiammabili o liquidi, o che l'uscita dell'aria indichi in tali direzioni.

6. Messa in funzione

Collegare l'apparecchio a una presa elettrica da 220-240V AC. Per avviare l'apparecchio, girare il "regolatore di livello di potenza" sul lato superiore alla velocità desiderata.

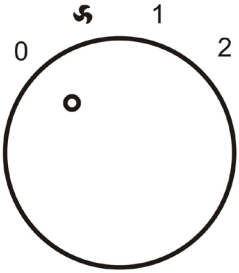

0	Ventilatore spento
Simbolo ventilatore	Solo ventilatore acceso
1	Primo livello di riscaldamento (750W)
2	Secondo livello di riscaldamento (1500W)

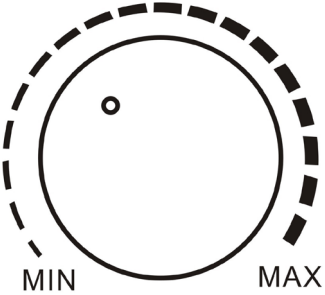

Con il "Regolatore di temperatura" si seleziona la temperatura desiderata. "MIN" è l'impostazione di temperatura più bassa e "MAX" corrisponde a quella più alta. Per spegnere l'apparecchio, girare il "Regolatore di temperatura" in senso antiorario fino a quando l'apparecchio si spegne con un"click" udibile.

Questa temperatura impostata viene mantenuta pressoché costante tramite l'accensione e lo spegnimento automatici dell'apparecchio. Prestare attenzione affinché l'apparecchio venga acceso solo quando l'impostazione della temperatura è superiore alla temperatura dell'ambiente.

7. Surriscaldamento

Di norma il surriscaldamento si verifica unicamente se una delle aperture del termoventilatore è bloccata o intasata. Questo apparecchio è dotato di un fusibile termico ripristinabile automaticamente. Non appena viene raggiunta la temperatura di surriscaldamento, il riscaldamento si spegne automaticamente. Il funzionamento del termoventilatore può essere ripristinato solo quando il fusibile viene ripristinato.

8. Oscillazione

L'oscillazione può essere attivata e disattivata tramite l'apposito interruttore ubicato sul retro.

9. Pulizia e cura

Spegnere l'apparecchio completamente e staccarlo dall'alimentazione elettrica prima di iniziare con i lavori i pulizia.
Pulire il corpo con un panno leggermente inumidito, un aspirapolvere o una spazzola per polvere. Per la pulizia non usare mai detergenti infiammabili, aggressivi o abrasivi come benzolo o spirito.
Pulire regolarmente l'ingresso e l'uscita dell'aria con un aspirapolvere.
Se l'apparecchio non viene utilizzato per un periodo prolungato deve essere protetto contro polvere e sporco eccessivi.

⚠ 10. Avvertenze di sicurezza ed esclusione della responsabilità

Non tentare mai di aprire l'apparecchio per effettuare riparazioni o trasformazioni. Evitare il contatto con le tensioni di rete. Non cortocircuitare il prodotto. L'apparecchio non può essere usato all'aperto, utilizzarlo solo in luoghi asciutti. Proteggerlo da elevata umidità dell'aria, acqua e neve. In ogni caso, tenere l'apparecchio lontano da elevate temperature. Non esporre l'apparecchio a improvvisi sbalzi termici o forti vibrazioni in quanto potrebbero danneggiarsi le parti elettroniche. Prima di utilizzare l'apparecchio verificare la presenza di eventuali danneggiamenti. Non utilizzare l'apparecchio se ha subito un urto o è stato danneggiato in un altro modo. Rispettare le normative e limitazioni nazionali. Utilizzare l'apparecchio unicamente per gli scopi descritti nelle istruzioni. Questo prodotto non è un giocattolo. Conservarlo fuori dalla portata di bambini o persone con capacità mentali limitate. Ogni riparazione o modifica al prodotto non effettuata dal fornitore originale comporta l'estinzione dei diritti di garanzia. Il dispositivo può essere utilizzato solo da persone che hanno letto e compreso le presenti istruzioni. Le specifiche dell'apparecchio possono cambiare senza preavviso.

11. Indicazioni per lo smaltimento

Secondo la direttiva europea RAEE, le apparecchiature elettriche ed elettroniche non possono essere smaltite con i rifiuti domestici. I loro componenti devono essere consegnati separatamente al centro di riciclaggio o smaltimento, in quanto gli eventuali componenti tossici e pericolosi possono inquinare permanentemente l'ambiente in caso di smaltimento improprio.

Secondo la legge sulle apparecchiature elettriche ed elettroniche (ElektroG) il consumatore è tenuto a restituire gratuitamente tali apparecchi al termine del-

la loro vita al produttore, al punto vendita o a punti di raccolta pubblici allestiti appositamente. Dettagli in merito sono regolati dalla rispettiva legge nazionale. Il simbolo riportato sul prodotto, le istruzioni per l'uso e/o la confezione indicano tali disposizioni. Con questo tipo di differenziazione dei materiali, con il riciclaggio e lo smaltimento di apparecchi vecchi, l'utente dà un importante contributo alla tutela dell'ambiente.

12. Garanzia

A prescindere dai diritti di garanzia legali, il produttore concede una garanzia secondo le leggi del paese dell'utente, comunque non inferiore a 1 anno (in Germania 2 anni). Inizio della garanzia è la data di vendita dell'apparecchio al consumatore finale. La garanzia copre esclusivamente difetti riconducibili a materiale o produzione. Riparazioni in garanzia possono essere effettuate esclusivamente da un servizio clienti autorizzato. Per fare valere il diritto di garanzia è necessario allegare il documento di vendita originale (con data di vendita).

Sono esclusi dalla garanzia:

- Normale usura
- Uso non conforme, come sovraccarico dell'apparecchio, accessori non consentiti
- Danneggiamento dovuto a interventi di terzi, uso di forza o corpi estranei
- Danni causati dall'inosservanza delle istruzioni per l'uso, ad es. collegamento a tensione di rete errata o mancato rispetto delle istruzioni di montaggio
- Apparecchi smontati completamente o parzialmente

All'interno della UE questo simbolo indica che il prodotto non può essere smaltito come rifiuto domestico. Apparecchi usati contengono preziosi materiali riciclabili che devono essere consegnati ad un centro di riciclaggio per non danneggiare l'ambiente ovvero la salute umana a causa di eliminazione di rifiuti non controllata. Pertanto si prega di smaltire gli apparecchi usati tramite opportuni sistemi di raccolta o di consegnarli presso il luogo in cui sono stati acquistati per lo smaltimento. Questo consegnerà l'apparecchio al riciclaggio.

Direttiva RAEE: 2012/19/UE
Numero reg. RAEE: DE 67896761

Con la presente la ditta WD Plus GmbH dichiara che l'apparecchio 303319 / 303904 è conforme ai requisiti essenziali e alle rimanenti disposizioni in materia. Una dichiarazione di conformità completa è disponibile presso: WD Plus GmbH, Wohlenbergstraße 16, 30179 Hannover, o sul nostro sito web: http://model.ganzeinfach.de/30319

⚠ Instrucciones de uso y seguridad

- ¡Lea este manual en su totalidad antes de poner en funcionamiento este aparato! Conserve estas instrucciones de uso.
- Antes de utilizar la calefacción, compruebe que la tensión indicada en la placa de características coincide con la de su red.
- No tire del cable cuando desee desenchufarlo del suministro de corriente. ¡Tire siempre del propio enchufe!
- No bloquee en ningún caso el ventilador del aparato. Esto podría dañar el aparato o dar lugar a una descarga eléctrica o un incendio.
- No bloquee en ningún caso la entrada de aire del calefactor para interiores.
- Desconecte siempre el aparato del suministro de corriente cuando no vaya

a utilizar el aparato. ¡No deje el calefactor sin supervisión!

- El aparato emite mucho calor durante el funcionamiento. Toque solo los elementos de mando. Si es necesario, utilice manoplas de cocina resistentes al calor.
- ¡Mantenga materiales inflamables como cojines, papel, ropa, cortinas y otros lejos del calefactor!
- El aparato solo se ha concebido para un uso privado.
- ¡Atención! No utilice el calefactor en espacios pequeños en presencia de personas que no sean capaces de abandonar la estancia o el vehículo por sus propios medios.
- ¡No deje que los niños se encarguen de la limpieza y el mantenimiento!

- Este aparato puede ser utilizado por niños a partir de 8 años y personas con capacidades físicas, sensoriales o mentales reducidas o falta de experiencia y conocimientos cuando se encuentren bajo supervisión o hayan sido instruidos en relación con el uso seguro del aparato y los peligros que pueden derivarse del mismo.
- *¡PRECAUCIÓN*! Algunas partes de este producto pueden calentarse mucho y causar quemaduras. Preste especial atención cuando utilice el aparato en presencia de niños o personas vulnerables.
- No lo sumerja nunca en agua para limpiarlo. Limpie la carcasa con un paño suave.
- Coloque el aparato al menos a 1 m de distancia de otros objetos.

- Utilice el aparato solo sobre una superficie lisa.
- Desenchúfelo cuando no lo vaya a usar o durante la limpieza.
- Mantenga una distancia mínima de 1 m entre el aparato y materiales inflamables como muebles, cortinas, ropa de cama, prendas de vestir o papel.
- Preste atención a que el cable no entre en contacto con ninguna superficie caliente o húmeda.
- No encienda el aparato si detecta un defecto en el cable de red. En ese caso, diríjase al fabricante del producto.
- No mueva en ningún caso el aparato mientras esté funcionando.
- Solo personal especializado y cualificado puede abrir y reparar el aparato.
- Retire el material de embalaje y compruebe que el aparato se encuentra

en perfecto estado antes de usarlo.

- ¡Asegúrese de que los niños no jueguen con el aparato o los materiales de embalaje!
- ¡Este producto no es un juguete!
- Es imprescindible supervisar a los niños cuando estos utilicen el aparato o este se utilice en su presencia o la de personas débiles.
- No utilice el aparato si ha sufrido un fallo de funcionamiento, se ha caído o parece dañado del modo que sea. Envíe el aparato completo al fabricante para que lo inspeccione, lo repare o lo sustituya.
- Antes de enchufar el cable de red, asegúrese de que el aparato está apagado. Si va a tocarlo, asegúrese de tener las manos secas para evitar descargas eléctricas.

- Sujete el calefactor solo por el asa en la parte posterior.
- No utilice el calefactor en entornos como garajes, donde se utilice o almacene bencina, pintura u otras sustancias inflamables.
- No utilice el aparato en cercanía directa de agua como bañeras, pilas, piscinas, etc., donde exista riesgo de que pueda caerse al agua o sufrir salpicaduras.
- Una causa frecuente de sobrecalentamiento son las acumulaciones de polvo y pelusas dentro del aparato. Asegúrese de limpiar esas acumulaciones con regularidad. Para ello, desenchufe el aparato para que se enfríe y pueda limpiarlo (como se describe en la sección "Limpieza y cuidado").

- ¡No conecte el aparato nunca un cable alargador ni una regleta de enchufes!
- ¡No utilice el aparato en exteriores!
- Utilice este calefactor únicamente como se describe en este manual. Cualquier otro uso no recomendado por el fabricante puede dar lugar a incendios, cortocircuitos o daños personales, y la anulación de la garantía.
- ATENCIÓN: ¡No lo cubra!
- No cubra el producto nunca mientras esté funcionando ni poco después de haberlo apagado (p. ej., con ropa, una manta, cortinas) para evitar que se sobrecaliente. ¡Riesgo de incendio!

Gracias por escoger un producto de Brandson. Para que pueda disfrutar de su adquisición, le rogamos que lea atentamente las siguientes instrucciones de uso.

1. Volumen de suministro

- Calefactor
- Instrucciones de uso

2. Datos técnicos

Suministro de energía	220-240 V CA / 50 Hz
Consumo de potencia	Nivel 1: 800 W / Nivel 2: 1500 W
Dimensiones (Alt. x Anch. x Prof.)	aprox. 270 mm x 170 mm x 130 mm
Clase de protección	Clase de protección II
Peso	aprox. 1400 g
Temperatura ambiente	0°C - 40°C
Propiedades	• Oscilación opcional • 2 niveles de calefacción

3. Función

Con el calefactor de Brandson podrá calentar las zonas que desee. Gracias a la función de oscilación opcional y los 2 niveles de calentamiento, podrá adaptar el calentamiento a sus necesidades.

Indicación: Para que el calefactor funcione correctamente, es necesario configurar la temperatura adecuada en el aparato.

Proceda de la manera siguiente para encontrar la configuración ideal del termostato: coloque el termostato en el nivel de calentamiento más alto. En cuanto se alcance la temperatura ambiental deseada, baje poco a poco el termostato hasta que se apague el calefactor. El calefactor mantiene automáticamente la temperatura deseada. Si tiene la sensación de que no calienta, suba la temperatura deseada para activar los elementos calentadores.

4. Detalles del producto

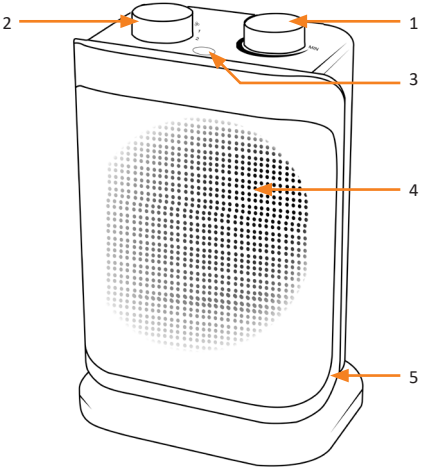

N.º	Denominación
1	Regulador de temperatura
2	Regulador de calentamiento
3	LED de estado
4	Elementos calentadores
5	Pie

5. Instalación

Saque el aparato del embalaje, retire todo el material de embalaje y compruebe que el aparato no presente daños. Coloque el calefactor solo sobre una superficie lisa y plana. Asegúrese de que el aparato quede colocado a al menos 1 m de distancia de otros objetos, y nunca debajo de un enchufe. Debe haber un enchufe para el suministro eléctrico de los dispositivos.

¡Atención! Asegúrese de no colocar el aparato cerca de materiales inflamables o líquidos, así como de que la salida de aire no quede orientada en ese sentido.

6. Puesta en marcha

Conecte el aparato a un enchufe debidamente conectado de 220-240 V CA. Para poner en marcha el aparato, gire el "regulador de potencia" en la parte superior hasta la velocidad deseada.

Con el "regulador de temperatura" podrá seleccionar la temperatura deseada.

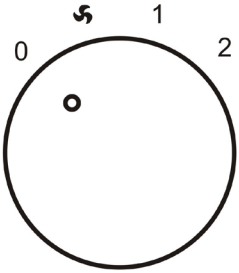

0	Calefactor apagado
Símbolo de ventilador	Solo ventilador encendido
1	Primer nivel de calentamiento (750 W)
2	Segundo nivel de calentamiento (1500 W)

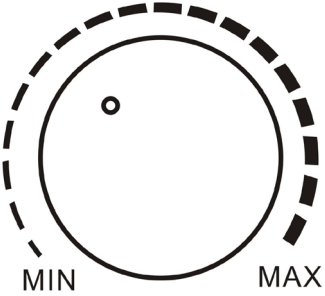

"MIN" es la temperatura más baja, y "MAX" se corresponde con la más alta. Para apagar el aparato, gire el "regulador de temperatura" en sentido contrario a las agujas del reloj hasta que oiga un "clic".

La temperatura configurada se mantiene prácticamente constante gracias al encendido y apagado automáticos del aparato. Por favor, tenga en cuenta que el aparato no se encenderá a menos que la temperatura del termostato sea superior a la ambiental.

7. Sobrecalentamiento

Por regla general, el sobrecalentamiento sólo se produce si una de las aberturas del calefactor del ventilador está bloqueada u obstruida. Este dispositivo tiene un fusible térmico de reposición automática. En cuanto se alcanza la temperatura de sobrecalentamiento, el calentador se apaga automáticamente. El funcionamiento del calefactor del ventilador sólo se puede reanudar cuando se repone el fusible.

8. Oscilación

La oscilación se activa y desactiva por medio del interruptor de oscilación en la parte posterior.

9. Limpieza y cuidado

Apague el aparato por completo y desconéctelo de la red de alimentación antes de empezar con las labores de limpieza.
Limpie el aparato con un paño húmedo, un aspirador o un cepillo para polvo.
No utilice nunca productos limpiadores inflamables, agresivos o abrasivos como benceno o alcohol.
Limpie la entrada de aire de forma regular con un aspirador.
Si no va a utilizarlo durante un período prolongado de tiempo, protéjalo del polvo y la suciedad.

⚠ 10. Advertencias de seguridad y exoneración de responsabilidad

No intente abrir el dispositivo para realizar reparaciones o modificaciones. Evite el contacto con la red eléctrica. No produzca un cortocircuito en el producto. El dispositivo no admite la operación en exteriores, utilícelo solo en entornos secos. Protéjalo contra la humedad, el agua y la nieve. Manténgalo protegido de las altas temperaturas. No lo someta a cambios de temperatura repentinos o fuertes vibraciones porque esto puede dañar las partes electrónicas. Antes del uso del dispositivo, compruebe si hay daños. No debe usarse el dispositivo, si ha recibido golpes o ha sido dañado de alguna forma. Cumpla con las determinaciones y limitaciones nacionales. No use el dispositivo para usos diferentes de los que ha sido creado. Este producto no es un juguete. Consérvelo fuera del alcance de los niños o de personas con las capacidades físicas disminuidas. Cualquier reparación o cambio en el dispositivo que no haya sido llevada a cabo por el proveedor da lugar a la rescisión de los derechos de garantía. El dispositivo solo debe ser utilizado por personas que han leído y entendido este manual. Las especificaciones del dispositivo pueden cambiarse sin que sea necesario realizar un aviso previo.

11. Indicaciones de eliminación

Los dispositivos eléctricos y electrónicos no deben eliminarse con los residuos domésticos según la directiva europea WEEE. Los componentes deben reciclarse o eliminarse por separado porque una eliminación indebida de las piezas tóxicas y peligrosas puede dañar de forma significativa el medio ambiente.

Como usuario, está obligado por la ley de dispositivos eléctricos y electrónicos a reenviar de forma gratuita los dispositivos eléctricos y electrónicos al final de su vida útil al fabricante, al punto de venta o al punto de recogida público especificado. La

legislación de cada país tiene sus propias disposiciones al respecto. El símbolo en el producto, en el manual de instrucciones o en el embalaje indica estas determinaciones. Gracias a este tipo de separación de los materiales, aprovechamiento y eliminación de dispositivos antiguos se realiza una aportación importante al medio ambiente.

12. Garantía

Sin perjuicio de la garantía legal, el fabricante otorga una garantía de conformidad con las leyes de su país, como mínimo no obstante de un año (dos años en Alemania). La garantía comienza en la fecha de venta del producto al consumidor final. La garantía incluye exclusivamente fallos resultantes de defectos materiales o de fabricación. Las reparaciones incluidas en la garantía solo pueden realizarse por un servicio de atención al cliente autorizado. Para hacer valer su derecho de garantía, debe incluir el recibo de compra original (con la fecha de compra).

Quedan excluidos de la garantía:
- Desgaste normal
- Usos indebidos como, p. ej., sobrecargas del aparato, accesorios no autorizados
- Daños por intervención ajena, uso de la violencia o por cuerpos extraños
- Daños por inobservancia del manual de uso, p. ej., conexión a una tensión de red incorrecta, o inobservancia de las instrucciones de montaje
- Desmontaje completo o parcial del aparato

Dentro de la UE, este símbolo indica que este producto no se puede eliminar junto con la basura doméstica. Los aparatos usados contienen materiales reciclables muy valiosos que deben entregarse para su reutilización y para evitar daños al medio ambiente y la salud derivados de una eliminación incontrolada. Por ello, elimine los aparatos usados a través de un sistema de recogida adecuado o envíelos para su eliminación al lugar donde los haya adquirido. Ellos se encargarán del reciclaje.

Directiva WEEE: 2012/19/UE
Número de registro WEEE: DE 67896761

La empresa WD Plus GmbH declara por la presente que el aparato 303319 / 303904 satisface los requisitos esenciales y el resto de disposiciones pertinentes. Solicite una declaración de conformidad completa en: WD Plus GmbH, Wohlenbergstraße 16, 30179 Hannover, o en nuestra dirección de Internet: http://model.ganzeinfach.de/303319

Model identifier(s): WDP-303319, WDP-303904					
Item	**Symbol**	**Value**	**Unit**	**Item**	**Unit**
Heat output				**Type of heat output/ room temperature control (select one)**	
Nominal heat output	Pnom	1,45	kW	single stage heat output and no room temperature control	[NO]
Minimum heat output (indicative)	Pmin	0,78	kW	Two or more manual stages, no room temperature control	[NO]
Maximum continuous heat output	Pmax,c	1,45	kW	with mechanic thermostat room temperature control	[YES]
Power consumption				with electronic thermostat room temperature control	[NO]
In off mode	Po	0,00	W	electronic room temperature control plus day timer	[NO]
In standby mode	Psm	NA	W	electronic room temperature control plus week timer	[NO]
In idle mode	Pidle	0,00	W	**Other control options (multiple selections possible)**	
In network standby	Pnsm	NA	W		
Standby mode with display of information or status			**yes**	room temperature control, with presence detection	[NO]
Seasonal space heating energy efficiency in active mode	$\eta_{s,on}$	**85,0**	**%**	room temperature control, with open window detection	[NO]
				distance control option	[NO]
				adaptive start control	[NO]
				working time limitation	[NO]
				black bulb sensor	[NO]
				Self-learning functionality	[NO]
				Control accuracy	[NO]
Contact details				WD Plus GmbH Wohlenbergstraße 16, 30179 Hannover	

Notes

CONTACT US

feedback@ganzeinfach.de

(DE) 0800 72 444 05
+49 511 / 13221 710
(UK) +49 511 / 13221 720
(FR) +49 511 / 13221 730
(IT) +49 511 / 13221 740
(ES) +49 511 / 13221 750

MO-FR 9:30am - 18pm CET

brandson-equipment.de

WD Plus GmbH
Wohlenbergstraße 16 · 30179 Hannover, DE

V1.5