BRANDSON®

- EQUIPMENT -

BEDIENUNGSANLEITUNG
USER MANUAL

MULTIFUNKTIONSWERKZEUG
MULTIFUNCTION TOOL

Mod.-Nr.: 304024

Table of contents

1. Deutsch..... 3

2. English 8

https://model.ganzeinfach.de/304024

GER: Aktuelle Treiber, Bedienungsanleitungen und sonstige relevante Dokumente zu diesem Produkt finden Sie auf unserer Homepage.

ENG: Current drivers, user manuals and other relevant documents for this product can be found on our homepage.

FRA: Les pilotes actuels, les modes d'emploi et les autres documents relatifs à ce produit sont disponibles sur notre site Internet.

ITA: I driver aggiornati, le istruzioni per l'uso e altri documenti rilevanti per questo prodotto sono disponibili sulla nostra homepage.

ESP: Los controladores actuales, las instrucciones de uso y otros documentos relevantes para este producto se pueden encontrar en nuestra página web.

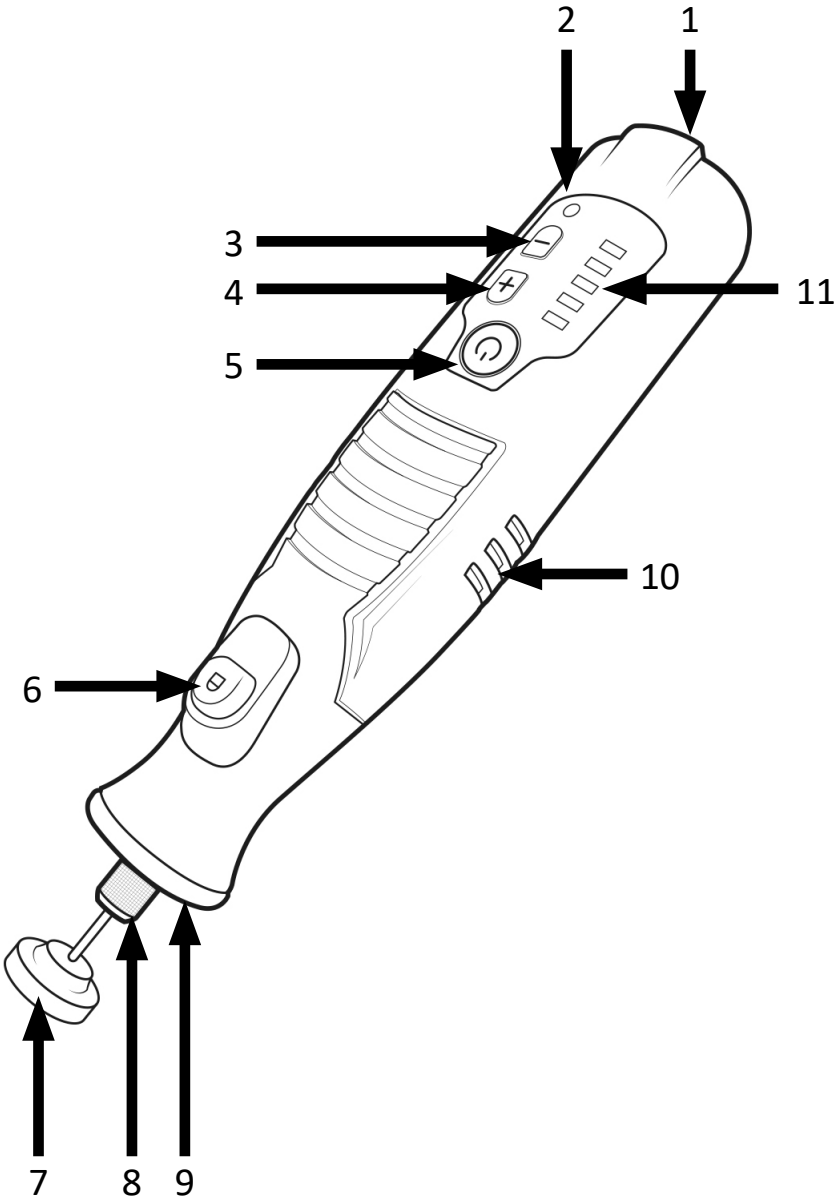
2
1
3
4
11
5
10
6
7
8
9

Warnung! Dieses Gerät kann gefährlich sein! Bei einem unvorsichtigen oder unsachgemäßen Gebrauch können Sie sich und anderen Personen Schaden oder Verletzungen zufügen.

Bitte lesen Sie alle Anweisungen aufmerksam durch, damit Sie die Bedienung des Gerätes verstehen und stets wissen, was Sie tun.

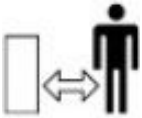

Lassen Sie bitte keine Passanten oder unqualifizierte Personen nah an das Gerät kommen.

Tragen Sie stets einen Gehörschutz, eine Schutzbrille, eine Staubschutzmaske sowie Schutzhandschuhe.

Schalten Sie das Gerät aus! Ziehen Sie vor der Einstellung, oder Reinigung oder bei Defekt des Gerätes oder Netzkabels stets den Stecker aus der Steckdose.

Setzen Sie das Gerät unter keinen Umständen Regen aus. Lagern Sie es nicht im Freien und lassen Sie es nicht im Regen stehen.

WICHTIGE SICHERHEITSHINWEISE FÜR DIESES GERÄT

Lesen Sie bitte alle Sicherheitshinweise und Anweisungen aufmerksam durch! Ein Nichteinhalten der Sicherheitshinweise und Anweisungen kann zu einem elektrischen Schlag, Brand und/oder zu schweren Verletzungen führen.

Bewahren Sie die Sicherheitshinweise und die Anleitung für die Zukunft auf. Der in den nachfolgenden Sicherheitshinweisen verwendete Begriff “Elektrowerkzeug” bezieht sich auf Elektrowerkzeuge mit Netzkabel und auf akkubetriebene Elektrowerkzeuge ohne Netzkabel.

Arbeitsbereichssicherheit

• **Halten Sie den Arbeitsbereich ausreichend beleuchtet.** Schmutzige oder unbeleuchtete Arbeitsbereiche führen zu Unfällen.

• **Betreiben Sie Elektrowerkzeuge nicht in explosionsgefährdeten Umgebungen wie z.B. brennbare Flüssigkeiten, Gase oder Ähnliches.** Elektrowerkzeuge können Funken erzeugen, die die brennbaren Materialien entzünden können!

• **Halten Sie umstehende Personen sowie Kinder während der Benutzung des Elektrowerkzeugs fern.** Es könnte die Kontrolle über das Gerät verloren werden, sollten Sie abgelenkt werden.

Elektrische Sicherheit

• **Der Anschlussstecker des Elektrowerkzeugs muss in eine ordnungsgemäß angeschlossene Steckdose passen. Der Stecker darf nicht verändert oder angepasst werden. Verwenden Sie in keinem Fall Adapterstecker mit geerdeten Elektrowerkzeugen.** Vorschriftsgemäße Stecker und Steckdosen reduzieren das Risiko eines Stromschlags.

• **Vermeiden Sie jeglichen Körperkontakt mit geerdeten Oberflächen wie zum Beispiel bei Heizungen, Kühlschränken oder Rohren.** Es besteht hierbei das Risiko eines elektrischen Schlags.

• **Halten Sie Elektrowerkzeuge von Nässe und Regen fern.** Sollte Wasser in ein Elektrowerkzeug eindringen, erhöht dies die Gefahr eines elektrischen Schlages!

• **Zweckentfremden Sie das Kabel auf keinen Fall! Tragen Sie das Elektrogerät niemals am Kabel, hängen Sie es nicht am Kabel auf oder ziehen Sie niemals am Kabel, um den Stecker aus der Steckdose zu ziehen. Halten Sie das Kabel von Öl, Hitze und scharfen Kanten oder z.B. vor beweglichen Teilen fern!** Ein beschädigtes oder verheddertes Kabel erhöht das Risiko eines elektrischen Schlages!

• **Sollten Sie ein Elektrowerkzeug im Freien betreiben, verwenden Sie jederzeit ein für die Außenbereichsnutzung geeignetes Verlängerungskabel.** Die Verwendung eines für den Außenbereich geeigneten Kabels verringert die Gefahr eines elektrischen Schlags.

Persönliche Sicherheit

• **Stellen Sie sicher, dass Sie stets aufmerksam sind. Achten Sie darauf, was Sie tun und gehen Sie mit der nötigen Vernunft an die Arbeit. Benutzen Sie kein Elektrowerkzeug, wenn Sie unter dem Einfluss von Alkohol, Drogen oder Medikamenten stehen oder müde sind!** Unachtsamkeiten beim Gebrauch von Elektrowerkzeugen kann zu schweren Verletzungen führen.

• **Tragen Sie während der Verwendung des Elektrowerkzeugs stets eine persönliche Schutzausrüstung und eine Schutzbrille.** Das Tragen von entsprechender Schutzkleidung wie z.B. Gehörschutz, Schutzbrille, Sicherheitsschuhe und Schutzhelm kann, je nach Art und Einsatz eines Elektrowerkzeuges, das Risiko von Verletzungen verringern.

• **Vermeiden Sie eine unbeabsichtigte Inbetriebnahme des Elektrowerkzeugs. Vergewissern Sie sich immer, ob das Gerät abgeschaltet ist, bevor Sie es an den Akku oder die Stromversorgung anschließen, es aufnehmen oder tragen.** Wenn Sie beim Tragen des Elektrowerkzeuges den Finger am Schalter haben oder das Gerät eingeschaltet an die Stromversorgung anschließen, kann dies zu Unfällen führen.

• **Entfernen Sie jegliche Einstellwerkzeuge oder Schraubenschlüssel, bevor Sie das Gerät einschalten.** Ein Werkzeug oder ein Gegenstand, der sich in einem drehenden Geräteteil befindet, kann zu Verletzungen führen.

• **Halten Sie bei der Verwendung von Elektrowerkzeugen immer eine normale Körperhaltung und sorgen Sie jederzeit für einen sicheren Stand und halten Sie das Gleichgewicht.** Sie können das Elektrowerkzeug in unerwarteten Situationen hierdurch besser kontrollieren.

• **Tragen Sie während der Verwendung eines Elektrowerkzeuges immer eine geeignete Kleidung. Tragen Sie in keinem Fall weite Kleidung oder Schmuck. Halten Sie Ihre Haare, Kleidung sowie Handschuhe stets von bewegenden Teilen fern.** Diese Art von Kleidungsstücken oder Haare können von sich bewegenden Teilen erfasst werden!

• **Falls Anschlussvorrichtungen für Staubabsaug- und Staubaufsammelgeräte vorhanden sind, sollten diese fachgerecht montiert und verwendet werden.** Die Benutzung von Staubschutzvorrichtungen kann Gefahren, die durch Staub verursacht werden, reduzieren.

Gebrauch und Behandlung von Elektrowerkzeugen

• **Überlasten Sie das Elektrowerkzeug in keinem Fall. Verwenden Sie für Ihre Arbeit immer das entsprechend korrekte Elektrowerkzeug.** Arbeiten mit einem falschen Elektrowerkzeug schränkt die Sicherheit erheblich ein.

• **Benutzen Sie in keinem Fall ein Elektrowerkzeug, bei dem der Schalter defekt ist.** Ein Gerät, welches sich nicht mehr ein- oder ausschalten lässt, muss unbedingt repariert werden und darf nicht mehr benutzt werden.

- **Bevor Sie Einstellungen, das Zubehör am Elektrowerkzeug wechseln möchten, oder das Gerät lagern wollen, müssen Sie es von der Stromquelle und/oder dem Akku trennen.** Diese Maßnahmen reduzieren die Gefahr eines versehentlichen Wiedereinschaltens des Gerätes.
- **Bewahren Sie unbenutzte Elektrowerkzeuge außerhalb der Reichweite von Kindern auf. Lassen Sie nicht zu, dass Personen, die nicht mit den Anweisungen des Gerätes vertraut sind, dieses benutzen.** Elektrowerkzeuge sind gefährlich in Händen von unerfahrenen Benutzern.
- **Pflegen Sie Ihre Elektrowerkzeuge. Überprüfen Sie Ihre Geräte auf Fehlausrichtung, Beschädigung und anderen Zustände, die die Inbetriebnahme beeinträchtigen kann. Lassen Sie im Falle einer Beschädigung das Elektrowerkzeug von einem Fachmann reparieren, bevor Sie es wieder verwenden.**
- **Halten Sie Schneidwerkzeuge sauber und scharf. Gut gepflegte Werkzeuge mit scharfen Klingen sind weniger anfällig und lassen sich besser handhaben.**
- **Verwenden Sie das Elektrowerkzeug, das Zubehör sowie die Werkzeugeinsätze gemäß diesen Anweisungen. Berücksichtigen Sie dabei die Bedingungen und die auszuführende Arbeit.**

Gemeinsame Warn- und Sicherheitshinweise zum Schleifen, Sandpapierschleifen, Polieren, Trennschleifen oder Arbeiten mit Drahtbürsten

- **Dieses Gerät ist als Schleifer, Sandpapierschleifer, Polierer, Trennschleifer, Bohrer und als Fräse zu verwenden. Beachten Sie die Warn- und Sicherheitshinweise, die Anweisungen und Daten, die Sie mit dem Werkzeug erhalten.** Wenn Sie die nachfolgenden Anweisungen nicht beachten, kann es zu einem elektrischem Schlag, Feuer und/oder schweren Verletzungen kommen.
- **Verwenden Sie nur Zubehör, welches vom Hersteller speziell für dieses Elektrowerkzeug vorgesehen und empfohlen wurde.** Auch wenn Sie Zubehör an Ihrem Elektrowerkzeug befestigen können garantiert dies keine sichere Verwendung.
- **Die zulässige Drehzahl des Einsatzwerkzeugs muss mindestens genau so hoch sein wie die auf dem Elektrowerkzeug angegebene Höchstdrehzahl.** Zubehörteile, die sich schneller als zulässig drehen, können zerbrechen und umherfliegen.
- **Außendurchmesser und Dicke des Zubehörs müssen den Angaben Ihres Elektrowerkzeugs entsprechen.** Falsch bemessenes Zubehör kann nicht ausreichend abgeschirmt oder kontrolliert werden.

- **Schleifscheiben- oder Walzen oder anderes Zubehör müssen genau auf Ihre Elektrowerkzeugs passen.** Zubehör, welches nicht in die Aufnahme des Elektrowerkzeugs passt, dreht sich ungleichmäßig, vibriert sehr stark und kann zum Verlust der Kontrolle führen.
- **Auf dem Dorn montierte Scheiben, Schneidwerkzeuge oder andere Zubehörteile müssen vollständig in die Spannzange oder das Spannfutter eingesetzt werden.** Wird der Dorn nicht ausreichend und korrekt gespannt oder steht das Einsatzwerkzeug zu weit vor, kann sich das Einsatzwerkzeug lösen und mit hoher Geschwindigkeit ausgeworfen werden.
- **Verwenden Sie keine beschädigten Einsatzwerkzeuge. Kontrollieren Sie vor jeder Verwendung Einsatzwerkzeuge wie z.B. Schleifscheiben, Schleifwalzen auf Risse und Verschleiß oder starke Abnutzung. Kontrollieren Sie Drahtbürsten z.B. auf lockere oder gebrochene Drähte. Wenn das Elektrowerkzeug oder das Einsatzwerkzeug herunterfällt, überprüfen Sie, ob es beschädigt ist. Verwenden Sie bei Zweifel ein unbeschädigtes Einsatzwerkzeug. Wenn Sie das Werkzeug kontrolliert und eingesetzt haben, halten Sie sich und in der Nähe befindliche Personen außerhalb der Ebene des rotierenden Gerätes auf und lassen Sie das Gerät eine Minute lang mit Höchstdrehzahl laufen.** Beschädigte Einsatzwerkzeuge brechen meist in dieser Testzeit.

- **Tragen Sie stets eine persönliche Schutzausrüstung. Verwenden Sie je nach Anwendung Vollgesichtsschutz, Augenschutz und/oder Schutzbrille. Soweit nötig und angemessen, tragen Sie Staubmaske, Gehörschutz, Schutzhandschuhe oder Spezialschürze, die kleine Schleif- und Materialpartikel von Ihnen fernhält.** Die Augen müssen vor herumfliegenden Fremdkörpern geschützt werden, die bei den unterschiedlichen Anwendungen entstehen. Staub- oder Atemschutzmaske müssen den entstehenden Staub filtern. Sollten Sie lange lautem Lärm ausgesetzt sein, können Sie einen Hörverlust erleiden.
- **Achten Sie bei anderen Personen auf sicheren Abstand zu Ihrem Arbeitsbereich. Jeder, der den entsprechenden Arbeitsbereich betritt, muss eine persönliche Schutzausrüstung tragen.** Gebrochene Einsatzwerkzeuge oder Bruchstücke des Werkstücks können umherfliegen und Verletzungen auch außerhalb des direkten Arbeitsbereiches verursachen.
- **Halten Sie das Gerät nur an den isolierten Griffflächen fest, insbesondere dann, wenn Sie Arbeiten ausführen, bei denen das Einsatzwerkzeug verborgene Stromleitungen treffen kann.** Der Kontakt mit spannungsführenden Leitungen kann auch metallische Geräteteile unter Spannung setzen und zu einem elektrischen Schlag führen.

- **Halten Sie das Elektrowerkzeug beim Starten stets gut fest.** Beim Hochlaufen auf die maximale Drehzahl kann das Reaktionsmoment des Motors dazu führen, dass sich das Gerät verdreht. Bringen Sie deshalb Ihren Körper und die Arme in eine Position, um mögliche Rückschlagkräfte abfangen zu können.
- **Verwenden Sie, wenn möglich, Schraubzwingen, um das Werkstück zu fixieren. Halten Sie niemals ein Werkstück in der einen Hand und das Gerät in der anderen Hand, während Sie das Gerät benutzen.** Durch das Einspannen der Werkstücke haben Sie die Hände zur besseren Kontrolle des Elektrowerkzeugs frei. Beim Trennen runder Werkstücke wie Stangenmaterial oder z.B. Rohre, neigen diese zum Wegrollen, wodurch der Werkzeugeinsatz klemmen und auf Sie zugeschleudert werden kann.
- **Legen Sie das Elektrowerkzeug niemals ab, bevor das Einsatzwerkzeug völlig zum Stillstand gekommen ist.** Das sich drehende Einsatzwerkzeug kann in Kontakt mit der Ablagefläche geraten, wodurch Sie die Kontrolle über das Elektrowerkzeug verlieren können.
- **Ziehen Sie nach dem Wechseln von Einsatzwerkzeugen oder nach Einstellungen am Gerät das Spannfutter oder sonstige Befestigungselemente fest an.** Lose Befestigungselemente können sich unerwartet verstellen und zum Verlust der Kontrolle führen.

- **Lassen Sie das Elektrowerkzeug nicht laufen, während Sie es tragen.** Ihre Kleidung kann durch zufälligen Kontakt mit dem sich drehenden Einsatzwerkzeug erfasst werden, und das Einsatzwerkzeug kann sich dadurch in Ihren Körper bohren.
- **Reinigen Sie regelmäßig die Lüftungsschlitze Ihres Elektrowerkzeugs.** Der Motor kann Staub in das Gehäuse ziehen und eine starke Ansammlung von Metallstaub kann elektrische Gefahren verursachen.
- **Benutzen Sie das Elektrowerkzeug nicht in der Nähe brennbarer Materialien.** Funken können diese Materialien entzünden.
- **Verwenden Sie keine Einsatzwerkzeuge, die flüssige Kühlmittel erfordern.** Die Verwendung von Wasser oder anderen flüssigen Kühlmitteln kann zu einem elektrischen Schlag führen.

Rückschlag und entsprechende Sicherheitshinweise

- Rückschlag ist die Reaktion eines hakenden oder blockierten Einsatzwerkzeugs. Verhaken oder Blockieren des Einsatzwerkzeuges führt zu einem abrupten Stopp. Dadurch wird ein unkontrolliertes Elektrowerkzeug gegen die Drehrichtung des Einsatzwerkzeugs an der Blockierstelle beschleunigt. Wenn z. B. eine Schleifscheibe im Werkstück blockiert, kann sich die Kante der

Schleifscheibe, die in das Werkstück eintaucht, verfangen und dadurch kann die Schleifscheibe ausbrechen und/oder einen Rückschlag verursachen. Je nach Drehrichtung der Scheibe bewegt sich diese dann auf die Bedienperson zu oder von ihr weg. Hierbei können Schleifscheiben auch brechen. Ein Rückschlag ist die Folge eines falschen oder fehlerhaften Gebrauchs des Elektrowerkzeugs. Er kann durch geeignete Vorsichtsmaßnahmen, wie nachfolgend beschrieben, verhindert werden:

- **Halten Sie das Elektrowerkzeug gut fest und bringen Sie Ihren Körper und die Arme in eine Position, in der Sie die Rückschlagkräfte abfangen können.** Die Bedienperson kann durch geeignete Vorsichtsmaßnahmen die Rückschlagkräfte beherrschen.
- **Arbeiten Sie besonders vorsichtig im Bereich von scharfen Kanten und Ecken etc. Verhindern Sie, dass Einsatzwerkzeuge vom Werkstück zurückprallen und verklemmen.** Das drehende Einsatzwerkzeug neigt bei Ecken, scharfen Kanten oder wenn es abprallt dazu, sich zu verklemmen. Dieses kann einen Kontrollverlust oder Rückschlag verursachen.
- **Verwenden Sie kein gezähntes Sägeblatt.** Solche Sägeblätter können häufig einen Rückschlag oder den Verlust der Kontrolle über das Elektrowerkzeug verursachen.

- **Führen Sie das Einsatzwerkzeug immer in der Richtung in das Material, in der die Schneidkante das Material verlässt (entspricht die Richtung, in der die Späne ausgeworfen werden).** Das Führen des Elektrowerkzeugs in die falsche Richtung kann ein Ausbrechen des Einsatzwerkzeuges aus dem Werkstück bewirken, wodurch das Elektrowerkzeug in diese Vorschubrichtung gezogen wird.
- **Spannen Sie das Werkstück bei der Verwendung stets fest, insbesondere bei der Verwendung von Trennscheiben.** Bereits bei geringer Verkantung in der Nut verhaken die Einsatzwerkzeuge und können einen Rückschlag verursachen. Bei Verhaken einer Trennscheibe bricht diese gewöhnlich. Bei Verhaken von z.B. Drehfeilen, Fräswerkzeugen kann der Werkzeugeinsatz aus der Nut springen und zum Verlust der Kontrolle über das Elektrowerkzeug führen.

Besondere Sicherheitshinweise zum Schleifen und Trennschleifen

- **Verwenden Sie ausschließlich die für Ihr Elektrowerkzeug zugelassenen Schleifkörper und nur für die empfohlenen Einsatzmöglichkeiten. Beispiel: Schleifen Sie niemals mit der Seitenfläche einer Trennscheibe.** Trennscheiben sind zum Materialabtrag mit der Kante der Scheibe bestimmt. Eine seitliche Krafteinwirkung auf den Schleifkörper kann diesen zerbrechen.

- **Verwenden Sie für kegelförmige und gerade Schleifstifte mit Gewinde nur unbeschädigte Dorne der korrekten Größe und Länge.** Geeignete Dorne vermindern die Möglichkeit des Bruchs.
- **Vermeiden Sie ein Blockieren oder zu hohen Anpressdruck der Trennscheibe. Führen Sie keine übermäßig tiefen Schnitte aus.** Eine Überlastung der Trennscheibe steigert die Beanspruchung und die Anfälligkeit zum Verkanten oder Blockieren und erhöht damit die Möglichkeit eines Rückschlags oder eines Bruchs des Schleifkörpers.
- **Meiden Sie mit Ihren Hände und sämtlichen anderen Körperteilen den Bereich vor und hinter der rotierenden Trennscheibe.** Wenn Sie die Trennscheibe im Werkstück von Ihren Händen wegbewegen kann im Falle eines Rückschlags das Elektrowerkzeug mit der sich drehenden Scheibe direkt auf Sie zugeschleudert werden.
- **Falls die Trennscheibe blockiert oder Sie die Arbeit unterbrechen, schalten Sie das Gerät aus und halten Sie es ruhig, bis die Trennscheibe zum Stillstand gekommen ist. Versuchen Sie nie, die noch laufende Trennscheibe aus dem Schnitt zu ziehen. Es besteht die Gefahr eines Rückschlags.** Ermitteln und beheben Sie die Ursache für das Blockieren.

- **Schalten Sie das Elektrowerkzeug in keinem Fall wieder ein, solange es sich im Werkstück befindet. Lassen Sie die Trennscheibe zuerst ihre maximale Drehzahl erreichen, bevor Sie den Schnitt vorsichtig fortsetzen.** Anderenfalls kann die Scheibe verhaken und aus dem Werkstück springen oder z.B. einen Rückschlag verursachen.
- **Stützen Sie Platten und große Werkstücke ab, um das Risiko eines Rückschlags durch eine eingeklemmte Trennscheibe zu vermindern.** Große Werkstücke können sich unter ihrem eigenen Gewicht durchbiegen. Das Werkstück muss auf beiden Seiten der Scheibe gestützt werden sowie in der Nähe des Trennschnitts als auch an der Kante.
- **Seien Sie besonders vorsichtig bei „Taschenschnitten“ in bestehende Wände oder andere nicht einsehbare Bereiche.** Die Trennscheibe kann beim Schneiden in Gas- oder Wasserleitungen, sowie elektrische Leitungen oder andere Objekte, die einen Rückschlag verursachen, gelangen.

Besondere Sicherheitshinweise zum Schleifen und Trennschleifen

- **Beachten Sie, dass die Drahtbürste auch während des üblichen Gebrauchs Drahtstücke verliert. Überlasten Sie die Drähte nicht durch zu hohen Anpressdruck.** Wegfliegende Drahtstücke können sehr leicht durch dünne Kleidung und/oder die Haut dringen. Tragen Sie stets Schutzkleidung!

- **Lassen Sie Drahtbürsten vor dem Einsatz mindestens eine Minute mit Arbeitsgeschwindigkeit laufen. Achten Sie darauf, dass in dieser Zeit keine andere Person vor oder in gleicher Linie mit der Bürste steht.** ***Achtung!*** Während der Einlaufzeit können lose Drahtstücke wegfliegen.
- **Richten Sie die rotierende Drahtbürste von sich weg. Verletzungsgefahr!** Bei Arbeiten mit Drahtbürsten können kleine Partikel und winzige Drahtstücke mit hoher Geschwindigkeit wegfliegen und durch die Haut dringen.

Zusätzliche Sicherheitshinweise

- Verwenden Sie entsprechende geeignete Suchgeräte, um verborgene Versorgungsleitungen (z.B. Wasser- und Gasleitungen oder Stromleitungen) aufzuspüren, oder ziehen Sie die örtliche Versorgungsgesellschaft hinzu. Einen Kontakt mit Elektroleitungen kann zu einem Feuer und elektrischen Schlag führen. Beschädigung von einer Gasleitung kann zur Explosionen führen. Eindringen in eine Wasserleitung verursacht Sachbeschädigung durch Wasserschäden.
- Sichern Sie das Werkstück immer ausreichend. Ein mit Spannvorrichtungen oder Schraubstock festgehaltenes Werkstück lässt sich sicherer halten als mit Ihrer Hand.

Wichtige Sicherheitsvorschriften für Akkus

• Beachten Sie vor der Benutzung des Akkus alle Sicherheitsanweisungen und Warnhinweise dieser Anleitung sowie die Warnhinweise bezüglich Akku, Ladegerät und Elektrowerkzeug.

• Bauen Sie den Akku nicht auseinander!

• Sollte die Betriebszeit des Akkus deutlich kürzer geworden sein als üblich, stellen Sie sofort den Betrieb des Gerätes ein. Es besteht die Gefahr von einer Überhitzung oder Explosion.

• Falls Akkuflüssigkeit in die Augen gelangt, muss diese unverzüglich ausgewaschen werden! Begeben Sie sich direkt in ärztliche Behandlung! Es besteht die Gefahr, die Sehkraft zu verlieren.

• Schließen Sie den Akku nicht kurz. Kontakte dürfen nicht mit leitfähigen Materialien berührt werden. Lagern Sie das Gerät nicht mit leitfähigen Materialien.

• Lassen Sie keine Flüssigkeit mit dem Akku in Berührung kommen. Ein Kurzschluss verursacht einen sehr starken Stromfluss und kann zu Überhitzungen oder Verbrennungen führen.

• Lagern Sie das Elektrowerkzeug oder den Akku nicht an Orten, die die Temperatur von 50°C überschreiten!

• Probieren Sie in keinem Fall den Akku zu verbrennen, selbst nicht, wenn dieser beschädigt sein sollte. Der Akku kann im Feuer explodieren!

• Achten Sie darauf, dass der Akku niemals fallen gelassen oder jeglichen Stößen ausgesetzt wird. Verwenden Sie keinen Akku, der fallengelassen oder erschüttert wurde.

Hinweise zur Akku-Nutzdauer

• Laden Sie den Akku erst auf, wenn dieser vollkommen leer ist. Schalten Sie das Elektrowerkzeug immer aus, wenn Sie ein Nachlassen der Leistung feststellen. Laden Sie den Akku im Anschluss auf.

• Eine Überladung von Akkus führt zu einer verkürzten Nutzungsdauer. Unterlassen Sie das Laden eines voll aufgelandenen Akkus.

• Lassen Sie den Akku stets abkühlen, bevor Sie diesen aufladen. Laden Sie den Akku bei einer Raumtemperatur zwischen 10°C und 40°C.

- Das Elektrowerkzeug ist nicht für den stationären Betrieb geeignet. Es darf z.B. nicht in einen Schraubstock eingespannt oder auf einer Werkbank befestigt und betrieben werden.
- **Achtung! Halten Sie alle Sicherheitsregeln zu jeder Zeit ein! Lassen Sie sich nicht von einer Vertrautheit mit dem entsprechenden Produkt abhalten! Missachtung und Missbrauch der Sicherheitsregeln in dieser Anleitung können schwere Verletzungen verursachen!**

Wichtige Sicherheitsvorschriften

- **Bearbeiten Sie keine asbesthaltigen Materialien!**
- **Tragen Sie stets eine Schutzmaske! Manche Stäube gelten als gesundheitsschädlich (teilweise auch krebserregend).**
- **Lassen Sie das Gerät nur von qualifiziertem Fachpersonal reparieren!**
- **Lagern Sie das Elektrowerkzeug nicht an Orten, die die Temperatur von 50°C überschreiten!**

Stellen Sie sicher, dass Sie die Sicherheitshinweise sorgfältig lesen und aufbewahren!

Bestimmungsgemäßer Gebrauch

Das Elektrowerkzeug ist bestimmt zum Trennen von Metall und Steinwerkstoffen sowie zum Schleifen, Sandpapierschleifen und Polieren von Metall- und Lackoberflächen ohne Verwendung von Wasser. Darüber hinaus ist das Elektrowerkzeug mit dem entsprechenden Zubehör zum Bohren in Holz, Weichmetall, Kunststoff und Leichtbaustoffe geeignet.

Vielen Dank, dass Sie sich für ein Produkt von Brandson entschieden haben. Damit Sie auch lange Freude mit dem erworbenen Gerät haben, lesen Sie sich bitte die nachfolgende Bedienungsanleitung aufmerksam durch. Prüfen Sie vor Inbetriebnahme der gelieferten Ware, ob diese vollständig, fehlerfrei und unbeschädigt ist.

1. Lieferumfang

- Multifunktionswerkzeug
- Zubehör
- Transportkoffer

2. Transportkoffer-Zubehör

Aufnahme / Montage

Anzahl	Beschreibung
1	Schraubenschlüssel
4	Spannzangen (1/16”, 1/8”, 3/32”, 5/64”) (1,59 mm, 3,18 mm, 2,38 mm, 1,98 mm)

Schneiden / Trennen

Anzahl	Beschreibung
2	Dorne (Aufnahmeschäfte)
20	Trennscheiben (1/64”) (0,4 mm)
10	Trennscheiben (1/32”) (0,8 mm)

Schleifen / Gravieren

Anzahl	Beschreibung
1	Abziehstein
4	Schleifscheiben
20	Schleifscheiben
2	Gummi-Schmirgelscheiben
2	Schleiftrommeln für Schleifbänder (Gummiadapter)
6	Schleifbänder (1/2”) (13 mm)
5	Schleifbänder (1/4”) (6,35 mm)
4	Siliziumkarbid-Schleifsteine
5	Aluminiumoxid-Schleifsteine
7	Diamant-Punkt-Bits

Polieren/Reinigen

Anzahl	Beschreibung
1	Gewindedorn
4	Filzpolierscheiben (1/2”) (13 mm)
2	Filzpolierscheiben (1”) (25,4 mm)
1	Filzspitze
1	Tuchpolierscheibe
1	Pinselbürste
1	Nylonbürste
1	Stahlbürste
1	Polierpaste

Bohren

4 x Spiralbohrer-Bits

3. Technische Daten

Spannungsversorgung	• 8V DC(Gerät) • 100-240V AC 50/60 Hz IN / 9V 500mA DC Out(Netzteil)
Akku	2x 3,7V ISR-18650 1500mAh

Nenndrehzahl	5000 - 25000 min^{-1}
Spannzangen-Durchmesser	max. 3,2 mm
max. Zubehör-Außendurchmesser	32 mm

4. Produkt-Details

Die Abbildung der folgenden Tabelle finden Sie auf der 2. Seite in dieser Bedienungsanleitung.

Nummer	Bezeichnung
1	Netzadapter-Anschluss (Hohlstecker 3,5 mm x 1,35 mm)
2	Akkulade-Leuchte
3	Geschwindigkeit verringern
4	Geschwindigkeit erhöhen
5	Ein/Aus-Taste
6	Spindelarretierungstaste
7	Einsatzwerkzeug
8	Spannmutter / Werkzeugaufnahme
9	Arbeits-LED
10	Lüftungsschächte
11	Geschwindigkeitsanzeige

5. Inbetriebnahme

Entnehmen Sie das Gerät aus der Verpackung und entfernen Sie jegliches Verpackungsmaterial. Kontrollieren Sie bei der Erstinbetriebnahme des Gerätes nochmals die Unversehrtheit des Produkts bzw. der Bauteile und Zubehörteile sowie die Funktion.

Entnehmen Sie eventuelle Schutzabdeckungen. Stellen Sie sicher, dass sobald ein Einsatzwerkzeug eingesetzt ist, kein empfindliches Objekt beschädigt wird. Achten Sie darauf, dass der „Ein/Aus-Schalter“ ausgeschaltet ist und der Geschwindigkeitsschalter auf der niedrigsten Stufe steht.

Halten Sie bei der Benutzung des Multifunktionswerkzeugs das Gerät gut fest, um es optimal führen zu können. Das Multifunktionswerkzeug ist nun betriebsbereit. Setzen Sie im Anschluss das gewünschte Einsatzwerkzeug ein. Zum Starten des Gerätes drücken Sie den „Ein/Aus-Schalter“ in Position „Ein“. Wählen Sie nun vorsichtig mit dem Geschwindigkeitsschalter die gewünschte Geschwindigkeit aus.

ACHTUNG!

- **Decken Sie bitte in keinem Fall Lüftungsschlitze oder die Ansaugöffnung ab!**
- **Bestimmte Stäube gelten als krebserregend. Sorgen Sie stets für eine gute Belüftung des Arbeitsplatzes. Beachten Sie in Ihrem Land die gültigen Vorschriften für die zu bearbeitenden Materialien!**
- **Asbesthaltiges Material darf nur von Fachleuten bearbeitet werden!**
- **Vermeiden Sie Staubansammlungen am Arbeitsplatz. Staub kann sich leicht entzünden.**
- **Halten Sie das Gerät stets gut fest! Sorgen Sie für einen sicheren Stand, wenn Sie das Gerät verwenden.**

6. Einsatzwerkzeuge

Benutzen Sie unter keinen Umständen defekte oder verschlissene Einsatzwerkzeuge. Dies kann zu schweren Verletzungen und Sachschäden führen.

Verwenden Sie für das Elektrowerkzeug nur getestetes Zubehör aus dem Fachhandel. Stellen Sie sicher, dass das Zubehör für eine Drehzahl von 25000 min^{-1} zugelassen ist und der Außendurchmesser maximal 3,2 mm beträgt.

Achten Sie beim Montieren des Einsatzwerkzeuges darauf, dass der Schaft des Einsatzwerkzeugs fest in der Werkzeugaufnahme an der Spannzange (**8**) sitzt. Wenn der Schaft des Einsatzwerkzeugs nicht korrekt in die Werkzeugaufnahme gesteckt wird, besteht die Möglichkeit, dass sich das Einsatzwerkzeug löst und eventuell außer Kontrolle geraten kann.

Einsatzwerkzeuge montieren

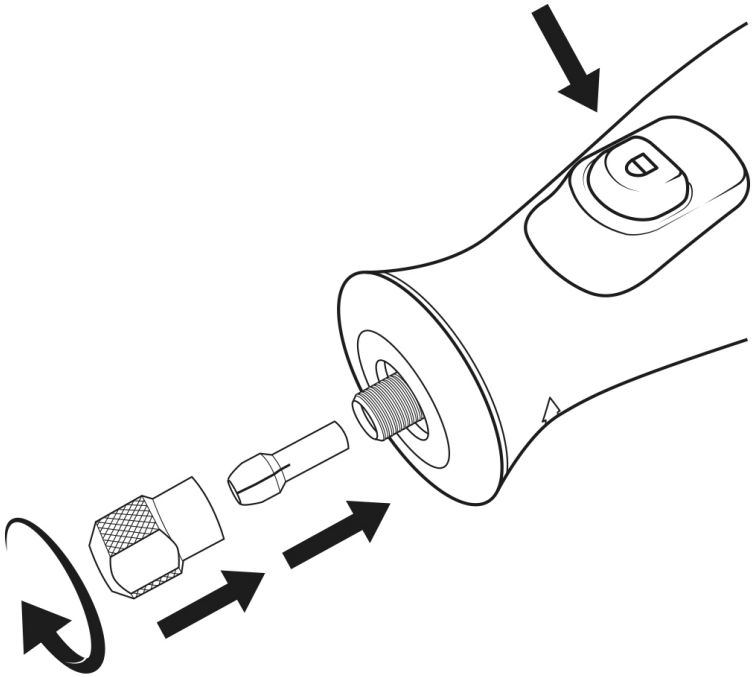

- Drücken Sie die Spindelarretierungstaste (6) und drehen Sie die Spannmutter (8) von Hand, bis diese blockiert.
- Halten Sie die Spindelarretierungstaste (6) gedrückt und lösen Sie die Spannmutter (8) mit dem Maulschlüssel.
- Setzen Sie das Einsatzwerkzeug in die Werkzeugaufnahme (8) an der Spannzange ein. Achtung! Achten Sie darauf, dass Sie die Spannzange mit dem passenden Innendurchmesser für Ihr Einsatzwerkzeug wählen!
- Halten Sie die Spindelarretierungstaste (6) gedrückt und spannen Sie das Einsatzwerkzeug ein, indem Sie die Spannmutter (8) mit dem Maulschlüssel im Uhrzeigersinn festdrehen.

Einsatzwerkzeuge demontieren

Lösen Sie die Spannmutter (6) wie im Kapitel „Einsatzwerkzeuge montieren“ beschrieben und entnehmen Sie das Einsatzwerkzeug aus dem Gerät.

Scheiben- oder Schleifaufsätze montieren

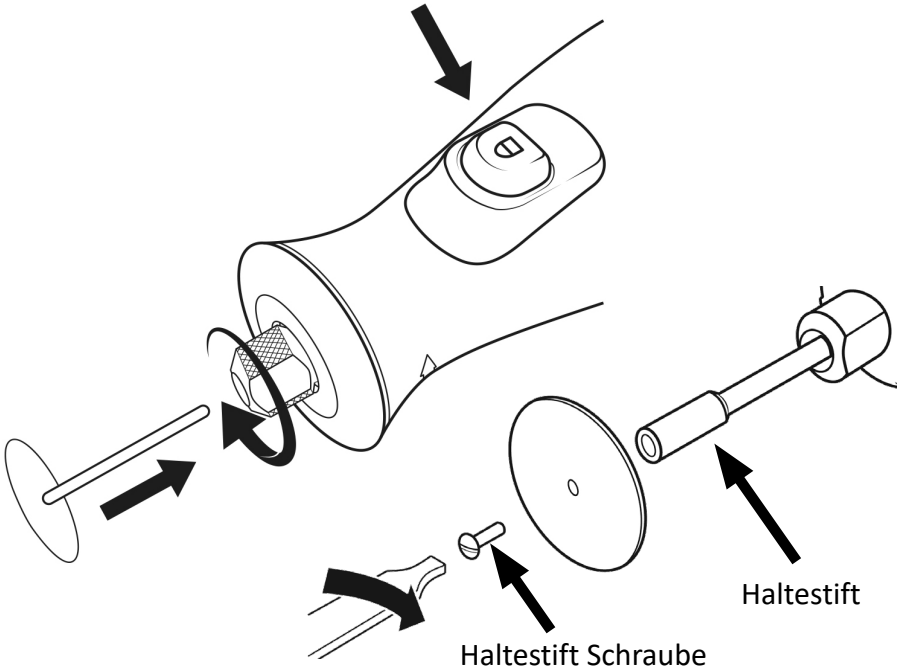

- Im Lieferumfang finden Sie verschiedene Scheiben- oder Schleifaufsätze, die Sie mit dem Gerät verwenden können. Um diese Aufsätze zu benutzen, benötigen Sie den Haltestift.
- Setzen Sie den Haltestift, wie im vorherigen Kapitel beschrieben, in die Werkzeugaufnahme ein.
- Halten Sie die Spindelarretierungstaste (6) gedrückt und drehen Sie die Schraube am Haltestift mit einem Schraubendreher oder mit der Rückseite des Maulschlüssels vollständig heraus.
- Setzen Sie den gewünschten **Scheiben- oder Schleifaufsatz** auf den Haltestift und schrauben Sie die zuvor herausgedrehte Schraube des Haltestifts nun wieder fest.

Wechsel der Spannzange

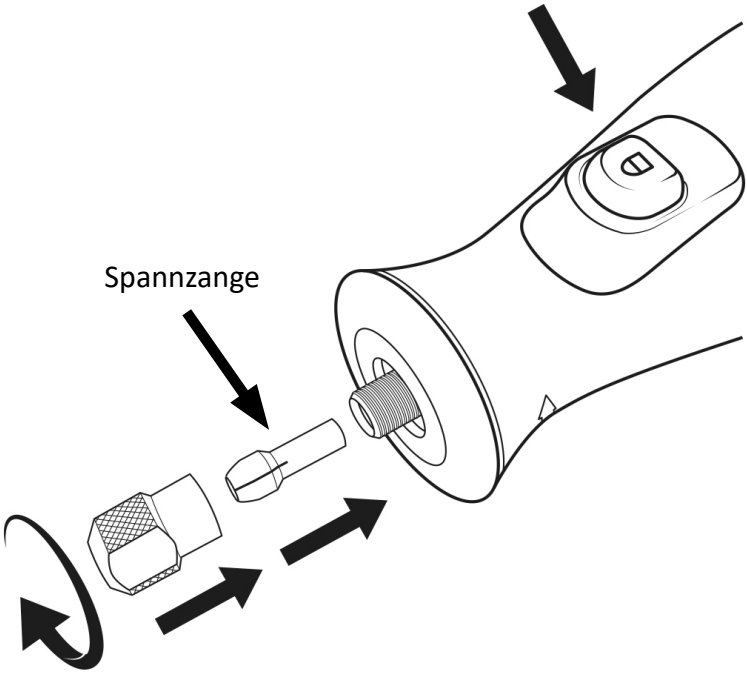

- Drücken Sie die Spindelarretierungstaste (6) und drehen Sie die Spannmutter (8) von Hand, bis sie blockiert.
- Halten Sie die Spindelarretierung gedrückt und lösen Sie die Spannmutter (8) mit dem Maulschlüssel und entfernen Sie anschließend die Spannmutter (8) zusammen mit der Spannzange (**Werkzeugaufname)**.
- Setzen Sie danach die neue Spannzange ein. Achten Sie hierbei darauf, dass Sie zwingend die korrekte Größe für den gewünschten Einsatz wählen.
- Schrauben Sie die Spannmutter (8) inkulsive der neuen Spannzange mithilfe des Maulschlüssels im Uhrzeigersinn leicht an.

7. Benutzung

Halten Sie das Gerät immer mit beiden Händen fest. Benutzen Sie das Produkt nur, wenn Sie die Bedienungsanleitung und alle relevanten Sicherheitshinweise gelesen und verstanden haben. Verwenden Sie es nur für den bestimmungsmäßigen Gebrauch.

Drehzahl wählen

Informieren Sie sich vor der Bearbeitung der entsprechenden Materialien über besondere Bearbeitungshinweise. Beispielsweise sollten Sie Materialien mit einem tiefen Schmelzpunkt ausschließlich mit niedrigeren Drehzahlen bearbeiten, da Sie sonst in die Gefahr kommen, dass sich die Materialien verformen. Materialien wie z.B. Holz sollten wiederum mit hohen Drehzahlen bearbeitet werden.

Achtung! Das Gerät startet nach dem Einschalten immer in Geschwindigkeitsstufe 3!

Sie können die Geschwindigkeitsstufen mit den Tasten „Geschwindigkeit erhöhen (4)“ und „Geschwindigkeit verringern (3)“ anpassen. Die nachfolgende Tabelle zeigt die ungefähre Drehzahl je Stufe:

Stufe	**Drehzahl**
1	ca. 5000 min^{-1}
2	ca. 10000 min^{-1}
3	ca. 15000 min^{-1}
4	ca.20000 min^{-1}
5	ca. 25000 min^{-1}

Hinweis: Um Beschädigungen zu vermeiden wird bei Polier- und Schleifarbeiten sowie Reinigungsarbeiten eine maximale Drehzahl von ca. 15000 min^{-1} empfohlen.

Gerät ein- und ausschalten

Sie können das Gerät mit der „Ein/Aus“-Taste ein- oder ausschalten.

8. Reinigung und Pflege

Vermeiden Sie die Verwendung von Lösungsmitteln bei der Reinigung von Kunststoffteilen. Viele Kunststoffe sind anfällig für Schäden durch verschiedene Arten von handelsüblichen Lösungsmitteln und können durch ihre Verwendung beschädigt werden.

Verwenden Sie zur Reinigung stets saubere Tücher, um Schmutz, Staub, Öl, Fett usw. zu entfernen. Tauchen Sie das Gerät in keinem Fall unter Wasser!

Halten Sie das Elektrowerkzeug und die Lüftungsschlitze sauber, um gut und sicher zu arbeiten.

⚠ Achtung! Lassen Sie zu keinem Zeitpunkt Benzin, Bremsflüssigkeiten, aggressive Öle usw. mit Kunststoffteilen in Berührung kommen. Chemikalien können Kunststoffteile beschädigen, schwächen oder zerstören, was zu schweren Verletzungen führen kann.

9. Lagerung

Bevor Sie die Lagerung des Gerätes beginnen, stellen Sie sicher, dass das Gerät gesäubert wurde. Lagern Sie das Gerät an einem trockenen, gut durchlüfteten Ort, welcher nicht von Kindern erreichbar ist. Halten Sie das Gerät von korrosiven Stoffen wie Gartenchemikalien und Salzen fern.

⚠ ACHTUNG!

10. Sicherheitshinweise und Haftungsausschluss

Versuchen Sie bitte nie das Gerät zu öffnen, um Reparaturen oder Umbauten vorzunehmen. Vermeiden Sie Kontakt zu den Netzspannungen. Schließen Sie das Produkt nicht kurz. Das Gerät ist nicht wasserdicht. Bitte verwenden Sie es nur im Trockenen. Schützen Sie es vor hoher Luftfeuchtigkeit, Wasser und Schnee.

Halten Sie das Gerät von hohen Temperaturen fern.

Setzen Sie das Gerät keinen plötzlichen Temperaturwechseln oder starken Vibrationen aus, da dies die Elektronikteile beschädigen könnte. Prüfen Sie vor der Verwendung das Gerät auf Beschädigungen. Das Gerät sollte nicht benutzt werden, wenn es einen Stoß abbekommen hat oder in

sonstiger Form beschädigt wurde. Beachten Sie bitte die nationalen Bestimmungen und Beschränkungen. Nutzen Sie das Gerät nicht für andere Zwecke als die, die in der Anleitung beschrieben sind.

Dieses Produkt ist kein Spielzeug. Bewahren Sie es außerhalb der Reichweite von Kindern oder geistig beeinträchtigten Personen auf. Jede Reparatur oder Veränderung am Gerät, die nicht vom ursprünglichen Lieferanten durchgeführt wird, führt zum Erlöschen der Gewährleistungs- bzw. Garantieansprüche. Das Gerät darf nur von Personen benutzt werden, die diese Anleitung gelesen und verstanden haben. Die Gerätespezifikationen können sich ändern, ohne dass vorher gesondert darauf hingewiesen wurde.

11. Entsorgungshinweise

Elektrische und elektronische Geräte dürfen nach der europäischen WEEE Richtlinie nicht mit dem Hausmüll entsorgt werden. Deren Bestandteile müssen getrennt der Wiederverwertung oder Entsorgung zugeführt werden, weil giftige und gefährliche Bestandteile bei unsachgemäßer Entsorgung die Umwelt nachhaltig schädigen können.

Sie sind als Verbraucher nach dem Elektro- und Elektronikgerätegesetz (ElektroG) verpflichtet, elektrische und elektronische Geräte am Ende ihrer Lebensdauer an den Hersteller, die Verkaufsstelle oder an dafür eingerichtete, öffentliche Sammelstellen kostenlos zurückzugeben. Einzelheiten dazu regelt das jeweilige Landesrecht. Das Symbol auf dem Produkt, der Betriebsanleitung oder/und der Verpackung weist auf diese Bestimmungen hin. Mit dieser Art der Stofftrennung, Verwertung und Entsorgung von Altgeräten leisten Sie einen wichtigen Beitrag zum Schutz unserer Umwelt.

12. Hinweise zur Batterieentsorgung

Im Zusammenhang mit dem Vertrieb von Batterien oder mit der Lieferung von Geräten, die Batterien enthalten, ist der Anbieter verpflichtet, den Kunden auf folgendes hinzuweisen: Der Kunde ist zur Rückgabe gebrauchter Batterien als Endnutzer gesetzlich verpflichtet. Er kann Altbatterien, die der Anbieter als Neubatterien im Sortiment führt oder

geführt hat, unentgeltlich am Versandlager (Versandadresse) des Anbieters zurückgeben. Die auf den Batterien abgebildeten Symbole haben folgende Bedeutung: Pb = Batterie enthält mehr als 0,004 Masseprozent Blei, Cd = Batterie enthält mehr als 0,002 Masseprozent Cadmium, Hg = Batterie enthält mehr als 0,0005 Masseprozent Quecksilber.

Das Symbol der durchgekreuzten Mülltonne bedeutet, dass die Batterie nicht in den Hausmüll gegeben werden darf.

WEEE Richtlinie: 2012/19/EU
WEEE Register-Nr: DE 67896761

Hiermit erklärt die Firma WD Plus GmbH, dass sich das Gerät 304024 in Übereinstimmung mit den grundlegenden Anforderungen und den übrigen einschlägigen Bestimmungen der Richtlinie 2006/42/EC befindet. Eine vollständige Konformitätserklärung erhalten Sie unter: WD Plus GmbH, Wohlenbergstraße 16, 30179 Hannover, https://www.ganzeinfach.de

Nur für europäische Länder EG-Übereinstimmungserklärung

WD-Plus GmbH erklärt, dass die folgende Maschine:
Bezeichnung der Maschine: Multifunktionswerkzeug
Modell-Nr./ Typ: 304024
der europäischen Richtlinien entspricht: 2006/42/EC, 2014/30/EU, 2014/35/EU, 2011/65/EU Zur Sicherstellung der Konformität wurden folgende Normen/Spezifikationen in der zum Zeitpunkt der Ausstellung gültigen Fassung herangezogen: EN60745 Die technische Dokumentation in Übereinstimmung mit 2006/42/EC, 2014/30/EU, 2014/35/EU, 2011/65/EU ist erhältlich bei:
WD-Plus GmbH, Wohlenbergstraße 16, 30179 Hannover, Deutschland

Hannover, den 03.09.2019

Geschäftsführung / M.Krüger

WD-Plus GmbH, Wohlenbergstraße 16, 30179 Hannover, Deutschland

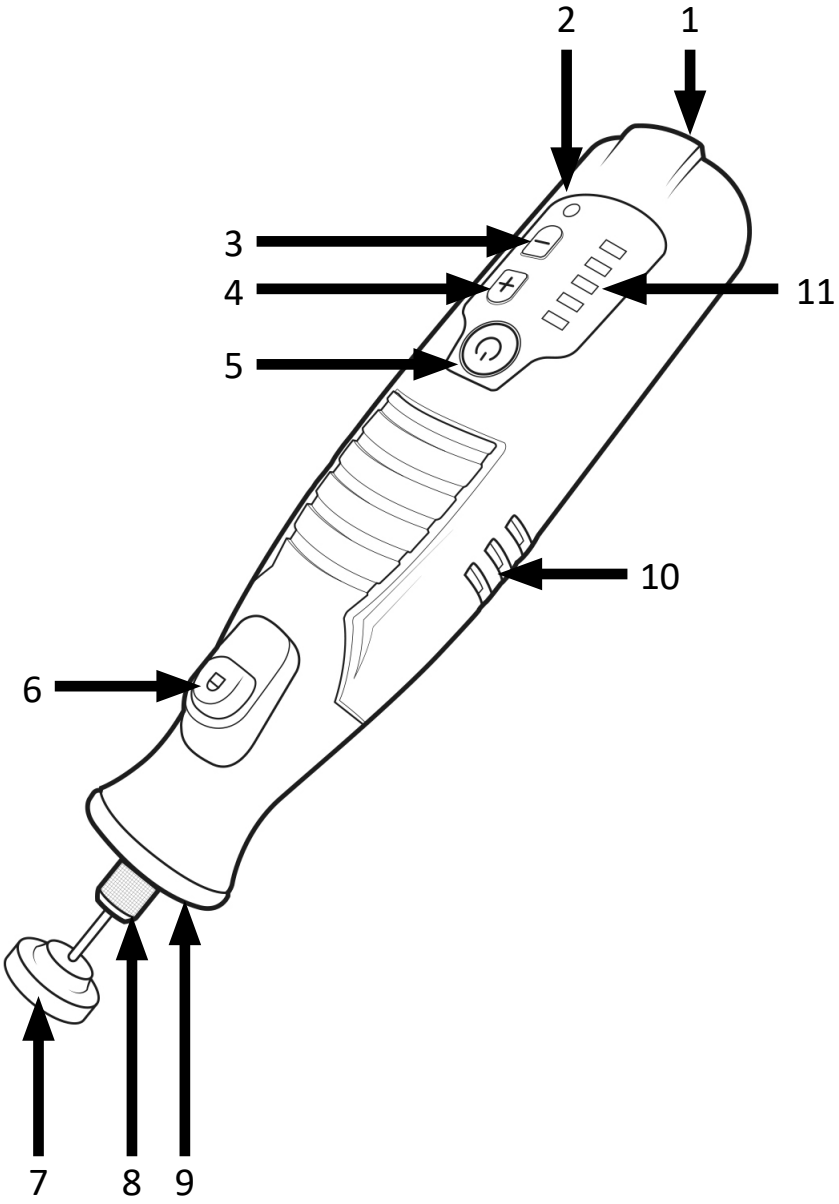
2
1
3
4
11
5
10
6
7
8
9

Warning! This device can be dangerous! Careless or improper use may result in injuries to yourself and others.

Please read all instructions carefully so that you understand how to operate the device and always know what you're doing.

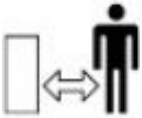

Do not allow pedestrians or unqualified persons to come close to the device.

Always wear ear protection, protective glasses, a dust mask and gloves.

Switch off the device! Always disconnect the plug from the outlet before adjusting or cleaning or if the device or mains cable is faulty.

Do not expose the device to rain under any circumstances. Do not keep it in the open and do not leave it in the rain.

IMPORTANT SAFETY GUIDELINES FOR THIS DEVICE

Please read all the safety guidelines and instructions carefully! Not following the safety guidelines and instructions may result in electric shock, fire and/or serious injuries.

Retain all the safety guidelines and instructions for future reference. The term "Power tool" used in the following safety instructions refers to power tools with a mains cable or to cordless power tools without a mains cable.

Workplace safety

• **Keep the work area adequately lit.** Dirty or dark workplaces result in accidents.

• **Do not operate power tools in potentially explosive surroundings, e.g., near flammable liquids, gases, etc.** Power tools may generate sparks, which can ignite flammable materials!

• **Keep bystanders and children away when using the power tool.** You could lose control of the tool if you get distracted.

Electrical safety

• **The power tool plug has to fit into a properly installed socket. The plug should not be changed or modified. Never use adapters with earthed power tools.** Proper plugs and sockets reduce the risk of electric shock.

• **Avoid body contact with earthed surfaces such as heaters, refrigerators or pipes.** There is a risk of electric shock.

• **Keep power tools away from moisture and rain.** The risk of electric shock increases if water gets into power tools!

• **Do not misuse the cable under any circumstances! Never carry the power tool by its cable. Do not hang it by the cable or do not pull the cable to disconnect the plug from the socket. Keep the cable away from heat, oil and sharp edges or moving parts!** Damaged or entangled cable increases the risk of electric shock!

• **If you operate the power tool outdoors, always use an extension cable suitable for outdoors.** Using a cable suitable for outdoors reduces the risk of electrical shock.

Personal safety

- **Ensure that you are always alert. Be aware of what you are doing and use common sense when working. Do not use a power tool if you are under the influence of alcohol, drugs or medication, or are tired!** Carelessness while using power tools may result in serious injuries.
- **Always wear personal protective equipment and safety glasses when using the power tool.** Wearing appropriate protective clothing, such as ear protection, safety glasses, safety shoes and helmet can reduce the risk of injuries, depending on the type and use of the power tool.
- **Prevent the power tool from starting unintentionally. Always check whether the device is switched off before connecting it to the battery or the power supply, picking it up or carrying it.** Accidents may occur if you keep your finger on the switch while carrying the tool or if you connect the power tool to the power supply when the tool is switched on.
- **Remove any setting tools or wrench before switching on the power tool.** Any tool or object left in a rotating part of the device may result in injuries.

• **Always maintain a normal posture when using power tools and ensure that your footing is secure at all times and that you maintain your balance.** This allows you to control the power tool better in unexpected situations.

• **Always wear suitable clothing when using a power tool. Never wear loose clothing or jewellery. Keep your hair, clothing and gloves always away from moving parts.** This type of clothing or hair can get caught in moving parts!

• **If connecting attachments for dust extractors and collectors are available, they should be properly mounted and used.** The use of dust protection devices can reduce risks caused by dust.

Use and handling of power tools

• **Never overload the power tool under any circumstances. Always use the appropriate power tool for your work.** Working with the incorrect power tool reduces the safety considerably.

• **Never use a power tool with a faulty switch.** A device that cannot be switched on or off must absolutely be repaired and may not be used.

• **Before changing the settings, the accessories on the power tool, or storing the device, it must be disconnected from the mains supply and/or the battery.** These measures reduce the risk of the device switching on accidentally.

• **Keep the unused power tool out of reach of children. Do not allow those who are not familiar with the usage instructions of the device to use it.** Power tools are dangerous in the hands of inexperienced users.

• **Maintain your power tools properly. Check your tool for misalignment, damage and other conditions that may affect the operation. In case it is damaged, have the power tool repaired by a specialist before using it again.**

• **Keep the cutting tools clean and sharp. Well maintained tools with sharp blades are less prone to damage, and are better to handle.**

• **Use the power tool, accessories and tool inserts in accordance with these instructions. Take the conditions and the work to be carried out into account.**

General warning and safety instructions for grinding, sandpaper grinding, polishing, abrasive cutting or working with wire brushes

- **This device has to be used as a sander, sandpaper grinder, polisher, power cutter, drill and as a milling machine. Note the warning and safety instructions as well as the instructions and data provided with the tool.** If you do not follow the instructions given below, it may result in electric shock, fire and / or serious injury.
- **Use only accessories provided and recommended by the manufacturer specifically for this power tool.** Even if you can mount the accessories on your power tool, it does not guarantee safe use.
- **The permissible speed of the tool has to be at least as high as the maximum speed specified on the power tool.** Accessories that rotate faster than permitted may break and be flung around.
- **Outer diameter and thickness of the accessories have to match the specifications of your power tool.** Incorrectly dimensioned accessories can not be adequately shielded or controlled.

- **Grinding wheels or rollers or other accessories have to match your power tool perfectly.** Accessories that do not fit into the holder of the power tool rotate unevenly, vibrate heavily and can lead to loss of control.
- **Wheels, cutting tools or other accessories mounted on the mandrel have to be fully inserted into the collet or chuck.** If the mandrel is not sufficiently and properly clamped or if the tool bit juts out too far, the tool bit can come loose and be thrown out at high speed.
- **Do not use damaged tool bits. Before using the tool bits such as grinding wheels, grinding rollers, check them each time for cracks and abrasion or excessive wear. Check wire brushes, e.g., for loose or broken wires. If the power tool or the tool bit falls down, check to see if it is damaged. Use an undamaged tool bit in case of doubt. Once you have checked and mounted the tool, keep yourself and anyone nearby away from the plane of the rotating device and allow the device to run at maximum speed for one minute.** Damaged tool bits usually break during this testing time.
- **Always wear personal protection gear. Depending on the application, full face protection, eye protection and / or safety glasses. If necessary and appropriate, wear dust mask, ear protection, protective gloves or special apron that**

protects you from small grinding and material particles. The eyes must be protected from foreign objects that are generated and dislodged by the various applications. Dust mask or breathing mask have to filter the generated dust. If you are exposed to loud noise for long durations, you may suffer hearing loss.

- **Keep others at a safe distance from your work area. Anyone entering the work area has to wear personal protective gear.** Broken tool bits or fragments of the workpiece can be thrown around and cause injuries even outside the immediate work area.
- **Hold the tool using its insulated gripping surfaces only when carrying out work where the tool may come into contact with hidden wiring.** Contact with live wires can cause current to flow through the metal parts of the power tool and result in an electrical shock.
- **Always hold the power tool firmly when starting it.** When ramping up to the maximum speed, the reaction torque of the motor may cause the device to twist. Therefore position your body and arms to absorb any possible kickback.
- **Use clamps to fix the workpiece if possible. Never hold a workpiece in one hand and the device in the other hand, while using the device.** By clamping the workpieces, your hands are free for better control of the power tool.

When cutting round workpieces, such as rod material or, pipes, they tend to roll away causing the tool bit to get jammed and it can be flung in your direction.

- **Never put the power tool down before the tool bit stops completely.** The rotating tool bit can come into contact with the counter, causing you to lose control of the power tool.
- **Tighten the chuck or other fastening elements properly after replacing tool bits or after making settings on the device.** Loose fastening elements may unexpectedly move and result in loss of control.
- **Do not allow the power tool to run while carrying it.** Your clothes may get caught by accidental contact with the rotating tool bit and the tool bit may injure you.
- **Clean the air vents of your power tool regularly.** The motor can attract dust into the housing and heavy accumulation of metal dust can pose electrical hazards.
- **Do not use the power tool near flammable materials.** Sparks can ignite these materials.
- **Do not use tool bits that require liquid coolant.** The use of water or other liquid coolants can result in electric shock.

Kickback and corresponding safety instructions

- Kickback is the reaction of a tool bit that gets jammed or blocked. Jamming or blocking of the tool bit causes it to stop abruptly. This in turn causes the uncontrolled power tool to be forced in the direction opposite to the tool bit's rotation at the blocked point. If, e.g., a grinding wheel is blocked in the workpiece, the edge of the grinding wheel which penetrates the workpiece, may get caught causing the grinding wheel break away and / or cause a kickback. Depending on the direction of rotation of the wheel, it either moves towards or away from the operator. The grinding wheel may also break in the process. Kickback is the result of using the power tool in an incorrect or improper manner. Kickback can be avoided by taking appropriate precautions, as described below.
- **Hold the power tool firmly and move your body and arms to a position where you can absorb the kickback forces.** The operator can control kickback forces by taking suitable precautions.
- **Work very carefully in areas with sharp edges and corners, etc. Prevent the tool bits from bouncing back from the workpiece and getting jammed.** The rotating tool bit tends to get stuck at corners, sharp edges or when it bounces back. This can result in loss of control or kickback.

- **Do not use serrated saw blades.** Such saw blades can result in frequent kickback and loss of control over the power tool.
- **Guide the tool bit always in the direction of the material in which the cutting edge leaves the material (corresponds to the direction in which the chips are thrown out).** Guiding the power tool in the wrong direction may cause the tool bit to break out of the workpiece, which then pulls the power tool in this feed direction.
- **Always clamp the workpiece firmly during use, especially when using cutting wheels.** Even if there is a slight tilting in the groove, the tool bits may get jammed and cause kickback. When a cutting wheel gets jammed, it usually breaks. For example, if rotary files, milling tools get jammed, the tool bit can jump out of the groove and result in loss of control over the power tool.

Specific safety instructions for grinding and abrasive cutting

- **Use only wheels approved for your power tool and for the recommended applications. Example: Never grind with the side face of a cutting wheel.** Cutting wheels are intended for removing material with the edge of the wheel. A lateral force on the wheel can break it.
- **For tapered and straight grinding pins with thread, use only undamaged mandrels of the correct size and length.** Suitable mandrels reduce the possibility of breakage.
- **Avoid blocking or excessive pressure on the cutting wheel. Do not make very deep cuts.** Overloading the cutting wheel increases the load and the chances of jamming or blocking and thus increases the possibility of kickback or wheel breakage.
- **Avoid using your hands and any other body parts in the area in front of and behind the rotating cutting wheel.** If you move the cutting wheel in the work piece using your hands, the power tool along with the rotating wheel can be flung directly at you in case of kickback.
- **If the cutting wheel is blocked or if you stop working, switch off the device and hold it until the cutting wheel stops turning completely. Never try to pull the running cutting wheel out**

of the cut. There is a risk of kickback. Identify and rectify the cause of the blockage.

- **Never restart the power tool while it is still in the workpiece. Allow the cutting wheel to reach its maximum speed first before carefully continuing with the cutting work.** Otherwise, the wheel can get jammed and break out of the workpiece or, for example, cause a kickback.
- **Support plates and large workpieces to reduce the risk of kickback caused by a jammed cutting wheel.** Large workpieces can bend due to their own weight. The workpiece has to be supported on both sides of the wheel as well as near the cutting line and at the edge.
- **Be very careful when making "pocket cuts" in existing walls or other concealed areas.** The cutting wheel may get into gas or water pipes as well as electrical wiring or other objects that cause a kickback, during cutting.

Specific safety instructions for grinding and abrasive cutting

- **Note that the wire brush loses pieces of wire even during normal use. Do not overload the wires by applying excessive pressure.** Pieces of wire that are flung out can very easily penetrate thin clothing and / or skin. Always wear protective clothing!
- **Allow the wire brush to run at operating speed for at least one minute before use. Make sure that no one is in front of or in the same line as the brush during this time.** ***Caution!*** Loose pieces of wire may be flung out during the run-in time.
- **Point the rotating wire brush away from yourself. Danger of injury!** When working with wire brushes, small particles and tiny pieces of wire may be flung out at high speed and penetrate through the skin.

Additional safety instructions

- Use appropriate suitable detectors to find hidden utility lines (e.g. water and gas lines or power lines), or call the local utility company for assistance. Contact with electric lines can cause fire and result in electric shock. Damaging a gas line can lead to explosions. Damaging a water line causes property damage by water.
- Always secure the workpiece adequately. A workpiece secured in place using a clamping device or vice is more secure than one held with your hand.

Important safety instructions for batteries

• Please note all the safety instructions and warnings given in this manual and the warnings related to the battery, charger and power tool before using the battery.

• Do not disassemble the battery!

• If the operating time of the battery is significantly lower than usual, then stop using the device immediately. There is a risk of overheating or explosion.

• If battery fluid gets into your eyes, wash it out immediately! Obtain medical treatment immediately! There is a risk of losing your eyesight.

• Do not short-circuit the battery. Do not touch the contacts using conductive materials. Do not store the device

along with conductive materials.

• Do not allow any liquid to come into contact with the battery. A short circuit generates a very high flow of current and can result in overheating or burns.

• Do not store the power tool or the battery in places where the temperature exceeds 50°C!

• Never try to burn the battery even if it is damaged. The battery may explode in the fire!

• Ensure that the battery is never dropped or exposed to any impact. Do not use the battery if it has been dropped or has been shaken.

Notes on battery service life

• Charge the battery only when it is completely empty. Switch off the power tool if you notice a reduction in its capacity. Charge the battery subsequently.

• Overcharging the batteries reduces its service life. Avoid charging a fully charged battery.

• Allow the battery to cool down before charging it. Charge the battery at a room temperature between 10°C and 40°C.

- The power tool is not suitable for stationary operation It should not be clamped, e.g., in a vice or mounted on a work bench and operated.
- **Caution! Always follow these safety guidelines! Familiarise yourself with the corresponding product! Not following and misusing the safety guidelines given in this manual may cause serious injuries!**

Important safety instructions

- **Do not machine materials containing asbestos!**
- **Always wear a safety mask! Some dusts are considered harmful (sometimes even carcinogenic).**
- **Get the device repaired by qualified technician!**
- **Do not store the power tool in places where the temperature exceeds 50°C!**

Ensure that you read and keep the safety instructions carefully!

Intended use

The power tool is intended for cutting metal and stone materials as well as for grinding, sand paper grinding and polishing of metal and painted surfaces without using water. In addition, the power tool is also suitable for drilling in wood, soft metal, plastic and lightweight materials, with appropriate accessories.

Thank you for choosing a Brandson product. Please read the following user manual carefully so that you can enjoy the purchased product for a long time. Before using the product, first check that the delivered item is complete, accurate and undamaged.

1. Scope of delivery

- Multi-functional tool
- Accessories
- Transport case

2. Transport case accessories

Holder / Assembly

Number	Description
1	Spanner
4	Collets (1/16", 1/8", 3/32", 5/64") (1.59 mm, 3.18 mm, 2.38 mm, 1.98 mm)

Cutting / Separating

Number	Description
2	Mandrels (shanks)
20	Cutting discs (1/64") (0.4 mm)
10	Cutting discs (1/32") (0.8 mm)

Grinding / Engraving

Number	Description
1	Sharpening stone
4	Grinding discs
20	Grinding discs
2	Rubber sanding disks
2	Grinding drums for abrasive belts (rubber adapter)
6	Grinding belts (1/2 ") (13 mm)
5	Grinding belts (1/4 ") (6.35 mm)
4	Silicon carbide grinding stones
5	Aluminium oxide grinding stones
7	Diamond-tip bits

Polishing / Cleaning

Number	Description
1	Mandrel
4	Felt polishing wheels (1/2 ") (13 mm)
2	Felt polishing wheels (1") (25.4 mm)
1	Felt tip
1	Cloth polishing wheel
1	Brush
1	Nylon brush
1	Steel brush
1	Polishing paste

Drilling

4 twist drill bits

3. Technical data

Power supply	• 8V DC (Device) • 100-240V AC 50/60 Hz IN / 9V 500mA DC Out- (Power adapter)
Battery	2x 3.7V ISR-18650 1500mAh

Rated speed	5000 - 25000 min^{-1}
Collet diameter	max. 3.2 mm
Max. outer diameter of accessories	32 mm

4. Product details

The figure of the following table is given on the 2nd page of this user manual.

Number	Name
1	Main adapter connector (coaxial power plug 3.5 mm x 1.35 mm)
2	Battery charging indicator
3	Reduce speed
4	Increase speed
5	ON/OFF button
6	Spindle locking button
7	Tool bit
8	Clamping nut / tool holder
9	Working LED
10	Ventilation shafts
11	Speed display

5. Initial use

Take the device out of the package and remove all the packaging material. Check if the product, the components and the accessories are intact and if the device is working properly when using it for the first time.

Remove any protective covers. Make sure that sensitive objects are not damaged once a tool bit is inserted. Make sure that the "On / off switch" is switched off and the speed switch is on thelowest setting.

When using the multi-functional tool, hold the device firmly to operate it properly. The multi-functional tool is now ready for use. Then insert the desired tool bit. To start the device, press the "On / Off switch" to position "A". Now select the desired speed carefully using the speed switch.

CAUTION!

- **Do not cover the air vents or the intake opening!**
- **Certain dusts are considered carcinogenic. Always ensure that the work place has good ventilation. Follow the applicable local regulations regarding the machining of materials!**
- **Materials containing asbestos should only be machined by professionals!**
- **Avoid dust accumulation at the workplace. Dust can easily ignite.**
- **Always grip the device firmly! Ensure secure footing when using the device**

6. Tool bits

Do not use faulty or worn out tool bits under any circumstances. This can result in serious injuries or damage to the property.

Use only tested accessories from specialist shops for the power tool. Make sure that the accessories are approved for a speed of 25000 min^{-1} and the outer diameter is a maximum of 3.2 mm.

When mounting the tool bit, ensure that the shaft of the tool bit is firmly sitting in the tool holder on the collet (**8**). If the shaft of the tool bit is not properly inserted into the tool holder, there is a possibility that the tool bit may come loose and get out of control.

Mounting the tool bits

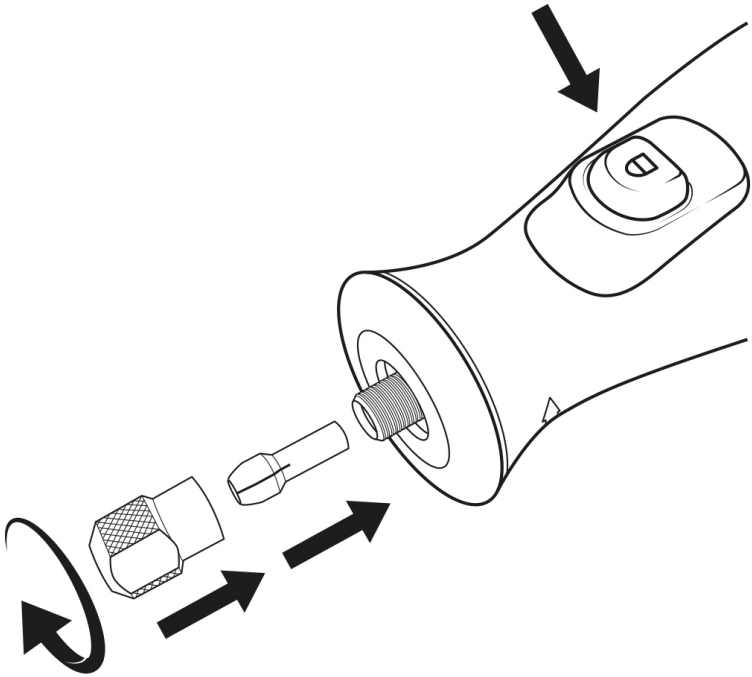

- Press the spindle locking button (6) and rotate the clamping nut (8) by hand until it blocked.
- Keep the spindle locking button (6) pressed and loosen the clamping nut (8) using the wrench.
- Insert the tool bit into the tool holder (8) on the collet. Caution! Make sure that you choose the collet with the appropriate inner diameter for your tool bit!
- Keep the spindle locking button (6) pressed and clamp the tool bit by tightening the clamping nut (8) clockwise using the wrench.

Dismantling the tool bits

Loosen the clamping nut (6) as described in the chapter "Mounting tool bits" and remove the tool bit from the device.

Mounting the wheel or grinding attachments

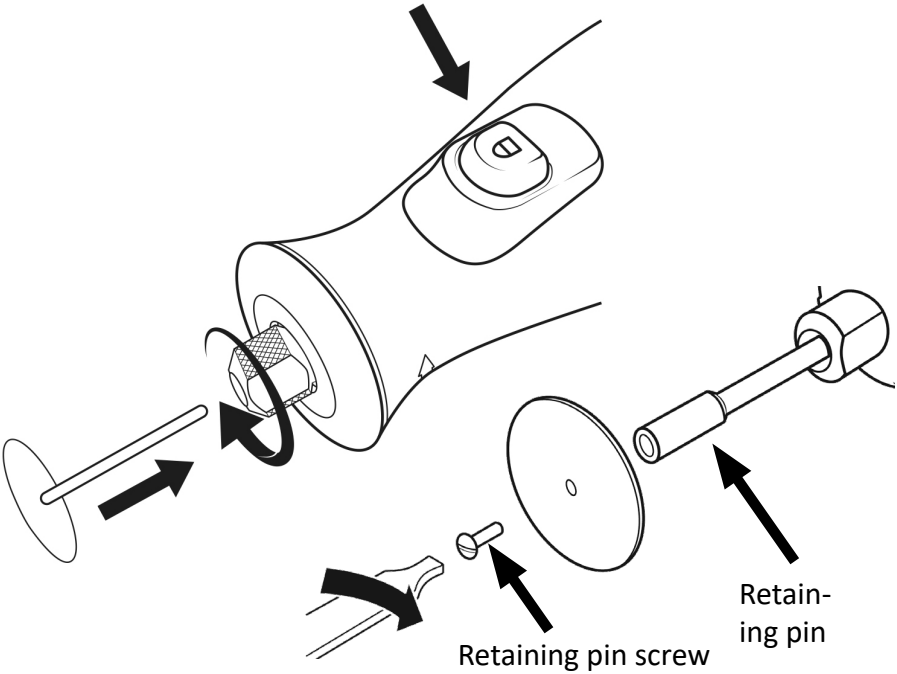

- The delivery includes various wheel or grinding attachments which you can use with the device. You need the retaining pin to use these attachments.
- Insert the retaining pin into the tool holder as described in the previous section.
- Keep the spindle locking button (6) pressed and remove the screw on the retaining pin completely using a screwdriver or with the back side of the wrench.
- Place the desired **wheel or grinding attachment** on the retaining pin and tighten the previously removed screws of the retaining pin.

Changing the collet

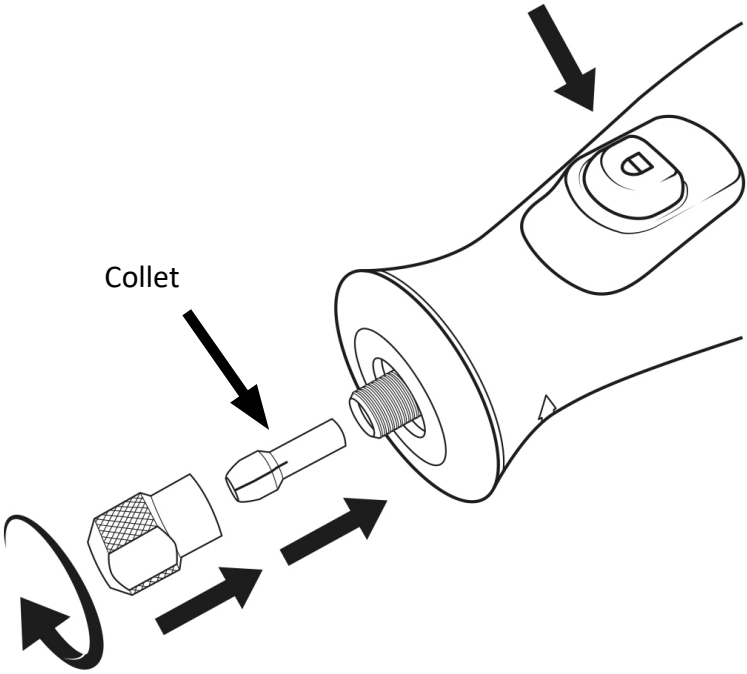

- Press the spindle locking button (6) and rotate the clamping nut (8) by hand, until it is blocked.
- Keep the spindle lock pressed and loosen the clamping nut (8) using the wrench and then remove the clamping nut (8) along with the collet (**Tool holder**).
- Then insert the new collet. Make absolutely sure that you choose the correct size for the desired application.
- Slightly screw the clamping nut (8) including the new collet using the wrench in clockwise direction.

7. Usage

Hold the device firmly with both hands. Use the product only if you have completely read and understood the user manual and all the relevant safety instructions. Use it only for the intended purpose.

Selecting the speed

Familiarise yourself about special handling instructions before machining the appropriate material. For example, you should machine materials with a low melting point only at low speeds, otherwise there is a risk that the material may deform. Materials such as wood should be machined at high speeds.

Caution! When it is switched on, the device always starts at speed 3!

You can adjust the speed using the "Increase speed (4)" and "Reduce speed (3)" buttons. The following table shows the approximate speed at each setting:

Setting	Speed
1	about 5000 min^{-1}
2	about 10000 min^{-1}
3	about 15000 min^{-1}
4	about 20000 min^{-1}
5	about 25000 min^{-1}

Note: For polishing, grinding work as well as cleaning work, a maximum speed of about 15000 min^{-1} is recommended to prevent damage.

Turning the device on and off

You can switch the device on or off using the “On / Off” switch.

8. Cleaning and Care

Avoid the use of solvents for cleaning plastic parts. Many plastics are susceptible to damage from various types of commercial solvents and may be damaged by their use.

Always use clean cloths for cleaning to remove dirt, dust, oil, grease, etc. Never immerse the device in water!

Keep clean the power tool and the air vents clean to work in a better and safer manner.

⚠ Caution! Do not allow petrol, brake fluids, aggressive oils etc. to come in contact with plastic parts. Chemicals can damage, weaken or destroy plastic parts, which can lead to serious injuries.

9. Storage

Before storing the device, make sure that it has been cleaned. Store the device in a dry, well-ventilated place out of reach of children. Keep the device away from corrosive substances such as garden chemicals and salts.

⚠ CAUTION!

10. Safety instructions and disclaimer

Please do not try to open the device to carry out repairs or modifications. Avoid contact with the mains voltage. Do not short-circuit the product. The device is not waterproof. Please use it only in dry surroundings. Protect it from high humidity, water and snow.

Keep the device away from high temperatures.

Do not expose the device to sudden changes in temperature or strong vibrations, as this could damage the electronic components. Check the device for any damage before using it. The device should not be used if it was subject to impact or has been damaged in some other manner. Please comply with the local regulations and restrictions. Do not use the device for purposes other than those described in the user manual.

This product is not a toy. Keep it out of the reach of children or mental-

ly disabled persons. Any repair or modification to the device, which is not carried out by the original supplier, will void any warranty and guarantee claims. The device should only be used by those who have read and understood this user manual. The specifications of the device may be changed without any special prior notification.

11. Disposal instructions

In line with the European WEEE directive, electrical and electronic devices should not be disposed of along with domestic waste. Their components have to be separately sent for recycling or disposal, because improper disposal of toxic and dangerous components may permanently damage the environment.

According to the electrical and electronic equipment act (ElektroG), you are obliged (as a consumer) to return (free of charge) electrical and electronic devices to the manufacturer, the point of sale or public collection points at the end of their service life. The relevant local laws regulate the details in this regard. The symbol displayed on the product, in the user manual or/and on the packaging refers to these regulations. With this manner of sorting, recycling and disposal of used devices, you make an important contribution towards protecting our environment.

12. Instructions for battery disposal

In conjunction with the sale of batteries along with the supply of devices that include batteries, the supplier is obliged to point out the following to the customer: The customer is legally obliged to return used batteries. He can return used batteries which the supplier offers or has offered as new batteries in his assortment free of charge to the supplier's dispatch warehouse (shipping address). The symbols shown on the batteries indicate the following: Pb = battery contains more than 0.004 percent lead by weight, Cd = battery contains more than 0.002 percent cadmium by weight, Hg = battery contains more than 0.0005 percent mercury by weight.

The symbol of the crossed-out dustbin means that the battery may not be disposed of in household waste.

WEEE directive: 2012/19/EU
WEEE Register no.: DE 67896761

The company WD Plus GmbH hereby certifies that the device 304024 complies with the fundamental requirements and all other relevant stipulations of the guideline 2006/42/EC. A complete conformity statement can be obtained from: WD Plus GmbH, Wohlenbergstraße 16, 30179 Hannover, https://www.ganzeinfach.de

Only for European countries
EC Declaration of compliance

WD-Plus GmbH declares that the following device:
Description of the device: Multi-functional tool
Model number / Type: 304024
of the European directives corresponds to: 2006/42/EC, 2014/30/EU, 2014/35/EU, 2011/65/EU
To ensure compliance, the applicable versions of the following standards / specifications were used at the time of issue: EN60745
The technical documentation in accordance with 2006/42 / EC 2014/30 / EU 2014/35 / EU 2011/65 / EU is available at:
WD Plus GmbH, Wohlenbergstraße 16, 30179 Hannover, Germany

Hanover, 03/09/2019

Geschäftsführung / M.Krüger

WD Plus GmbH, Wohlenbergstraße 16, 30179 Hannover, Germany

Notes

CONTACT US

feedback@ganzeinfach.de

(DE)	0800 72 444 05
	+49 511 / 13221 710
(UK)	+49 511 / 13221 720
(FR)	+49 511 / 13221 730
(IT)	+49 511 / 13221 740
(ES)	+49 511 / 13221 750

MO-FR 9:30am - 18pm CET

brandson-equipment.de

WD Plus GmbH
Wohlenbergstraße 16 · 30179 Hannover, DE

V1.0