BRANDSON®

- EQUIPMENT -

BEDIENUNGSANLEITUNG
USER MANUAL

BEWÄSSERUNGSSTEUERUNG
WATERING CONTROL SYSTEM

Mod.-Nr.: 304260

Table of contents

1. Deutsch 3

2. English 11

3. Français 19

4. Italiano 27

5. Español 35

https://model.ganzeinfach.de/304260

GER: Aktuelle Treiber, Bedienungsanleitungen und sonstige relevante Dokumente zu diesem Produkt finden Sie auf unserer Homepage.

ENG: Current drivers, user manuals and other relevant documents for this product can be found on our homepage.

FRA: Les pilotes actuels, les modes d'emploi et les autres documents relatifs à ce produit sont disponibles sur notre site Internet.

ITA: I driver aggiornati, le istruzioni per l'uso e altri documenti rilevanti per questo prodotto sono disponibili sulla nostra homepage.

ESP: Los controladores actuales, las instrucciones de uso y otros documentos relevantes para este producto se pueden encontrar en nuestra página web.

Vielen Dank, dass Sie sich für ein Produkt von Brandson entschieden haben. Damit Sie auch Freude mit dem erworbenen Gerät haben, lesen Sie sich bitte die nachfolgende Kurzanleitung aufmerksam durch. Prüfen Sie vor Inbetriebnahme der gelieferten Ware, ob diese vollständig, fehlerfrei und unbeschädigt ist.

1. Lieferumfang

- Bewässerungssteuerung
- 1/2” Steckanschluss für Schlauchverbinder
- 1/2” Anschlussadapter
- Kurzanleitung

2. Technische Daten

Betriebsspannung	3 V
Batterietyp	2x 1,5V AAA Batterie
Anschlüsse	• Wasseranschluss 3/4” (Eingang/ohne Adapter) • Wasserauslass 3/4” (Ausgang/ohne Adapter)
Abmessungen (H x B x T)	150 mm x 70 mm x 95 mm
Features	• Manueller Betrieb • Einstellbares Bewässerungsprogramm

3. Produkt-Details

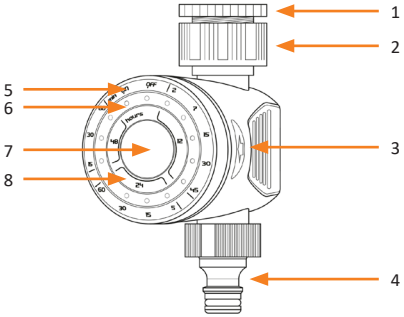

1	3/4” Anschlussadapter
2	1” Anschlussadapter (zum Verwenden 3/4” Adapter entfernen)
3	Batteriefach-Knöpfe
4	Steckanschluss für Schlauchverbindung
5	Laufzeit, Bewässerung 2-60 Minuten
6	LED-Lampen zeigen an, welcher Modus ausgwählt ist. Im Standard- Betrieb sind LEDs ausgeschaltet, um die Batterie nicht zu belasten. **Batterieleistung gering:** Alle 14 LEDs blinken in einem 0,5-Sekunden-Interval. Bitte die Batterien austauschen.
7	Bestätigungs-Knopf
8	Frequenz, Interval in dem gewässert wird, jede 12, 24 oder 48 Std.

4. Batteriewechsel

Öffnen Sie den Batteriefachdeckel, indem Sie beide Knöpfe an der Seite des Gerätes drücken und ziehen Sie das Batteriefach heraus. Öffnen Sie die Schutzkappe und setzen Sie 2x (LR03/AAA) 1,5V-Batterien ein. Achten Sie auf die korrekte Polung der Kontakte. Schließen Sie den Batteriefach-Deckel anschließend.
Achtung! Verwenden Sie nur frische Batterien. Verwenden Sie KEINE wiederaufladbaren Batterien. Testen Sie das Gerät, indem Sie die mittlere Taste des Gerätes so lange drücken, bis die LED auf der Position “ON” leuchtet. Sie sollten dann innerhalb von 10-15 Sekunden das Geräusch des Motors hören. Wenn Sie den Ton nicht hören, überprüfen Sie, ob die Batterien korrekt eingesetzt sind.

⚠ Stellen Sie die Laufzeit vor dem Anschließen auf Position “OFF”, indem Sie die mittlere Taste so oft drücken, bis die LED „Off“ leuchtet.

5. Programm Einstellen

1. Bestimmen Sie, wie Sie bewässern möchten. Mögliche Zykluskombinationen entnehmen Sie der nachfolgenden Tabelle.
2. Drücken Sie den mittleren Knopf wiederholt, bis Sie den gewünschten Bewässerungszykluspunkt erreicht haben. Die Einstellungen werden nach 7 Sekunden gespeichert.

HINWEIS: Die erste Bewässerung beginnt unmittelbar nach Einstellen der Konfiguration. Die Startzeit ist die aktuelle Uhrzeit.

Frequenz (hours)	Laufzeit (minutes)
12	2, 7, 15, 30, 45
24	5, 15, 30, 60
48	15, 30, 60

Beispiel 1:

Um 2-mal am Tag für 15 Minuten zu bewässern, drücken Sie die mittlere Taste, bis die LED auf dem Punkt von Frequenz: 12H/Laufzeit: 15min leuchtet. Die erste Bewässerung beginnt nach 7 Sekunden.

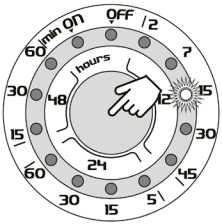

Beispiel 2:

Um 1-mal am Tag für 30 Minuten zu bewässern, drücken Sie die mittlere Taste, bis die LED auf dem Punkt von Frequenz: 24H/Laufzeit: 30min leuchtet. Die erste Bewässerung beginnt nach 7 Sekunden.

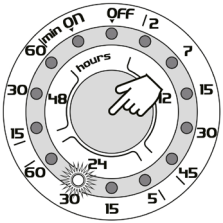

Bei Änderungen nach den ursprünglichen Einstellungen:

- Einstellungen werden nach 7 Sekunden ohne weiteres Drücken der mittleren Taste gespeichert. Die LED-Lampe erlischt innerhalb von 60 Sekunden.
- Durch die Änderung der Bewässerungszeit (andere Positionierung der Status-LED) wird die Startzeit geändert. Dies bedeutet, dass die nächste Startbewässerungszeit neu berechnet wird.

Delay-Funktion:

Mit der Delay-Funktion können Sie den Startzeitpunkt des Zyklus verzögern. Drücken sie hierzu den mittleren Knopf für ca. 3 Sekunden, bis alle LED-Lichter dauerhaft eingeschaltet sind.

Durch erneutes Drücken der mittleren Taste kann nun die Startzeit um je 1 Std. pro Druck verzögert werden.

Die Startzeit kann maximal um 23 Std. verzögert werden.

Beispiel 3:

Die aktuelle Uhrzeit ist 8:00 Uhr, Ihre Einstellung ist Frequenz=24 und Laufzeit=15. Dies bedeutet, dass die Bewässerung alle 24 Stunden für 15 Minuten aktiviert wird. Also wird die Bewässerung jeden Tag um 8:00 Uhr morgens aktiviert.

Wenn Sie aber möchten, dass der Timer jeden Tag um 10:00 Uhr aktiviert wird, muss die Startzeit um 2 Stunden verzögert werden. Drücken Sie nun den mittleren Knopf ca. 3 Sekunden lang, bis alle LED-Lichter ständig eingeschaltet sind.

Drücken Sie anschließend erneut zweimal die Taste, um den Timer 2 Stunden zu verzögern. Das Gerät beginnt dann mit 2 Stunden Verzögerung um 10:00 Uhr mit der Bewässerung alle 24 Stunden.

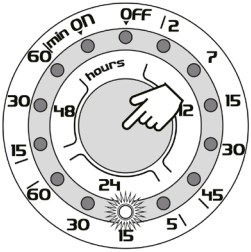

6. Manueller Betrieb

1. Um die manuelle Bewässerung zu starten, stellen Sie Laufzeit auf ON.
2. Um die manuelle Bewässerung zu beenden, stellen Sie Laufzeit auf OFF.

Wenn Sie mit dem manuellen Betrieb fertig sind, stellen Sie die Laufzeit wieder auf die gewünschten Einstellungen.

7. Zusätzliche Sicherheitshinweise

- Der Timer ist wasserbeständig, NICHT wasserdicht. Die Zeitschaltuhr muss oberirdisch und senkrecht zum Wasserhahn installiert werden. Tauchen Sie das Gerät nicht in Wasser ein!
- Ziehen Sie NICHT am Schlauch, während er an der Bewässerungssteuerung angeschlossen ist, um Schäden an der Zeitschaltuhr zu vermeiden.
- Dieser Timer ist nur für die Verwendung im Freien vorgesehen, um Bewässerungssysteme zu steuern.
- Das Gerät darf nicht für industrielle Zwecke verwendet werden
- Der Betriebswasserdruck liegt zwischen 0,5 bar und 8 bar (0 psi bis 116 psi). Verwenden Sie es nur mit sauberem Wasser und Süßwasser, die Wassertemperatur muss über 1°C und unter 60°C liegen.
- Schützen Sie die Zeitschaltuhr während der Wintersaison oder bei Frost. Demontieren Sie das Gerät vom Wasserhahn und lassen Sie das gesamte Wasser darin ab. Entfernen Sie die Batterien und bewahren Sie das Gerät und die Batterien auf.
- Halten Sie den Deckel stets geschlossen, um ein Eindringen von Wasser zu vermeiden.
- Verwenden Sie das Gerät nicht mehr, wenn es heruntergefallen ist, oder einen Stoß abbekommen hat.
- Stellen Sie sicher, dass Sie den Filter regelmäßig reinigen, wenn dieser schmutzig ist.

8. Reinigung

Reinigen Sie den Filter im Wasserhahn-Anschluss regelmäßig, um ein Verstopfen Ihres Bewässerungscomputers zu vermeiden.

9. Sicherheitshinweise und Haftungsausschluss

Versuchen Sie nie das Gerät zu öffnen, um Reparaturen oder Umbauten vorzunehmen. Vermeiden Sie Kontakt zu den Netzspannungen. Schließen Sie das Produkt nicht kurz. Das Gerät ist nicht frostsicher. Lagern Sie das Gerät im Winter wasser- und frostfrei. Halten Sie das Gerät von hohen Temperaturen fern. Setzen Sie das Gerät keinen plötzlichen Temperaturwechseln oder starken Vibrationen aus, da dies die Elektronikteile beschädigen könnte. Prüfen Sie vor der Verwendung das Gerät auf Beschädigungen.

Das Gerät sollte nicht benutzt werden, wenn es einen Stoß abbekommen hat oder in sonstiger Form beschädigt wurde. Beachten Sie bitte die nationalen Bestimmungen und Beschränkungen. Nutzen Sie das Gerät nicht für andere Zwecke als die, die in der Anleitung beschrieben sind. Dieses Produkt ist kein Spielzeug. Bewahren Sie es außerhalb der Reichweite von Kindern oder geistig beeinträchtigten Personen auf. Jede Reparatur oder Veränderung am Gerät, die nicht vom ursprünglichen Lieferanten durchgeführt wird, führt zum Erlöschen der Gewährleistungs- bzw. Garantieansprüche. Das Produkt darf nur von Personen benutzt werden, die diese Anleitung gelesen und verstanden haben. Die Gerätespezifikationen können sich ändern, ohne dass vorher gesondert darauf hingewiesen wurde.

10. Entsorgungshinweise

Elektrische und elektronische Geräte dürfen nach der europäischen WEEE Richtlinie nicht mit dem Hausmüll entsorgt werden. Deren Bestandteile müssen getrennt der Wiederverwertung oder Entsorgung zugeführt werden, weil giftige und gefährliche Bestandteile bei unsachgemäßer Entsorgung die Umwelt nachhaltig schädigen können. Sie sind als Verbraucher nach dem Elektro- und Elektronikgerätegesetz (ElektroG) verpflichtet, elektrische und elektronische Geräte am Ende ihrer Lebensdauer an den Hersteller, die Verkaufsstelle oder an dafür eingerichtete, öffentliche Sammelstellen kostenlos zurückgeben. Einzelheiten dazu regelt das jeweilige Landesrecht. Das Symbol auf dem Produkt, der Betriebsanleitung oder/und der Verpackung weist auf diese Bestimmungen hin. Mit dieser Art der Stofftrennung, Verwertung und Entsorgung von Altgeräten leisten Sie einen wichtigen Beitrag zum Schutz unserer Umwelt.

11. Hinweise zur Batterieentsorgung

Im Zusammenhang mit dem Vertrieb von Batterien oder mit der Lieferung von Geräten, die Batterien enthalten, ist der Anbieter verpflichtet, den Kunden auf folgendes hinzuweisen: Der Kunde ist zur Rückgabe gebrauchter Batterien als Endnutzer gesetzlich verpflichtet. Er kann Altbatterien, die der Anbieter als Neubatterien im Sortiment führt oder geführt hat, unentgeltlich am Versandlager (Versandadresse) des Anbieters zurückgeben. Die auf den Batterien abgebildeten Symbole haben folgende Bedeutung: Pb = Batterie enthält mehr als 0,004 Masseprozent Blei, Cd = Batterie enthält mehr als 0,002 Masseprozent Cadmium, Hg = Batterie enthält mehr als 0,0005 Masseprozent Quecksilber.

Das Symbol der durchgekreuzten Mülltonne bedeutet, dass die Batterie nicht in den Hausmüll gegeben werden darf.

WEEE Richtlinie: 2012/19/EU
WEEE Register-Nr: DE 67896761

Hiermit erklärt die Firma WD Plus GmbH, dass sich das Gerät 304260 in Übereinstimmung mit den grundlegenden Anforderungen und den übrigen einschlägigen Bestimmungen befindet. Eine vollständige Konformitätserklärung erhalten Sie unter: WD Plus GmbH, Wohlenbergstraße 16, 30179 Hannover

Thank you for choosing a Brandson product. Please read the following user manual carefully so that you can enjoy the purchased product for a long time. Before using the product, first check that the delivered item is complete, accurate and undamaged.

1. Scope of delivery

- Watering control system
- 1/2" plug for hose connector
- 1/2" connection adapter
- User manual

2. Technical data

Operating voltage	3 V
Battery type	Two 1.5V AAA batteries
Connections	• Water connection 3/4" (inlet / without adapter) • Water discharge 3/4" (outlet / without adapter)
Dimensions (H x W x D)	150 mm x 70 mm x 95 mm
Features	• Manual operation • Adjustable watering program

3. Product details

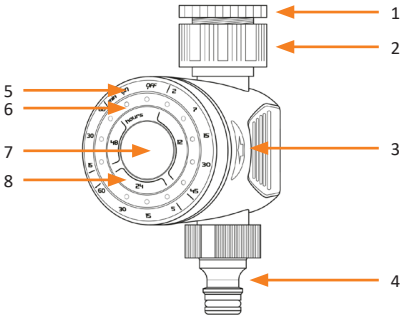

1	3/4" connection adapter
2	1" connection adapter (remove adapter to use 3/4")
3	Battery compartment buttons
4	Plug for hose connection
5	Duration of watering between 2-60 minutes
6	LED lamps indicate which mode is selected. The LEDs are switched off in default mode to reduce the load on the battery. **Battery low:** All 14 LEDs flash with a 0.5 second interval. Please replace the batteries.
7	Confirmation button
8	Frequency of watering interval, every 12, 24 or 48 hours.

4. Replacing the battery

Open the battery compartment cover by pressing the two buttons at the side of the device and remove the battery compartment. Open the cap and insert two (LR03 / AAA) 1.5V batteries. Pay attention to the correct polarity of the contacts. Then close the battery compartment cover.
Caution! Use only new batteries. Do NOT use rechargeable batteries. Test the device by pressing the centre button of the device until the LED glows in the "ON" position. You should hear the sound of the motor within 10-15 seconds. Check if the batteries have been inserted properly if you do not hear any sound.

⚠ Set the duration knob to ."OFF" position before connecting by pressing the centre button repeatedly till the LED switches "Off".

5. Configuring the program

1. Determine how you want to water. Please refer to the table below for the possible cycle combinations.
2. Press the centre button repeatedly till you reach the desired watering cycle option. The settings are saved after 7 seconds.

NOTE: The first watering cycle starts as soon as the setting is configured. The start time is the current time.

Frequency (hours)	Duration (minutes)
12	2, 7, 15, 30, 45
24	5, 15, 30, 60
48	15, 30, 60

Example 1:

To water twice a day for 15 minutes, press the centre button till the LED glows at the option of frequency: 12 hrs / Duration: 15 mins. The first watering cycle starts after 7 seconds.

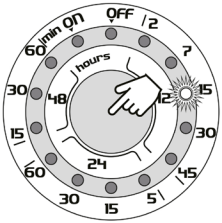

Example 2:

To water once a day for 30 minutes, press the centre button till the LED glows at the option of frequency: 24 hrs / Duration: 30 mins. The first watering cycle starts after 7 seconds.

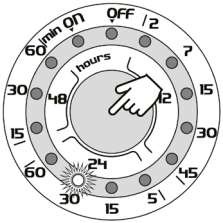

To make changes after the original settings:

- Settings are saved after 7 seconds if the centre button is not pressed again. The LED light goes out within 60 seconds.
- The start time changes if the watering time is changed (different position of the status LED). This means that the next watering cycle start time is recalculated.

Delay function:

You can delay the cycle start time using the delay function. To do this, press the centre button for about 3 seconds until all the LEDs glow continuously.

By pressing the middle button again, the start time can be delayed by 1 hr each time the button is pressed.

The start time can be delayed by a maximum of 23 hours.

Example 3:

The current time is 8:00 a.m, your setting is Frequency = 24 and Duration = 15. This means that watering is activated every 24 hours for 15 minutes. That is, watering is activated every day at 8:00 a.m in the morning.

But if you want to activate the timer at 10:00 a.m every day, then the start time has to be delayed by 2 hours. Now press the centre button for about 3 seconds until all the LEDs glow continuously.

Then press the button again twice to delay the timer by 2 hours. The device then starts the watering cycle with a delay of 2 hours at 10:00 a.m every 24 hours.

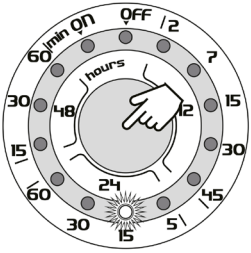

6. Manual operation

1. To start manual watering, set the duration to ON.
2. To stop manual watering, set the duration to OFF.

After finishing the manual mode, set the duration back to the desired settings.

7. Additional safety instructions

- The timer is water resistant, NOT water proof. The timer has to be installed above ground and vertically to the tap. Do not immerse the device in water!
- DO NOT pull the hose when it is connected to the watering control system to avoid damage to the timer.
- This timer is intended for outdoor use, to control watering systems.
- The device should not be used for industrial purposes
- The water pressure is between 0.5 bar and 8 bar (0 psi to 116 psi).
  Use it only with clean water and fresh water, the water temperature has to be above 1°C and below 60°C.
- Protect the timer during winter season or from frost. Disassemble the device from the tap and drain all the water from it. Remove the batteries and keep the device and the batteries safe.
- Always keep the cover closed to prevent water from entering.
- Do not use the device if it has fallen down or has been subject to impact.
- Ensure that you clean the filter regularly if it is dirty.

8. Cleaning

Clean the filter in the water tap connection regularly to prevent your watering system computer from clogging.

9. Safety instructions and disclaimer

Never attempt to open the appliance to carry out repairs or modifications. Avoid contact with the mains voltage. Do not short-circuit the product. The appliance is not frost-proof. Store the appliance away from water and frost in winter. Keep the appliance away from high temperatures. Do not expose the device to sudden changes in temperature or strong vibrations, as this could damage the electronic components. Check the device for any damage before using it.

The device should not be used if it was subject to impact or has been damaged in some other manner. Please comply with the local regulations and restrictions. Do not use the device for purposes other than those described in the user manual. This product is not a toy. Keep it out of the reach of children or mentally disabled persons. Any repair or modification to the device, which is not carried out by the original supplier, will void any warranty and guarantee claims. The product should be used only by persons who have read and understood this user manual. The specifications of the device may be changed without any special prior notice.

10. Disposal instructions

In line with the European WEEE directive, electrical and electronic devices should not be disposed of along with domestic waste. Their components have to be separately sent for recycling or disposal, because improper disposal of toxic and dangerous components may permanently damage the environment. According to the electrical and electronic equipment act (ElektroG), you are obliged (as a consumer) to return (free of charge) all electrical and electronic devices to the manufacturer, the point of sale or public collection points at the end of their service life. The relevant local laws regulate the details in this regard. The symbol displayed on the product, in the user manual or/and on the packaging refers to these regulations. With this manner of sorting, recycling and disposal of used devices, you make an important contribution towards protecting our environment.

11. Instructions for battery disposal

In conjunction with the sale of batteries along with the supply of devices that include batteries, the supplier is obliged to point out the following to the customer: The customer is legally obliged to return used batteries. He can return used batteries which the supplier offers or has offered as new batteries in his assortment free of charge to the supplier's dispatch warehouse (shipping address). The symbols shown on the batteries indicate the following: Pb = battery contains more than 0.004 percent lead by weight, Cd = battery contains more than 0.002 percent cadmium by weight, Hg = battery contains more than 0.0005 percent mercury by weight.

The symbol of the crossed-out dustbin means that the battery may not be disposed of in household waste.

WEEE directive: 2012/19/EU
WEEE Register no.: DE 67896761

The company WD Plus GmbH hereby certifies that the device 304260 complies with the fundamental requirements and all other relevant stipulations. A complete conformity statement can be obtained from: WD Plus GmbH, Wohlenbergstraße 16, 30179 Hanover

Nous vous remercions d'avoir choisi un produit Brandson. Pour que vous puissiez pleinement profiter de l'appareil que vous avez acquis, lisez attentivement le mode d'emploi suivant. Avant la mise en service du produit livré, vérifiez s'il est complet, sans défauts et intact.

1. Contenu de la livraison

- Commande d'irrigation
- Fiche de raccordement 1/2" pour connecteur de tuyau
- Adaptateur de raccordement 1/2"
- Mode d'emploi

2. Caractéristiques techniques

Tension de service	3 V
Type de batterie	2x batterie AAA 1,5 V
Connexions	• Raccord d'eau 3/4" (entrée/sans adaptateur) • Raccord d'eau 3/4" (sortie/sans adaptateur)
Dimensions (L x l x H)	150 mm x 70 mm x 95 mm
Caractéristiques	• Fonctionnement manuel • Programme d'irrigation réglable

3. Particularités du produit

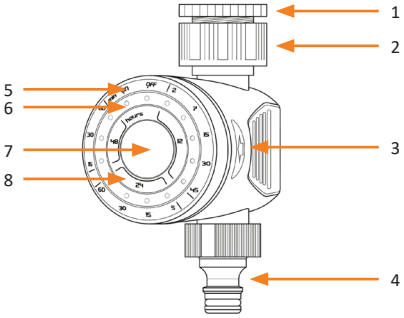

1	Adaptateur de raccordement 3/4”
2	Adaptateur de raccordement 1” (pour l’utiliser retirer l’adaptateur 3/4”)
3	Boutons de compartiment de batteries
4	Fiche de raccordement pour connecteur de tuyau
5	Durée, irrigation 2 à 60 minutes
6	Les lampes LED indique le mode sélectionné. Durant le fonctionnement normal, les LED sont éteintes, pour ne pas solliciter la batterie. **Charge de batterie faible :** Les 14 LED clignotent toutes à un intervalle de 0,5 seconde. Veuillez changer les batteries.
7	Bouton de confirmation
8	Fréquence, intervalle dans lequel l’irrigation est effectuée, chaque 12, 24 ou 48 heures.

4. Changement de batteries

Ouvrez le couvercle de compartiment de batteries en appuyant sur les deux boutons sur le côté de l’appareil et sortez le logement de batteries. Ouvrez le couvercle de protection et placez 2 batteries de 1,5 V (LR03/AAA). Faites attention à la polarité correcte des contacts. Refermez ensuite le couvercle du compartiment de batteries.
Attention ! Utilisez uniquement des batteries neuves. N'utilisez AUCUNE batterie rechargeable. Vérifiez l’appareil en maintenant la touche centrale de l’appareil enfoncée jusqu’à ce que la LED sur la position « ON » s’allume. Vous devriez entendre le bruit du moteur en 10 à 15 secondes. Si vous n’entendez pas le bruit, contrôlez si les batteries sont placées correctement.

⚠ Avant de réaliser le raccordement, placez la durée sur la position « OFF » en appuyant de manière répétée sur la touche centrale, jusqu’à ce la LED « OFF » s’allume.

5. Réglage du programme

1. Déterminez de quelle manière vous voulez irriguer. Vous trouverez des combinaisons de cycles possibles dans le tableau ci-dessous.
2. Appuyez sur le bouton central de manière répétée, jusqu'à ce que le point de cycle d'irrigation souhaité est atteint. Les réglages sont enregistrés après 7 secondes.

REMARQUE : La première irrigation commence immédiatement après le réglage de la configuration. L'heure de démarrage est l'heure actuelle.

Fréquence (heures)	Durée (minutes)
12	2, 7, 15, 30, 45
24	5, 15, 30, 60
48	15, 30, 60

Exemple 1 :

Pour irriguer 2 fois par jour pendant 15 minutes, appuyez sur la touche centrale, jusqu'à ce que la LED sur le point de fréquence : 12 h/durée : 15 min s'allume. La première irrigation commence après 7 secondes.

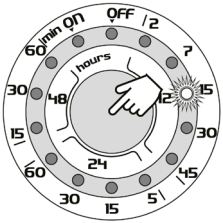

Exemple 2 :

Pour irriguer 1 fois par jour pendant 30 minutes, appuyez sur la touche centrale, jusqu'à ce que la LED sur le point de fréquence : 24 h/durée : 30 min s'allume. La première irrigation commence après 7 secondes.

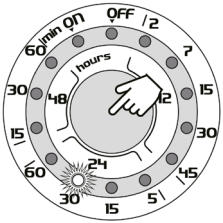

En cas de modifications après les réglages initiaux :

- Les réglages sont enregistrés après 7 secondes, sans autre actionnement de la touche centrale. Le voyant LED s'éteint dans les 60 secondes.
- La modification de l'heure d'irrigation (autre positionnement de la LED d'état) modifie l'heure de démarrage. Cela signifie que la suivante heure de démarrage d'irrigation est calculée de nouveau.

Fonction de délai :

La fonction de délai vous permet de retarder le moment de démarrage du cycle. Appuyez à cette fin sur le bouton central pendant 3 secondes environ, jusqu'à ce que tous les voyants LED s'allument en permanence.

En appuyant à nouveau sur la touche centrale, vous pouvez maintenant retarder l'heure de démarrage de 1 heure par pression.

L'heure de démarrage peut être retardée d'au maximum 23 heures.

Exemple 3 :

L'heure actuelle est 8 h 00, votre réglage est fréquence=24 et durée=15. Cela signifie que l'irrigation est activée toutes les 24 heures pour 15 minutes. L'irrigation est donc activée chaque jour à 8 h du matin.

Cependant, si vous souhaitez que la minuterie soit activée chaque jour à 10 h, l'heure de démarrage doit être retardée de 2 heures. Appuyez sur le bouton central pendant 3 secondes environ, jusqu'à ce que tous les voyants LED s'allument en permanence.

Appuyez ensuite de nouveau 2 fois sur la touche pour retarder la minuterie de 2 heures. L'appareil commence alors l'irrigation avec 2 heures de retard à 10 h toutes les 24 heures.

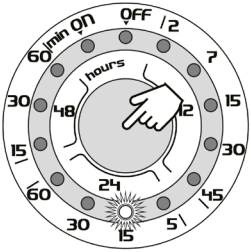

6. Fonctionnement manuel

1. Pour démarrer l'irrigation manuelle, placez le bouton de durée sur ON.
2. Pour arrêter l'irrigation manuelle, placez le bouton de durée sur OFF.

Une fois que vous avez terminé l'irrigation manuelle, réglez la durée de nouveau à la valeur souhaitée.

7. Instructions de sécurité supplémentaires

- La minuterie est résistante à l'eau, PAS imperméable. La minuterie doit être installée en surface et perpendiculaire au robinet. Ne plongez jamais l'appareil dans l'eau !
- Ne tirez PAS sur le tuyau pendant qu'il est raccordé à la commande d'irrigation, afin d'éviter d'endommager la minuterie.
- Ce produit est adapté uniquement pour l'utilisation en exterieur, pour commander des systèmes d'irrigation.
- L'appareil ne doit pas être utilisé à des fins industrielles.
- La pression d'eau de fonctionnement se situe entre 0,5 bar et 8 bars (0 psi à 116 psi).
  Utilisez-le uniquement avec de l'eau douce propre, la température de l'eau doit être supérieure à 1 °C et inférieure à 60 °C.
- Protégez la minuterie durant l'hiver ou en cas de gel. Détachez l'appareil du robinet et évacuez toute l'eau qui se trouve dedans. Retirez les batteries et rangez l'appareil et les batteries.
- Maintenez les couvercle toujours fermé afin d'éviter la pénétration d'eau.
- N'utilisez plus l'appareil s'il est tombé ou a reçu un coup.
- Assurez-vous de nettoyer le filtre régulièrement, lorsque celui-ci est sale.

8. Nettoyage

Nettoyez le filtre dans le raccord de robinet régulièrement, pour éviter une obstruction de votre ordinateur d'irrigation.

9. Consignes de sécurité et clause de non responsabilité

N'essayez jamais d'ouvrir l'appareil pour effectuer des réparations ou des transformations. Évitez tout contact avec les tensions du réseau. Ne court-circuitez pas le produit. L'appareil n'est pas protégé contre le gel. En hiver, stockez l'appareil à l'abri de l'eau et du gel. Tenez l'appareil à l'écart des températures élevées. Maintenez l'appareil éloigné de températures élevées. N'exposez pas l'appareil à des changements de température brusques ou de fortes vibrations, qui pourraient endommager les pièces électroniques. Vérifiez l'appareil avant l'utilisation, pour détecter des dommages.

L'appareil ne doit pas être utilisé s'il a reçu un coup ou a été autrement endommagé. Veuillez respecter les dispositions et restrictions nationales. N'utilisez pas le

produit à d'autres fins que celles décrites dans le mode d'emploi. Ce produit n'est pas un jouet. Maintenez-le hors de la portée des enfants ou des personnes handicapées sur le plan mental. Toute réparation ou modification qui n'est pas effectuée par le fournisseur initial entraîne l'annulation de la garantie. Le produit ne doit être utilisé que par des personnes ayant lu et compris ce manuel. Les spécifications de l'appareil peuvent être modifiées sans indication préalable.

10. Indications de recyclage

Sur cette page, vous trouverez des informations sur la mise au rebut des DEEE par "WD-Plus GmbH". Depuis novembre 2006, lorsque vous achetez un nouvel appareil électrique ou électronique, en payant une „éco-participation", vous participez au financement de la collecte et du recyclage d'un ancien équipement équivalent. L'éco-participation DEEE correspond à la contribution financière du consommateur à la collecte, à la réutilisation, au recyclage d'un produit usagé équivalent. Son montant varie selon le produit et le type de traitement qu'il nécessite.
Le symbole de la poubelle barrée, apposé sur nos produits ou son emballage, indique que ce produit ne doit pas être traité avec les déchets ménagers. Il doit être remis à un point de collecte approprié pour le recyclage des équipements électriques et électroniques :
• dans les points de distribution en cas d'achat d'un équipement équivalent,
• dans les points de collecte mis à votre disposition localement (déchetterie, collecte sélective, etc.).

"WD-Plus GmbH", via son mandataire Recy'stem Pro, est adhérent de l'Eco Ecosystem qui garantit la collecte, le recyclage et la dépollution de nos appareils électriques usagés, dans le respect des plus hautes exigences environnementales et sociales.Ecosystem Eco Organisme agréé par les Pouvoirs publics pour la filière DEEE*. "WD-Plus GmbH" est enregistrée dans le Registre National des Producteurs SYDEREP, tenu par l'ADEME, sous le numéro : "FR031263".
Pour plus d'informations sur le recyclage de nos produits et pour découvrir le

point de collecte le plus proche de chez vous veuillez visiter la page :

11. Indications pour l'élimination des batteries

En relation avec la vente de batteries ou de la livraison d'appareils contenants des batteries, le fournisseur est obligé d'informer le client sur les points suivants : Le Client est légalement tenu, en tant qu'utilisateur final, de restituer les batteries usagées. Il peut restituer gratuitement à l'entrepôt d'expédition (adresse d'expédition) du fournisseur des batteries usagées que le fournisseur offre ou a offert comme piles neuves dans son assortiment. Les symboles figurant sur les batteries ont les significations suivantes : Pb = la batterie contient plus de 0,004 % en poids de plomb, Cd = la batterie contient plus de 0,002 % en poids de cadmium, Hg = la batterie contient plus de 0,0005 % en poids de mercure.

Points de collecte sur www.quefairedemesdechets.fr
Privilégiez la réparation ou le don de votre appareil !

Le symbole de la poubelle barrée signifie que la batterie ne doit pas être éliminée avec les ordures ménagères.

Directive DEEE : 2012/19/UE
Numéro de registre DEEE : DE 67896761

La société WD Plus GmbH déclare par la présente que l'appareil 304260 est conforme aux exigences fondamentales et aux autres dispositions pertinentes. Pour obtenir une déclaration de conformité complète, adressez-vous à : WD Plus GmbH, Wohlenbergstraße 16, 30179 Hannover

Grazie per aver scelto un prodotto di Brandson. Per utilizzare con soddisfazione il prodotto acquistato, si prega di leggere attentamente le seguenti brevi istruzioni per l'uso. Prima della messa in funzione della merce consegnata, verificare che sia integra, esente da difetti e non danneggiata.

1. Contenuto della confezione

- Centralina di irrigazione
- Connettore 1/2" per tubo flessibile
- Adattatore di collegamento 1/2''
- Istruzioni per l'uso

2. Dati tecnici

Tensione d'esercizio	3 V
Tipo di batterie	2x batterie del tipo AAA da 1,5V
Collegamenti	• Attacco dell'acqua 3/4'', (ingresso/senza adattatore) • Scarico dell'acqua 3/4'' (uscita/senza adattatore)
Dimensioni (A x L x P)	150 mm x 70 mm x 95 mm
Caratteristiche	• Funzionamento manuale • Programma di irrigazione regolabile

3. Dettagli del prodotto

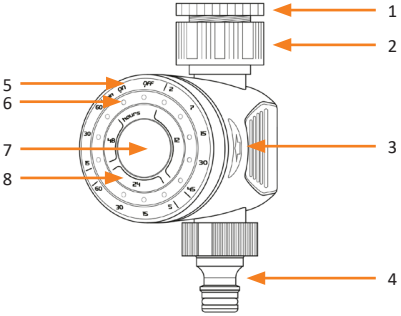

1	Adattatore di collegamento 3/4''
2	Adattatore di collegamento 1" (per utilizzarlo rimuovere l'adattatore 3/4")
3	Tasti vano batterie
4	Connettore per tubo flessibile
5	Durata, irrigazione 2-60 minuti
6	Le spie LED indicano quale modalità è selezionata. In modalità standard i LED sono spenti per non sovraccaricare la batteria. **Potenza batteria bassa:** Tutti i 14 LED lampeggiano a un intervallo di 0,5 secondi. Sostituire le batterie.
7	Tasto di conferma.
8	Frequenza, intervallo durante il quale deve essere irrigato, ogni 12, 24 o 48 ore.

4. Sostituzione delle batterie

Aprire il coperchio del vano batterie, premendo i due tasti sul lato dell'apparecchio ed estrarre il vano batterie. Aprire la cappa di protezione e inserire 2 batterie da 1,5V (LR03/AAA). Prestare attenzione alla corretta polarità dei contatti. Successivamente richiudere il coperchio del vano batterie.
Attenzione! Utilizzare solo batterie nuove. NON utilizzare mai batterie ricaricabili.
Testare l'apparecchio, mantenendo premuto il tasto dell'apparecchio fino a che si accende il LED in posizione "ON". A quel punto, entro 10-15 secondi dovreste sentire il rumore del motore. Se non sentite il rumore, controllare se le batterie sono state inserite correttamente.

⚠ Prima del collegamento, impostare la durata in posizione "OFF", premendo il tasto centrale così spesso fino a che si accende il LED "Off".

5. Impostazione del programma

1. Scegliete la modalità di irrigazione. La seguente tabella contiene le diverse possibili combinazioni di cicli.
2. Premere il tasto centrale ripetutamente fino ad aver raggiunto il punto del ciclo di irrigazione desiderato. Le impostazioni vengono salvate dopo 7 secondi.

NOTA: La prima irrigazione inizia immediatamente dopo aver regolato la configurazione. Il tempo di avvio è l'orario attuale.

Frequenza (hours)	Durata (minutes)
12	2, 7, 15, 30, 45
24	5, 15, 30, 60
48	15, 30, 60

Esempio 1:

per irrigare 2 volte al giorno per 15 minuti premere il tasto centrale fino a che si accende il LED nel punto di frequenza: durata 12 H 15 minuti. La prima irrigazione inizia dopo 7 secondi.

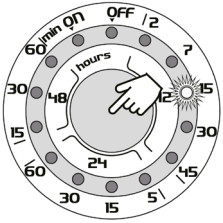

Esempio 2:

per irrigare 1 volte al giorno per 30 minuti premere il tasto centrale fino a che si accende il LED nel punto di frequenza: durata 24 H 30 minuti. La prima irrigazione inizia dopo 7 secondi.

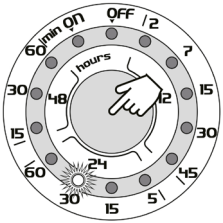

In caso di modifiche dalle impostazioni iniziali:

- le impostazioni vengono salvate dopo 7 secondi senza dover ripremere il tasto centrale. La spia LED si spegne entro 60 secondi.
- Modificando l'orario di irrigazione (altre posizioni dei LED di stato), cambia anche il tempo di avvio. Ciò vuol dire che è necessario ricalcolare l'avvio della prossima irrigazione.

Funzione Delay:

Con il tasto Delay è ritardare il punto d'avvio del ciclo. A tale proposito, premere il tasto centrale per ca. 3 secondi, fino a che si accendono permanentemente tutte le spie LED.

Premendo di nuovo il tasto centrale, è possibile ritardare il tempo d'avvio di 1 ora per ogni pressione.

Il tempo d'avvio può essere ritardato di massimo 23 ore.

Esempio 3:

l'orario attuale è ore 8:00, la vostra impostazione è frequenza=24 e durata=15. Ciò vuol dire che l'irrigazione viene attivata ogni 24 ore per 15 minuti. Cioè, l'irrigazione viene attivata ogni giorno alle ore 8:00.

Se però preferite attivare il timer ogni giorno alle ore 10:00, è necessario ritardare il tempo di avvio di 2 ore. A questo punto, premere il tasto centrale per ca. 3 secondi, fino a che si accendono permanentemente tutte le spie LED.

Premere, infine, di nuovo due volte il tasto, per ritardare il timer di 2 ore. L'apparecchio avvia l'irrigazione con 2 ore di ritardo, alle ore 10:00 ogni 24 ore.

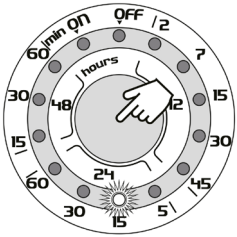

6. Funzionamento manuale

1. Per avviare l'irrigazione manuale, impostate la durata su ON.
2. Per terminare l'irrigazione manuale, impostate la durata su OFF.

Quando avete terminato con la modalità manuale, reimpostate la durata alle impostazioni desiderate.

7. Indicazioni di sicurezza aggiuntive

- Il timer è idrorepellente, ma NON a tenuta d'acqua. Il temporizzatore deve essere installato in superficie e in verticale rispetto al rubinetto d'acqua. Non immergere l'apparecchio in acqua.
- NON tirare il tubo flessibile quando è ancora collegato alla centralina di irrigazione, per evitare danni al temporizzatore.
- Questo timer è previsto solo per l'utilizzo all'aperto per gestire l'irrigazione.
- L'apparecchio non deve essere utilizzato per scopi industriali.
- La pressione dell'acqua d'esercizio è tra 0,5 bar e 8 bar (da 0 psi fino a 116 psi) Utilizzare solo acqua dolce e pulita e la temperatura dell'acqua deve essere oltre 1 °C e inferiore ai 60 °C.
- Durante l'uso nella stagione invernale o in presenza di gelo, proteggere il temporizzatore. Smontare l'apparecchio dal rubinetto d'acqua e far fuoriuscire tutta l'acqua. Rimuovere le batterie e conservare l'apparecchio e le batterie.
- Mantenere il coperchio sempre chiuso per evitare penetrazione di acqua.
- Non usare più l'apparecchio se è caduto o se ha subito urti.
- Accertarsi che il filtro venga pulito regolarmente, soprattutto se presenta sporcizia.

8. Pulizia

Pulire regolarmente il filtro nel raccordo del rubinetto, per evitare blocchi del vostro computer di irrigazione.

9. Avvertenze di sicurezza ed esclusione della responsabilità

Non tentare mai di aprire l'apparecchio per effettuare riparazioni o modifiche. Evitare il contatto con la tensione di rete. Non cortocircuitare il prodotto. L'apparecchio non è resistente al gelo. Conservare l'apparecchio al riparo dall'acqua e dal gelo in inverno. Tenere l'apparecchio lontano da temperature elevate. Non esporre l'apparecchio a improvvisi sbalzi termici o forti vibrazioni in quanto potrebbero danneggiarsi le parti elettroniche. Prima di utilizzare l'apparecchio verificare la presenza di eventuali danneggiamenti.

Non utilizzare l'apparecchio se ha subito un urto o è stato danneggiato in un altro modo. Rispettare le normative e limitazioni nazionali. Utilizzare l'apparecchio unicamente per gli scopi descritti nelle istruzioni. Questo prodotto non è un giocattolo. Conservarlo fuori dalla portata di bambini o persone con capacità mentali

limitate. Ogni riparazione o modifica al prodotto non effettuata dal fornitore originale comporta l'estinzione dei diritti di garanzia. Il prodotto può essere utilizzato solo da persone che hanno letto e compreso le presenti istruzioni. Le specifiche dell'apparecchio possono cambiare senza preavviso.

10. Indicazioni per lo smaltimento

Secondo la direttiva europea RAEE, le apparecchiature elettriche ed elettroniche non possono essere smaltite con i rifiuti domestici. I loro componenti devono essere consegnati separatamente al centro di riciclaggio o smaltimento, in quanto gli eventuali componenti tossici e pericolosi possono inquinare permanentemente l'ambiente in caso di smaltimento improprio. Secondo la legge sulle apparecchiature elettriche ed elettroniche (ElektroG) il consumatore è tenuto a restituire gratuitamente tali apparecchi al termine della loro vita al produttore, al punto vendita o a punti di raccolta pubblici allestiti appositamente. Dettagli in merito sono regolati dalla rispettiva legge nazionale. Il simbolo riportato sul prodotto, le istruzioni per l'uso e/o la confezione indicano tali disposizioni. Con questo tipo di differenziazione dei materiali, con il riciclaggio e lo smaltimento di apparecchi vecchi, l'utente dà un importante contributo alla tutela dell'ambiente.

11. Note sullo smaltimento delle batterie

Con la vendita di batterie o con la consegna di apparecchi che contengono batterie, il fornitore è tenuto a richiamare l'attenzione del cliente su quanto segue: Quale utente finale, il cliente è obbligato per legge a restituire le batterie usate. Può restituire gratuitamente le batterie vecchie, che il fornitore tiene o ha tenuto nel proprio assortimento come batterie nuove, presso il magazzino (indirizzo di spedizione) del fornitore. I simboli riportati sulle batterie hanno il seguente significato: Pb = la batteria contiene più dello 0,004% in peso di piombo, Cd = la batteria contiene più dello 0,002% in peso di cadmio, Hg = la batteria contiene più dello 0,0005% in peso di mercurio.

Il simbolo del cassonetto barrato significa che la batteria non deve essere smaltita come rifiuto domestico.

Direttiva RAEE: 2012/19/UE
Numero reg. RAEE: DE 67896761

Con la presente la ditta WD Plus GmbH dichiara che l'apparecchio 304260 è conforme ai requisiti essenziali e alle rimanenti disposizioni in materia. Una dichiarazione di conformità completa è disponibile presso: WD Plus GmbH, Wohlenbergstraße 16, 30179 Hannover

Gracias por escoger un producto de Brandson. Para que pueda disfrutar de su adquisición, le rogamos que lea atentamente las siguientes instrucciones de uso. Antes de ponerlo en marcha, compruebe que el producto suministrado no presenta defectos ni daños.

1. Volumen de suministro

- Control de riego
- Conexión de enchufe 1/2” para conectores de manguera
- Adaptador de conexión 1/2”
- Instrucciones de uso

2. Datos técnicos

Tensión de servicio	3 V
Tipo de pilas	2 pilas de 1,5 V AAA
Conexiones	• Conexión de agua 3/4” (entrada/sin adaptador) • Salida de agua 3/4” (salida/sin adaptador)
Dimensiones	150 mm x 70 mm x 95 mm
Propiedades	• Funcionamiento manual • Programa de riego configurable

3. Detalles del producto

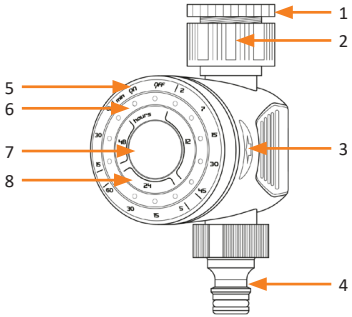

1	Adaptador de conexión 3/4”
2	Adaptador de conexión 1” (quitar para usar el adaptador 3/4”)
3	Botones en el compartimento de las pilas
4	Conexión de enchufe para conectores de manguera
5	Tiempo de funcionamiento, riego 2-60 minutos
6	Los LED muestran qué modo se ha seleccionado. En el modo de funcionamiento estándar, todos los LED están apagados para no sobrecargar las pilas. **Carga baja de las pilas:** Los 14 LED parpadean en intervalos de 0,5 segundos. Por favor, sustituya las pilas.
7	Botón de activación
8	Frecuencia, intervalo con la que se va regar, cada 12, 24 o 48 horas.

4. Cambiar las pilas

Abra la tapa del compartimento para las pilas pulsando los dos botones en el lateral del aparato y retire el compartimento de las pilas. Abra la cubierta protectora y coloque 2 pilas (LR03/AAA) de 1,5 V. Preste atención a la polarización correcta de los contactos. Vuelva a cerrar la tapa del compartimento de las pilas. ¡Atención! Utilice solo pilas nuevas. NO use pilas recargables. Compruebe el aparato pulsando el botón central del aparato hasta que se ilumine el LED en la posición «ON». En 10-15 segundos debería oír el ruido del motor. Si no lo oye, compruebe que las pilas estén bien colocadas.

Coloque la duración antes de conectarlo en la posición «OFF» pulsando el botón central del aparato hasta que se ilumine el LED «OFF».

5. Configurar un programa

1. Determine el modo de riego que desea. En la tabla siguiente encontrará posibles combinaciones de ciclos.
2. Pulse varias veces el botón central hasta llegar al ciclo de riego deseado. Los ajustes se guardan transcurridos 7 segundos.

INDICACIÓN: El primer riego comienza inmediatamente después de la configuración. La hora de comienzo es la hora actual.

Frecuencia (horas)	Duración (minutos)
12	2, 7, 15, 30, 45
24	5, 15, 30, 60
48	15, 30, 60

Ejemplo 1:

Si desea regar 2 vez al día durante 15 minutos, pulse el botón central hasta que el LED sobre el punto de la frecuencia 12 H/duración: 15 min se ilumine. El primer riego comenzará tras 7 horas.

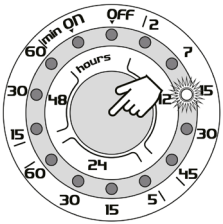

Ejemplo 2:

Si desea regar 1 vez al día durante 30 minutos, pulse el botón central hasta que el LED sobre el punto de la frecuencia 24 H/duración: 30 min se ilumine. El primer riego comenzará tras 7 horas.

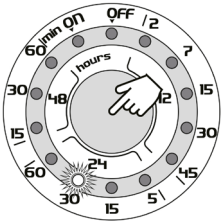

En caso de realizar cambios después de la configuración inicial:

- La configuración se guarda tras 7 segundos sin accionar el botón central. El LED se apaga en 60 segundos.
- La hora de comienzo cambia al modificar la hora de riego (otra posición del LED de estado). Esto significa que se calculará de nuevo la siguiente hora de riego.

Función de retardo:

Con la función de retardo puede retrasar el momento de comienzo del ciclo. Pulse para ello el botón central durante unos 3 segundos hasta que todos los LED permanezcan encendidos.

Si pulsa de nuevo el botón podrá retrasar el inicio 1 hora cada vez.

Puede retrasar el comienzo hasta un máximo de 23 horas.

Ejemplo 3:

La hora actual es 8:00, su configuración de la frecuencia=24 y la duración=15. Esto significa que el riego se activa cada 24 horas durante 15 minutos. Así, el riego se activará cada día a las 8:00 de la mañana.

Si desea que el temporizador se active a las 10:00 cada día, debe retrasar la hora de comienzo 2 horas. Pulse ahora el botón central durante unos 3 segundos hasta que todos los LED permanezcan encendidos.

Pulse luego dos veces el botón para retrasar el temporizador 2 horas. El aparato comenzará a regar cada 24 horas a las 10:00, con 2 horas de retraso.

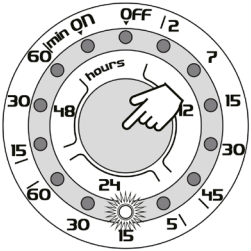

6. Funcionamiento manual

1. Para iniciar el riego de forma manual, coloque el botón de duración en «ON».
2. Para finalizar el riego de forma manual, coloque el botón de duración en «OFF».

Cuando haya finalizado el funcionamiento manual, vuelva a colocar el botón de duración en la configuración deseada.

7. Indicaciones adicionales de seguridad

- El temporizador es resistente al agua, pero NO estanco. El temporizador debe instalarse sobre la tierra y en posición perpendicular con respecto al grifo. ¡No sumerja el aparato en agua!
- NO tire de la manguera mientras el control de riego esté conectado para evitar daños en el temporizador.
- El temporizador se ha previsto únicamente para usos en exteriores y controlar sistemas de riego.
- No puede utilizarse con fines industriales.
- La presión del agua de funcionamiento es de entre 0,5 bar y 8 bar (0 psi hasta 116 psi).
  Úselo solo con agua limpia y dulce, la temperatura del agua debe estar entre 1 °C y 60 °C.
- Proteja el temporizador durante el invierno o en caso de helada. Desmonte el aparato del grifo de agua y vacíe todo el agua. Retire la pila y guarde esta y el aparato.
- Mantenga la tapa siempre cerrada para evitar la entrada de agua.
- No utilice el aparato si se ha caído o ha recibido un golpe.
- Asegúrese de limpiar el filtro de forma regular cuando se ensucie.

8. Limpieza

Limpie la conexión del grifo de agua de forma regular para evitar obstrucciones en su ordenador de riego.

9. Advertencias de seguridad y exoneración de responsabilidad

No intente abrir el dispositivo para realizar reparaciones o modificaciones. Evite el contacto con la red eléctrica. No produzca un cortocircuito en el producto. El dispositivo no admite la operación en exteriores, utilícelo solo en entornos secos. Protéjalo contra la humedad, el agua y la nieve. Manténgalo protegido de las altas temperaturas. No lo someta a cambios de temperatura repentinos o fuertes vibraciones porque esto puede dañar las partes electrónicas. Antes del uso del dispositivo, compruebe si hay daños.

No debe usarse el dispositivo, si ha recibido golpes o ha sido dañado de alguna forma. Cumpla con las determinaciones y limitaciones nacionales. No use el dispositivo para usos diferentes de los que ha sido creado. Este producto no es un

juguete. Consérvelo fuera del alcance de los niños o de personas con las capacidades físicas disminuidas. Cualquier reparación o cambio en el dispositivo que no haya sido llevada a cabo por el proveedor da lugar a la rescisión de los derechos de garantía. El producto solo debe ser utilizado por personas que han leído y entendido este manual. Las especificaciones del dispositivo pueden cambiarse sin que sea necesario realizar un aviso previo.

10. Indicaciones de eliminación

Los dispositivos eléctricos y electrónicos no deben eliminarse con los residuos domésticos según la directiva europea WEEE. Sus componentes deben separarse para el reciclaje o su eliminación, ya que los componentes peligrosos y venenosos pueden producir daños al medio ambiente en caso de una eliminación inadecuada. Como usuario, está obligado por la ley de dispositivos eléctricos y electrónicos a reenviar de forma gratuita los dispositivos eléctricos y electrónicos al final de su vida útil al fabricante, al punto de venta o al punto de recogida público especificado. La legislación de cada país tiene sus propias disposiciones al respecto. El símbolo en el producto, en el manual de instrucciones o en el embalaje indica estas determinaciones. Gracias a este tipo de separación de los materiales, aprovechamiento y eliminación de dispositivos antiguos se realiza una aportación importante al medio ambiente.

11. Indicaciones sobre la eliminación de las pilas

En lo que respecta a la distribución de las pilas o el suministro de dispositivos con pilas, el proveedor está obligado a informar al cliente de lo siguiente: En calidad de usuario final, el cliente está legalmente obligado a devolver las pilas usadas. Puede reenviar las pilas usadas que el proveedor haya suministrado como pilas nuevas en sus productos gratuitamente al almacén de envío (dirección de envío). Los símbolos mostrados en la pilas tienen los siguientes significados: Pb = La pila contiene más de un 0,004 % de su peso en plomo, Cd = La pila contiene más de un 0,002 % de su peso en Cadmio, Hg = La pila contiene más de un 0,0005 % de su peso en mercurio.

El símbolo del contenedor tachado significa que no debe arrojarse la pila a la basura doméstica.

Directiva WEEE: 2012/19/UE
Número de registro WEEE: DE 67896761

La empresa WD Plus GmbH declara por la presente que el aparato 304260 satisface los requisitos esenciales y el resto de disposiciones pertinentes. Solicite una declaración de conformidad completa en: WD Plus GmbH, Wohlenbergstraße 16, 30179 Hannover (Alemania)

Notes

CONTACT US

feedback@ganzeinfach.de

(DE)	0800 72 444 05
	+49 511 / 13221 710
(UK)	+49 511 / 13221 720
(FR)	+49 511 / 13221 730
(IT)	+49 511 / 13221 740
(ES)	+49 511 / 13221 750

MO-FR 9:30am - 18pm CET

brandson-equipment.de

WD Plus GmbH
Wohlenbergstraße 16 · 30179 Hannover, DE

V1.2