BRANDSON®

EQUIPMENT

BEDIENUNGSANLEITUNG
USER MANUAL

WETTERSTATION
WEATHERSTATION

Mod.-Nr.: 304465

Table of contents

1.Deutsch 3

2.English 35

https://model.ganzeinfach.de/304465

GER: Aktuelle Treiber, Bedienungsanleitungen und sonstige relevante Dokumente zu diesem Produkt finden Sie auf unserer Homepage.

ENG: Current drivers, user manuals and other relevant documents for this product can be found on our homepage.

FRA: Les pilotes actuels, les modes d'emploi et les autres documents relatifs à ce produit sont disponibles sur notre site Internet.

ITA: I driver aggiornati, le istruzioni per l'uso e altri documenti rilevanti per questo prodotto sono disponibili sulla nostra homepage.

ESP: Los controladores actuales, las instrucciones de uso y otros documentos relevantes para este producto se pueden encontrar en nuestra página web.

Vielen Dank, dass Sie sich für ein Produkt von BRANDSON entschieden haben. Damit Sie auch lange Freude mit Ihrem erworbenen Gerät haben, lesen Sie sich bitte die nachfolgende Bedienungsanleitung aufmerksam durch. Prüfen Sie vor Inbetriebnahme der gelieferten Ware, ob diese vollständig, fehlerfrei und unbeschädigt ist.

1. Lieferumfang

- Wetterstation
- Außensensor
- Netzteil
- Kurzanleitung

2. Technische Daten

Spannungsversorgung	• Haupteinheit: 1x DC 5V, 1A Hohlsteckernetzteil (3,5 mm/1,25 mm) / Polung: - ---(o--- + / CR2032 Backup-Batterie • Sensor: 3x 1,5V AA Batterie
Temperaturbereich	• Haupteinheit: 5°C bis 50°C • Sensor: -40°C bis +60°C
Sendeleistung (EIRP)	-12,4 dBm
Frequenzbereich	868 MHz
Schutzart Außensensor	IPX4
Features	• Internet-Zeit • Datumsanzeige • Alarm-Funktion (Wecker) • Innen- und Außentemperatur • Außensensor • Temperaturanzeige • Luftfeuchtigkeitsanzeige • Luftdruckanzeige • Wettervorhersage-Piktogramm • Schlummer-Funktion • 12/24-Stundenanzeige • Wind/Regenanzeige • Mondphasen

3. Zusätzliche Hinweise zu diesem Gerät

Kontrollieren Sie bei Erstinbetriebnahme des Gerätes nochmals die Unversehrtheit des Produkts bzw. der Bauteile sowie die Funktion. Verwenden Sie dieses Gerät nicht, wenn es beschädigt ist. Setzen Sie die Basisstation keiner Feuchtigkeit aus und schützen Sie den Sensor vor direktem Sonnenlicht. Der Außensensor ist spritzwassergeschützt. Ein idealer Standort ist in einem Wetterhaus, wobei der Regensensor frei liegen muss.

Stellen Sie vor der Verwendung des Produktes sicher, dass die zur Verfügung stehende Netzspannung mit der Betriebsspannung, die auf dem Typenschild angegeben ist, übereinstimmt.

Vergewissern Sie sich vor der Verwendung des Produktes, dass keine Kabel beschädigt sind.

Das Gerät muss in eine leicht zugängliche Steckdose angeschlossen werden, sodass es im Falle eines Notfalls herausgezogen werden kann. Dieses Produkt ist nur für die Verwendung mit dem mitgelieferten Netzadapter geeignet.

Es ist nicht für medizinische Zwecke oder zur öffentlichen Information geeignet und nur für den privaten Gebrauch bestimmt.

Achtung!

Bewahren Sie die Batterien und das Gerät außerhalb der Reichweite von Kindern auf. Batterien enthalten gesundheitsschädliche Säuren. Schwache Batterien sollten schnellstmöglich ausgetauscht werden, um ein Auslaufen zu vermeiden! Verwenden Sie in keinem Fall neue und alte Batterie oder Batterien eines unterschiedlichen Typs gleichzeitig. Werfen Sie Batterien niemals ins Feuer und schließen Sie diese nicht kurz. Laden Sie auf keinen Fall die Batterien auf oder nehmen Sie diese auseinander. Es besteht Explosionsgefahr!

4. Produkt-Details

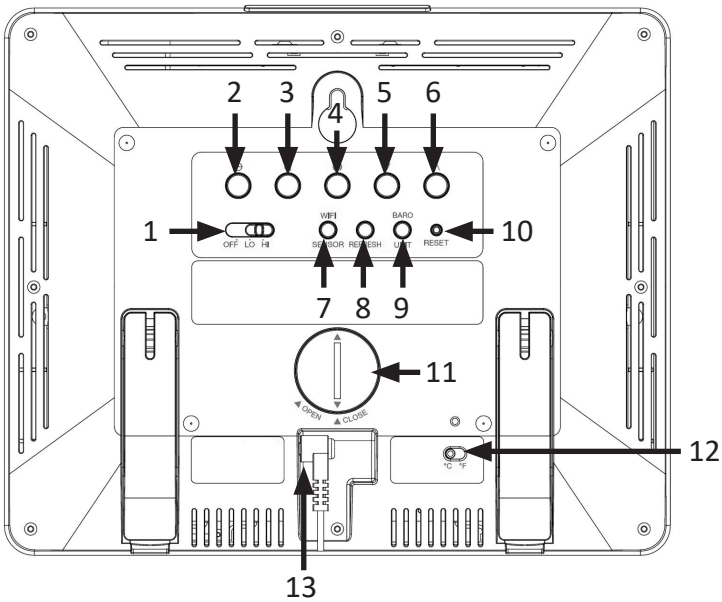

Nr.	Taste
1	“OFF/LO/HI”- Displaybeleuchtung-Schiebeschalter
2	“CLOCK/SET”-Taste
3	“ALARM”-Taste
4	“ALERT”-Taste
5	“DOWN”-Taste
6	“UP”-Taste
7	“WIFI/ SENSOR”-Taste
8	“REFRESH”-Taste
9	“BARO/ UNIT”-Taste
10	“RESET”-Taste
11	Batteriefach (Backup-Batterie CR2032)
12	“°C / °F”-Schiebeschalter
13	Stromanschluss

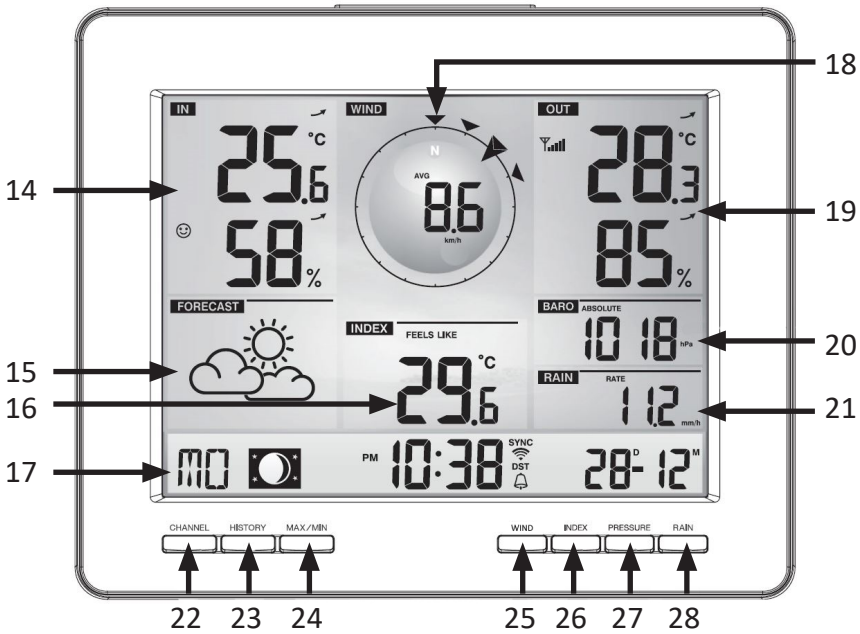

Nr.	Bedeutung
14	Innentemperaturanzeige
15	Wettervorhersage (Piktogramme)
16	Gefühlte Temperatur
17	Wochentag, Mondphase, Uhrzeit und Datumsanzeige
18	Windanzeige
19	Außentemperaturanzeige
20	Luftdruckanzeige
21	Regenanzeige
22	“CHANNEL”-Taste
23	“HISTORY”-Taste
24	“MAX/MIN”-Taste
25	“WIND”-Taste
26	“INDEX”-Taste
27	“PRESSURE”-Taste
28	“RAIN”-Taste

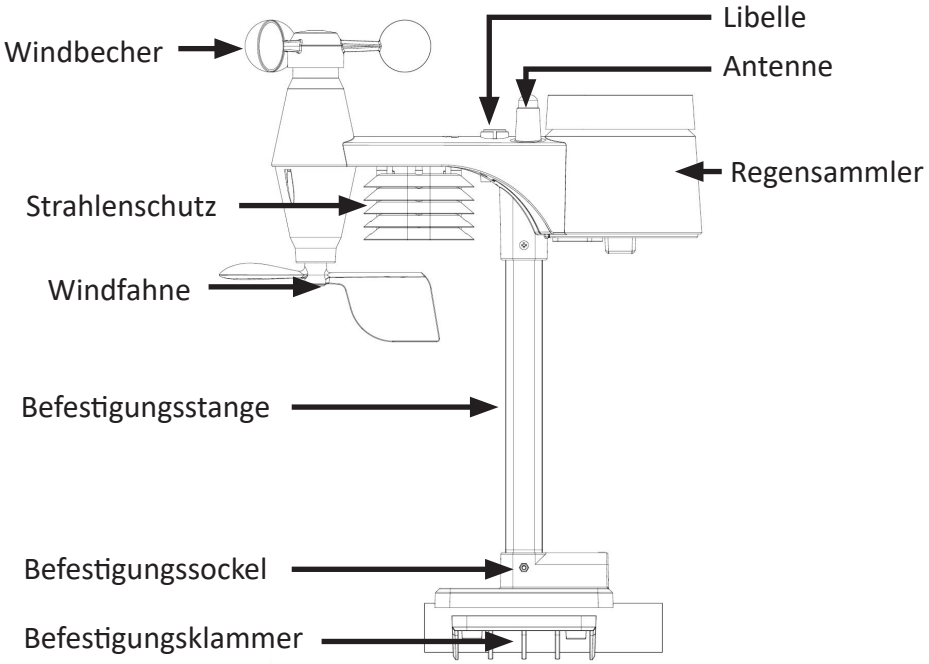
Libelle
Windbecher
Antenne
Regensammler
Strahlenschutz
Windfahne
Befestigungsstange
Befestigungssockel
Befestigungsklammer

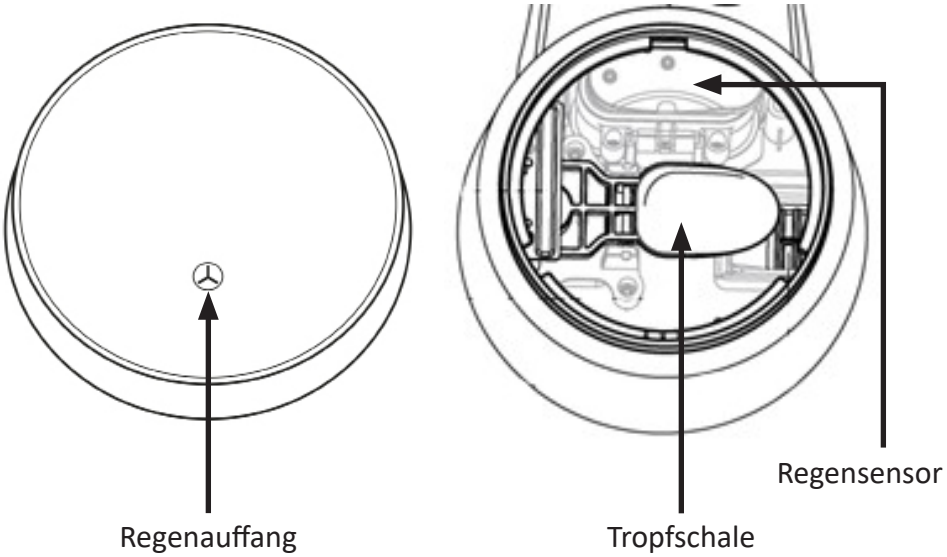
Regensensor
Regenauffang
Tropfschale

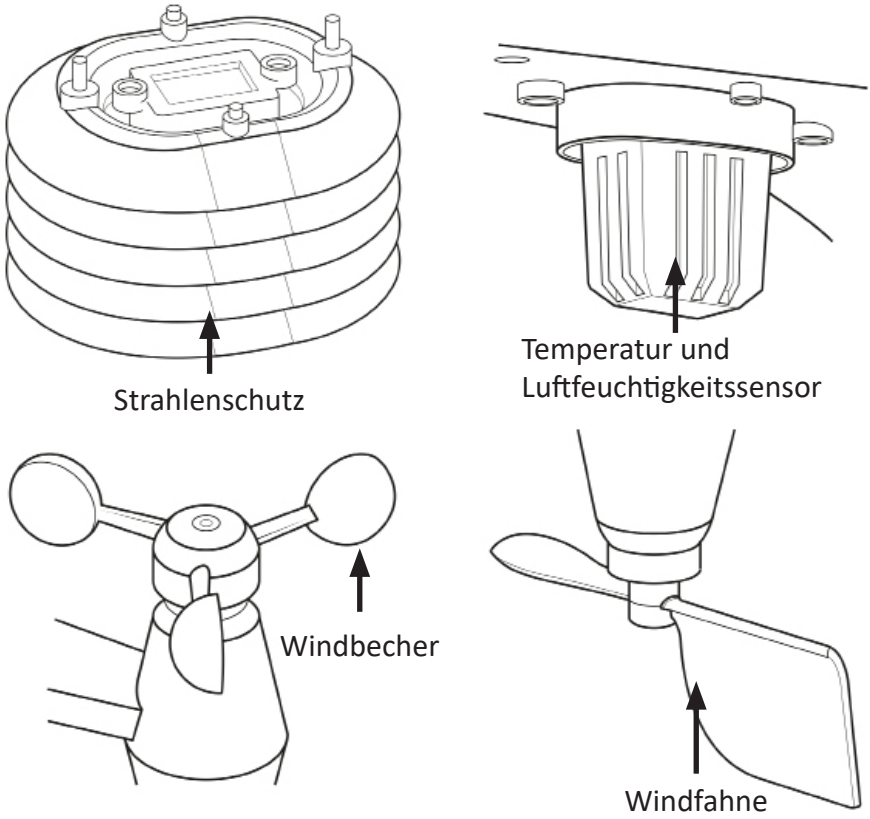

5. Montage

Außensensor

Ihr drahtloser 5-IN-1-Sensor misst für Sie Windgeschwindigkeit, Windrichtung, Niederschlag, Temperatur und Luftfeuchtigkeit.

Batterien einbauen

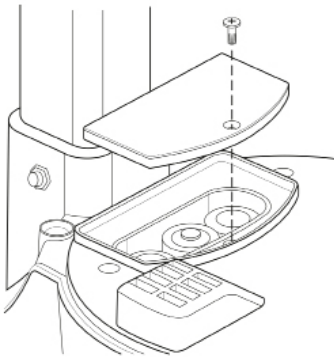

Schrauben Sie den Batteriefachdeckel an der Unterseite des Sensors ab und legen Sie die Batterien entsprechend der angegebenen Polarität ein.

Schrauben Sie den Batteriefachdeckel anschließend wieder fest.

Achtung! ⚠

Stellen Sie sicher, dass der wasserdichte O-Ring richtig eingesetzt ist, um eine Wasserfestigkeit zu gewährleisten.

Die rote Status-LED blinkt alle 12 Sekunden, wenn das Gerät in Betrieb ist.

Montage des Ständers (Außensensor)

1. Führen Sie die Oberseite der Stange in das quadratische Loch des tiefen L-Sensors ein.

Hinweis: Achten Sie darauf, dass der Mast und die Anzeige des Sensors aufeinander ausgerichtet sind.

2. Setzen Sie die Mutter in das Sechskantloch des Sensors, führen Sie dann die Schraube auf der anderen Seite ein und ziehen Sie sie mit dem Schraubendreher fest.

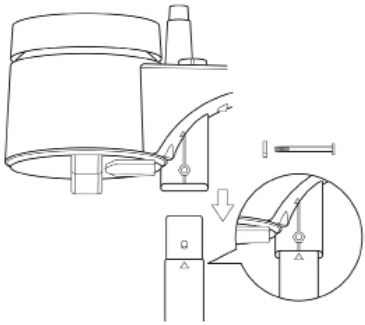

3. Führen Sie die andere Seite der Stange in das Vierkantloch des Kunststoffständers ein.

Hinweis: Vergewissern Sie sich, dass der Stab und der Indikator des Ständers aufeinander ausgerichtet sind.

4. Setzen Sie die Mutter in das Sechskantloch des Ständers, führen Sie dann die Schraube auf der anderen Seite ein und ziehen Sie sie mit dem Schraubenzieher fest.

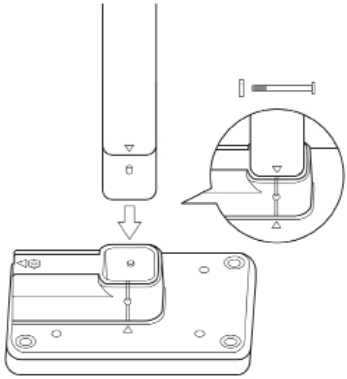

Installieren Sie den 5-IN-1-Sensor an einem offenen Ort ohne Hindernisse und um den Sensor herum, damit genaue Regen- und Windmessungen erzielt werden können. Installieren Sie den Sensor so, dass das kleinere Ende zum Norden zeigt (Indikator auf der Oberseite der Station), um die Windrichtungsfahne korrekt auszurichten.

Befestigen Sie den Montageständer und die Halterung an einem Pfosten oder Mast und lassen Sie mindestens 1,5 m Abstand zum Boden.

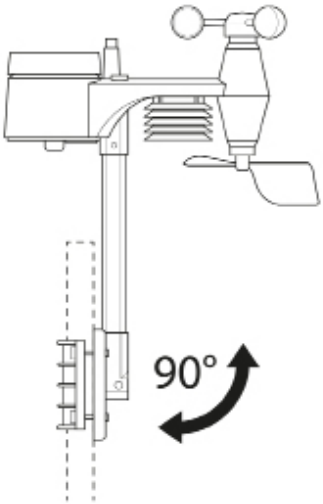

Backup-Batterie installieren

1. Öffnen Sie das Batteriefach auf der Rückseite der Wetterstation.
2. Legen Sie eine neue Knopfzellenbatterie ein. Achten Sie auf die Polung der Kontakte.
3. Bringen Sie das Batteriefach wieder an.

Hinweis: Folgende Daten werden bei intakter Backup-Batterie gespeichert: WLAN-Verbindung, Zeit & Datum, Max/Min & vergangene 24-Stunden-Wetteraufzeichnungen, Alarmeinstellwerte, Offset-Wert der Wetterdaten und Sensor(en)-Kanalverlauf.

6. Erst-Inbetriebnahme

Entnehmen Sie das Produkt aus der Verpackung und entfernen Sie jegliches Verpackungsmaterial. Öffnen Sie das Batteriefach des Außensensors und legen Sie 3x 1,5V AA Batterien hinein.

1. Stecken Sie das Netzteil ein, um die Wetterstation einzuschalten.
2. Sobald die Wetterstation eingeschaltet ist, werden kurz alle Segmente des LCD-Bildschirms angezeigt.

HINWEIS: Wenn nach dem Einstecken des Adapters keine Anzeige auf der LCD-Anzeige erscheint, drücken Sie die „Reset"-Taste auf der Rückseite des Gerätes mit einem spitzen Gegenstand.

6.1 Betrachtungswinkel einstellen

Drücken Sie im Normalmodus die Tasten (∧) oder (∨), um den LCD-Betrachtungswinkel so einzustellen, dass er zum Tischständer oder zur Wandmontage passt.

6.2 Drahtlosen Außensensor verbinden

Nach dem Einlegen der Batterien sucht und verbindet sich die Wetterstation automatisch mit dem Außensensor (das Sensor-Antennensymbol blinkt). Sobald die Verbindung erfolgreich ist, werden Antennensymbol und Messwerte für die Außentemperatur & Luftfeuchtigkeit sowie Windgeschwindigkeit, Windrichtung und Niederschlag auf dem LC-Display angezeigt.

In den meisten Fällen kann die Verbindung aufgrund bestimmter Faktoren nicht hergestellt werden, wie z.B. verstärke Wände oder eine zu hohe Entfernung des Sensors und der Haupteinheit. Positionieren Sie in diesem Fall den Sensor und die Haupteinheit näher beieinander. Um die Erkennung neuzustarten, drücken Sie bitte die "SENSOR/WI-FI"-Taste auf der Haupteinheit, bis das Verbindungssymbol im Display blinkt.

Batteriewechsel bei Außensensor

Jedes Mal, wenn Sie die Batterien des drahtlosen 5-IN-1-Sensors wechseln, muss manuell ein erneutes Pairing durchgeführt werden.

1. Öffnen Sie das Batteriefach des Außensensors
2. Wechseln Sie alle Batterien im Sensor gegen Neue aus.
3. Drücken Sie die Taste “SENSOR/WI-FI” auf der Wetterstation.
4. Drücken Sie die Taste “RESET” auf dem Außensensor.
5. Der Außensensor und die Wetterstation sollten sich innerhalb der nächsten Minuten verbinden. Falls dies fehlschlägt, wiederholen Sie diesen Vorgang.

7. Kopplung zusätzlicher drahtloser Sensoren und Konsole

Diese Wetterstation unterstützt bis zu 7 zusätzliche drahtlose Sensoren. Sie können die Taste “SENSOR/WIFI” drücken, um den Sensor des angezeigten Kanals manuell zu suchen. Sobald Ihr Sensor gepaart ist, erscheinen die Anzeige der Sensor-Signalstärke und die Wettervorhersage auf dem Display Ihrer Wetterstation.

8. Wetterstation mit dem Internet verbinden

Sie haben die Möglichkeit, die Wetterstation mit dem Internet zu verbinden, um die Zeitsynchronisierung über den Internet-Zeitserver laufen zu lassen und z.B. die Wetterdaten auf externen Wetterseiten wie z.B. “Wunderground.com” oder “Weathercloud.net” anzeigen zu lassen. Weitere Informationen erfolgen noch in dieser Bedienungsanleitung.

1. Wenn Sie die Wetterstation zum ersten Mal einschalten oder im Normalmodus die Taste „WI-FI/SENSOR“ drücken und 6 Sekunden lang gedrückt halten, zeigt die LCD-Anzeige der Wetterstation „AP“ und das Wifi-Symbol„ ᯤ„ an, um anzuzeigen, dass die Wetterstation in den AP-Modus (Access Point) eingetreten und für WI-FI-Einstellungen bereit ist.

2. Verwenden Sie ein WLAN-fähiges Gerät, wie z.B. ein Smartphone, Tablet oder den Computer, um über WI-FI eine Verbindung mit der Wetterstation herzustellen.
3. Gehen Sie in die WiFi-Netzwerkeinstellungen Ihres Gerätes ein, um die SSID der Wetterstation zu finden: „PWS-XXXXXX“. Verbinden Sie sich mit der Wetterstation. Anschließend dauert es einige Sekunden, bis eine Verbindung hergestellt ist.
4. Sobald die Verbindung hergestellt ist, geben Sie die folgende IP-Adresse in die Adressleiste Ihres Internet-Browsers ein, um auf die Web-Schnittstelle der Wetterstation zuzugreifen:
   http://192.168.1.1

Hinweis:

- *Einige Browser behandeln 192.168.1.1 als eine Suche, also stellen Sie sicher, dass Sie den **http://** Header in jedem Fall einschließen.*

5. Wählen Sie die Registerkarte “SETUP” im Webinterface an und geben Sie die Daten Ihres Routers an, um die Wetterstation mit dem Internet zu verbinden. Wählen Sie Wunderground.com und Weathercloud.net ab und drücken Sie auf „Apply“.
6. Wenn Sie sich dafür entscheiden, Wunderground.com oder Weathercloud.net nicht zu verwenden, lassen Sie die Kontrollkästchen unmarkiert. Sollten Sie sich dafür entscheiden die Wetterdaten ***öffentlich*** zu stellen und diese mobil abzurufen, erfahren Sie dazu später mehr in dieser Bedienungsanleitung.

Hinweis:

- Wenn die WI-FI-Einrichtung abgeschlossen ist, nimmt Ihr PC oder Mobiltelefon Ihre Standard-WI-FI-Verbindung wieder auf.
- Während des AP-Modus können Sie die Taste “WI-FI / SENSOR” drücken und 6 Sekunden lang gedrückt halten, um den AP-Modus zu beenden.
- Die Wetterstation stellt Ihre vorherige Einstellung wieder her.

7. Nachfolgend sehen Sie hierzu den Status des WI-FI-Symbols auf dem Wetterstations-Display:

Verbindungssymbol	Beschreibung
	Stabil: Die Wetterstation steht in Verbindung mit dem WI-FI-Router
	Blinkt: Die Wetterstation versucht, eine Verbindung zum WI-FI-Router herzustellen
	Blinkt: Die Wetterstation befindet sich derzeit im Access Point (AP)-Modus

8.1 Zeitserver-Verbindungsstatus

8. Nachdem sich die Wetterstation mit dem Internet verbunden hat, versucht diese, eine Verbindung zum Internet-Zeitserver herzustellen, um die UTC-Zeit zu erhalten. Sobald die Verbindung erfolgreich hergestellt ist und die Zeit der Wetterstation aktualisiert wurde, erscheint das Symbol “SYNC“ auf der LCD-Anzeige über dem Verbindungssymbol.
9. **Zeitzone:** Um die Uhrzeit Ihrer Zeitzone anzuzeigen, ändern Sie die Zeitzone in den Grundeinstellungen von ‘00’ (Standard) auf Ihre Zeitzone (z.B. +01 für Deutschland, Standarddifferenz).
10. Halten Sie die Taste “CLOCK/SET” 2 Sekunden lang gedrückt, um in den Zeiteinstellungsmodus zu gelangen.
11. Drücken Sie die Tasten “UP”(∧) oder “DOWN”(∨), um Ihre Zeitzone einzugeben, und halten Sie dann die Taste “CLOCK SET” zur Bestätigung und zum Verlassen gedrückt. Einzelheiten zu anderen Einstellungen für die Konsole finden Sie im Handbuch unter Grundeinstellungen (Kapitel 9).
12. Die Zeit wird automatisch um 12:00 Uhr morgens und 12:00 Uhr abends pro Tag mit dem Internet-Zeitserver synchronisiert. Sie können auch die “REFRESH”-Taste drücken, um die Internetzeit manuell innerhalb von ungefähr einer Minute zu erhalten.

9. Grundeinstellungen

Diese Wetterstation ist so konzipiert, dass die lokale Zeit durch Synchronisierung mit der zugewiesenen Internet-Serverzeit ermittelt wird.

Wenn Sie das Gerät offline verwenden möchten, können Sie die Uhrzeit und das Datum manuell einstellen. Während der ersten Benutzung, drücken und halten Sie die Taste “WI-FI / SENSOR” 6 Sekunden lang, um die Wetterstation wieder im Normalmodus laufen zu lassen.

1. Drücken Sie im Normalmodus die Taste “CLOCK/SET” und halten Sie diese für ca. 2 Sekunden, um in die Einstellungen zu gelangen.
2. Sie passen den Wert mit den „UP“(⋀) oder “DOWN”(⋁)-Tasten an. Der eingestellte Wert wird mit der “CLOCK/SET”-Taste bestätigt.
3. Der Einstellzyklus ist wie folgt:
   - **Zeitzone**
   - **Sommerzeit EIN/AUS**
   - **Stunde**
   - **Minute**
   - **12- oder 24 Stundenanzeige**
   - **Jahr**
   - **Monat**
   - **Tag**
   - **Datums-Format**
   - **Zeitsynchronisation EIN/AUS** (Um die Zeitsynchronisation verwenden zu können, benötigen Sie eine funktionierende Internetverbindung)
   - **Spracheinstellung** - *Zum Einstellen der Sprache des Wochentages im Display. Die folgenden Kürzel können eingestellt werden und ausgewählt werden: DE (Deutsch), EN (Englisch), FR (Französisch), ES (Spanisch), IT (Italienisch), NL (Niederländisch), RU (Russisch)*

Hinweis:

- *Drücken Sie im Normalmodus die Taste ”CLOCK/SET”, um zwischen der Jahres- und Datumsanzeige umzuschalten.*
- *Während der Einstellung können Sie die Taste “CLOCK/SET” drücken und 2 Sekunden lang gedrückt halten, um zum Normalzustand zurückzukehren.*

9.1 Erweiterte Einstellungen (Webinterface)

Drücken Sie die Registerkarte “ADVANCED”-Taste oben auf dem Webinterface, um die Seite mit den erweiterten Einstellungen aufzurufen. Auf dieser Seite können Sie die Kalibrierdaten der Wetterstation einstellen und ansehen. Außerdem können Sie hier die Firmware aktualisieren (nur für die PC-Plattform verfügbar).

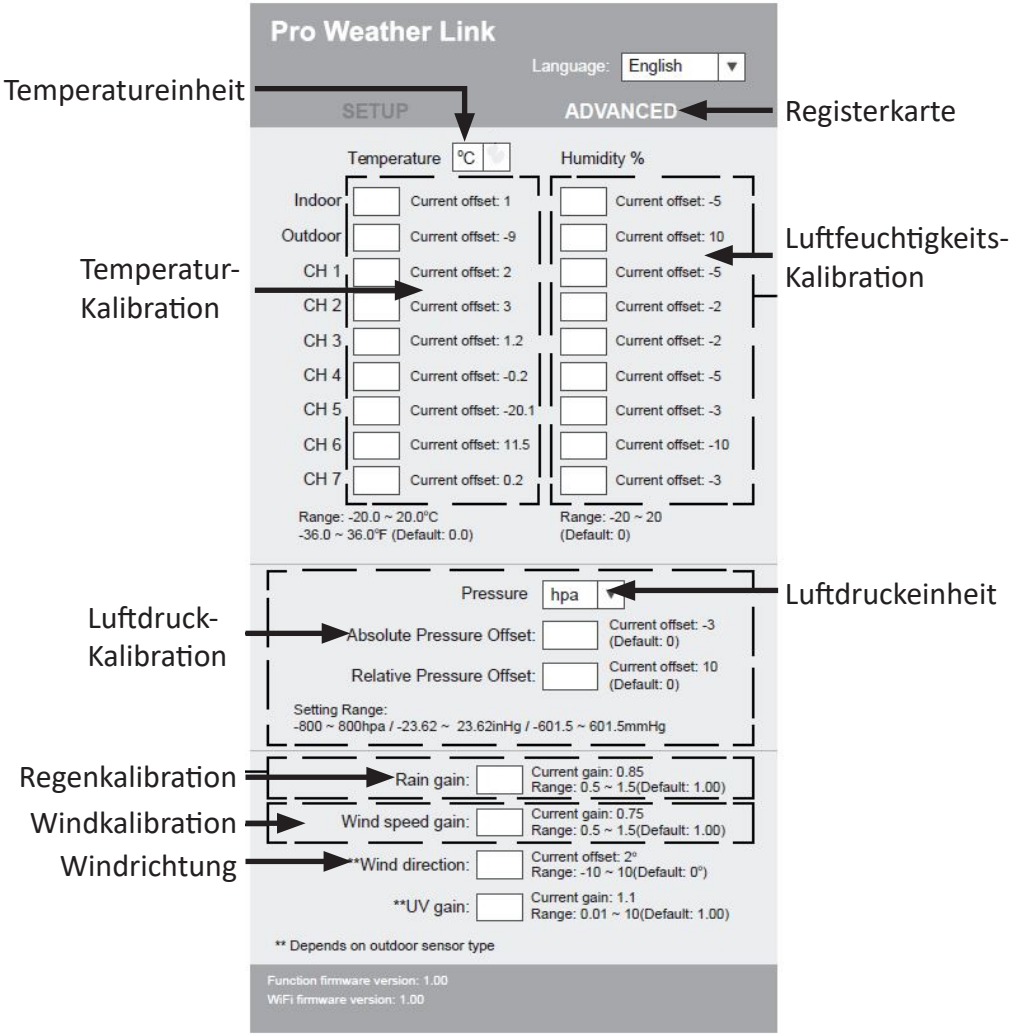

Kalibrierung

1. Der Benutzer kann die Offset- und Verstärkungswerte für verschiedene Messparameter eingeben oder ändern, während die aktuellen Offset- und Verstärkungswerte neben den entsprechenden Feldern angezeigt werden.

2. Wenn Sie fertig sind, drücken Sie „Apply“ auf der Seite SETUP. Der aktuelle Offset-Wert zeigt den vorherigen Wert an, den Sie eingegeben haben. Wenn Sie diesen ändern möchten, geben Sie einfach den neuen Wert in das Feld ein. Der neue Wert wird gültig, sobald Sie auf der Seite SETUP auf das Symbol „Apply“ drücken.

Achtung! Das Gerät ist vorkalibriert und muss nur in ganz seltenen Fällen nachkalibriert werden. Lassen Sie die Kalibration auf jeden Fall mithilfe eines Fachmanns durchführen, wenn Sie mit dem Sachverhalt nicht zu 100% vertraut sind.

Eine Kalibrierung der meisten Parameter ist nicht erforderlich mit Ausnahme des relativen Luftdrucks am Aufstellungsort, bei welcher die Höhe über dem Meeresspiegel eingestellt werden muss, um Höheneffekte zu berücksichtigen.

9.2 Alarmeinstellung (inklusive Frost-Alarmfunktion)

1. Drücken Sie im Normalmodus die Taste „ALARM“, um die Weckzeit 5 Sekunden lang anzuzeigen.
2. Wenn die Alarmzeit angezeigt wird, drücken Sie die Taste „ALARM“ erneut, um die Alarmfunktion zu aktivieren. Oder drücken Sie die Taste“ ALARM“ zweimal hintereinander, um den Alarm mit der Frost-Alarmfunktion zu aktivieren.

Die folgende Tabelle zeigt die im Display angezeigten Bilder bei entsprechender Alarmfunktion:

Alarm-Anzeigebild	Beschreibung
	Alarm ausgeschaltet
	Alarm eingeschaltet
	Alarm eingeschaltet (inklusive Frost-Alarmfunktion)

HINWEIS: Sobald die Frost-Alarmfunktion aktiviert wird, ertönt der voreingestellte Alarm und das Eisalarm-Symbol blinkt 30 Minuten früher, wenn die Außentemperatur unter -3°C liegt.

Wenn die Uhrzeit die eingestellte Weckzeit erreicht, ertönt ein Alarmton.

Alarm einstellen

Drücken Sie kurz die “ALARM”-Taste, sodass die Weckzeit für 5 Sekunden angezeigt wird. Halten Sie anschließend die “ALARM”-Taste gedrückt, bis die Stundenanzeige der Alarmzeit zu blinken beginnt. Passen Sie den Wert mit den „UP“(∧) oder “DOWN”(∨)-Tasten an und bestätigen Sie mit der „ALARM“-Taste.

Alarm ausschalten

- Der Alarm stoppt automatisch nach 2 Minuten, wenn keine Bedienung erfolgt ist. Der Alarm wird am nächsten Tag wieder aktiviert.
- Durch ein kurzes Drücken der Taste „SNOOZE“ betätigen Sie die Schlummerfunktion, sodass der Alarm nach 5 Minuten erneut ertönt.
- Durch Drücken und Halten der Taste „SNOOZE“ für 2 Sekunden wird der Alarm gestoppt und am nächsten Tag wieder aktiviert.
- Durch Drücken der Taste „ALARM“ wird der Alarm gestoppt und der Alarm wird am nächsten Tag erneut aktiviert.

Hinweis: Die Schlummerfunktion könnte innerhalb von 24 Stunden kontinuierlich genutzt werden. Während der Schlummerzeit blinkt das Alarmsymbol „🔔„ weiter.

10. Temperatur- und Luftfeuchtigkeit

Verwenden Sie den Schiebeschalter „°C/°F“, um die Einheit für die Temperaturanzeige auszuwählen.

Die Temperatur / Luftfeuchtigkeit-Trendanzeige zeigt die Trends der Veränderungen in den kommenden Minuten an.

Pfeil-Indikator	Temperatur-/Luftfeuchtigkeitstrend
	Aufsteigend
	Beständig
	Fallend

Hinweis:

- *Wenn die Innentemperatur unter -40°C liegt, wird auf der LCD-Anzeige „Lo“ angezeigt. Falls die Temperatur über 70°C liegt, wird auf der LCD-Anzeige „HI“ angezeigt.*
- *Sofern die Außentemperatur unter -40°C liegt, zeigt die LCD-Anzeige „Lo“ an. Wenn die Temperatur über 80°C liegt, wird auf der LCD-Anzeige „HI“ angezeigt.*
- *Falls die Luftfeuchtigkeit unter 1% liegt, zeigt die LCD-Anzeige „Lo“ an. Wenn die Luftfeuchtigkeit über 99% liegt, zeigt die LCD-Anzeige „HI“ an.*

Komfort-Anzeige

Die Behaglichkeitsanzeige ist eine bildliche Anzeige, die auf Raumlufttemperatur und Raumluftfeuchtigkeit basiert und versucht, die Behaglichkeitsstufe zu bestimmen.

Indikator	Bedeutung
	Zu kalt
	Komfortabel
	Zu heiß

Hinweis:

- *Die Komfortanzeige kann bei gleicher Temperatur je nach Luftfeuchtigkeit variieren.*
- *Es existiert keine Komfortanzeige, wenn die Temperatur unter 0°C (32°F) oder über 60°C (140°F) liegt.*

11. Drahtloser Sensorempfang

Die Wetterstation zeigt die Signalstärke für den drahtlosen 5-IN-1-Sensor an, wie in der folgenden Tabelle angegeben:

Indikator	Bedeutung
	Kein Signal
	Schwaches Signal
	Gutes Signal

Wenn das Signal unterbrochen wurde und sich nicht innerhalb von 15 Minuten wiederverbindet, verschwindet das Signalsymbol. Die Temperatur und Luftfeuchtigkeit wird für den entsprechenden Kanal “Er” (Error) angezeigt.

Wenn sich das Signal nicht innerhalb von 48 Stunden erholt, ist die Anzeige “Er” (Error) permanent. Sie müssen die Batterien des Außensensors austauschen und dann die Taste “SENSOR/WI-FI” drücken, um den Sensor erneut zu koppeln.

12. Anzeige der Außenkanäle

Diese Wetterstation kann mit einem drahtlosen 5-IN-1-Sensor und bis zu 7 drahtlosen Thermo-Hygro-Sensoren gekoppelt werden. Wenn Sie 2 oder mehr Sensoren haben, können Sie im Normalmodus die Taste “CHANNEL” drücken, um zwischen verschiedenen drahtlosen Kanälen umzuschalten, oder die Taste “CHANNEL” 2 Sekunden lang gedrückt halten, um den automatischen Zyklusmodus umzuschalten und die angeschlossenen Kanäle im 4-Sekunden-Intervall anzuzeigen.

Drücken Sie im automatischen Zyklusmodus die Taste “CHANNEL”, um den automatischen Zyklus zu stoppen und den aktuellen Kanal anzuzeigen.

13. Anzeigen

13.1 Windanzeige

Übersicht über die Windgeschwindigkeit und Windrichtung

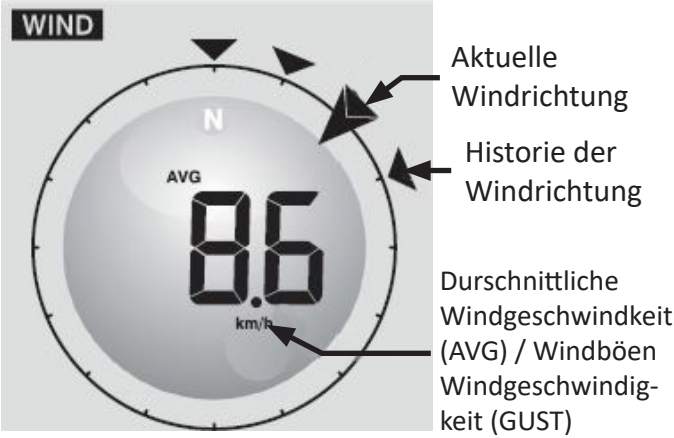

Halten Sie im Normalmodus die Taste “WIND” 2 Sekunden lang gedrückt, um in den Windgeschwindigkeitseinheitenmodus zu gelangen, und die Einheit blinkt. Drücken Sie die Taste „UP“(⋀) oder “DOWN”(⋁)-, um die Einheit der Windgeschwindigkeit in dieser Reihenfolge zu ändern: m/s → km/h → Knoten → mph

Drücken Sie die Taste “WIND” erneut, um zum normalen Modus zurückzukehren.

Um den Windanzeigemodus auszuwählen, drücken Sie im Normalmodus die Taste “WIND”, um zwischen “Durchschnittlicher” (AVG) Windgeschwindigkeit und “Windböen” (GUST) Windgeschwindigkeit umzuschalten.

13.2 Wetterindex

Drücken Sie die Taste “INDEX” , um den Wetterindex in folgendem Zyklus anzuzeigen: “Feels Like” (Fühlt sich an wie) → Heat Index (Wärme-Index) → Windchill (Windkühlung) → Dewpoint (Taupunkt)

Feels Like (Fühlt sich an wie)
Der Index der gefühlten Temperatur bestimmt, wie die Außentemperatur tatsächlich empfunden wird.

13.3 Wärme-Index

Der Wärme-Index, welcher durch die Temperatur- und Feuchtigkeitsdaten des drahtlosen 5-IN-1-Sensors bestimmt wird, wenn die Temperatur zwischen 27°C (80°F) und 55°C (130°F) liegt.

Temperatur-bereich	**Warnung**	**Erklärung**
27°C to 32°C (80°F to 90°F)	Vorsicht	Möglichkeit der Wärmeerschöpfung
33°C to 40°C (91°F to 105°F)	Äußerste Vorsicht	Möglichkeit der Hitzedehydrierung
41°C to 54°C (106°F to 129°F)	Gefahr	Hitzeerschöpfung wahrscheinlich
≥55°C (≥130°F)	Extreme Gefahr	Starkes Risiko einer Dehydrierung / eines Sonnenstichs

13.4 Windkühlung (Windchill)

Eine Kombination aus den Temperatur- und Windgeschwindigkeitsdaten des drahtlosen 5-IN-1-Sensors bestimmt den aktuellen Windchill-Faktor.

13.5 Taupunkt

- Der Taupunkt ist die Temperatur, unterhalb der Wasserdampf in der Luft bei konstantem Luftdruck mit der gleichen Geschwindigkeit, mit welcher dieser verdampft, zu flüssigem Wasser kondensiert. Das kondensierte Wasser wird Taupunkt genannt, wenn es sich auf einer festen Oberfläche bildet.
- Die Taupunkttemperatur wird durch die Temperatur- und Feuchtigkeitsdaten vom drahtlosen 5-IN-1-Sensor bestimmt.

13.6 Wettervorhersage

Das eingebaute Barometer kann Änderungen des Atmosphärendrucks feststellen. Auf der Grundlage der gesammelten Daten kann es die Wetterbedingungen in den kommenden 12~24 Stunden innerhalb eines Radius von 30~50 km (19~31 Meilen) vorhersagen.

Piktogramm	Bedeutung
	Sonnig
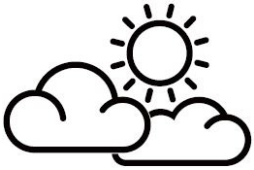	Leicht bewölkt

Piktogramm	Bedeutung
	Bewölkt
	Regnerisch
	Stürmisch
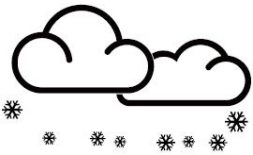	Schnee

HINWEIS:

- Die Genauigkeit einer allgemeinen druckbasierten Wettervorhersage liegt bei etwa 70% bis 75%.
- Die Wettervorhersage spiegelt die Wettersituation für die nächsten 12~24 Stunden wider, sie muss nicht unbedingt die aktuelle Situation widerspiegeln.
- *Die Schnee-Wettervorhersage basiert nicht auf dem Luftdruck, sondern auf der Außentemperatur. Wenn die Temperatur unter -3°C (26°F) liegt, wird das Schnee"-Wettersymbol auf dem LCD-Display angezeigt.*

13.7 Barometrischer Druck

Der atmosphärische Druck ist der Druck an jedem Ort der Erde, der durch das Gewicht der Luftsäule über der Erde verursacht wird. Ein atmosphärischer Druck bezieht sich auf den Durchschnittsdruck und nimmt mit zunehmender Höhe allmählich ab. Meteorologen verwenden Barometer, um den atmosphärischen Druck zu messen. Da die Schwankungen des atmosphärischen Drucks stark vom Wetter beeinflusst werden, ist es möglich, das Wetter vorherzusagen, indem die Druckänderungen gemessen werden.

Drücken Sie im Normalmodus die Taste „WIND", um zwischen ABSOLUTER / RELATIVER barometrischer Ablesung zu wechseln.

Einstellen der Barometer-Einheit

Drücken Sie im Normalmodus die Taste "BARO UNIT", um die Barometereinheit in dieser Reihenfolge zu ändern: hPa → inHg → mmHg

13.8 Regenfall

Der Abschnitt "Rain" zeigt die Informationen zu Niederschlag und zur Regenmenge an.

Einstellen der Regenmengen-Einheit

1. Halten Sie die Taste "RAIN" für ca. 2 Sekunden lang gedrückt, um in den Einheiten-Einstellmodus zu gelangen.
2. Drücken Sie bitte die Taste „UP"(∧) oder "DOWN"(∨), um die Regenmengeneinheit zwischen "mm" und "in" umzuschalten.

3. Drücken Sie die Taste “RAIN” zur Bestätigung und zum Verlassen der Einstellungen.

Regenmengen-Anzeigemodus wählen

Drücken Sie die Taste “RAIN”, um zwischen diesen beiden Funktionen umzuschalten:

1. STÜNDLICH (hourly) - die Gesamtregenmenge der letzten Stunde
2. TÄGLICH (daily) - die Gesamtregenmenge ab Mitternacht
3. WÖCHENTLICH (weekly) - die Gesamtregenmenge der laufenden Woche
4. MONATLICH (monthly) - die Gesamtniederschlagsmenge des laufenden Kalendermonats
5. Total (total) - die gesamte Niederschlagsmenge seit dem letzten Zurücksetzen
6. Rate (rate) - Aktuelle Niederschlagsrate in der letzten Stunde (Aktualisierung alle 24 Sekunden)

Aufzeichnungen der Regenmenge zurücksetzen

Halten Sie im Normalmodus die Taste “HISTORY” 2 Sekunden lang gedrückt, um die gesamte Niederschlagsaufzeichnung zurückzusetzen.

Hinweis: Um korrekte Daten zu gewährleisten, setzen Sie bitte die gesamte Niederschlagsaufzeichnung zurück, wenn Sie Ihren drahtlosen 5-IN-1-Sensor an einem anderen Ort erneut installieren.

14. MAX / MIN-Werte

Die Wetterstation kann die gesammelten MAX / MIN-Wetterdaten mit dem entsprechenden Zeitstempel aufzeichnen, damit Sie sie leicht überprüfen können.

Gesammelte MAX / MIN anzeigen

Drücken Sie im Normalmodus die Taste “MAX/MIN”, um die MAX/MIN-Datensätze durchzuwechseln. Die Anzeigereihenfolge ist:

Innentemperatur (oder aktueller Kanal) MAX Temperatur → Innentemperatur (oder aktueller Kanal) MIN Temperatur → Innentemperatur (oder aktueller Kanal) MAX Feuchte → Innentemperatur (oder aktueller Kanal) MIN Feuchte → MIN Feuchte → MAX Außentemperatur → MIN Außentemperatur → MAX Feuchte → MIN Feuchte außen → MIN Feuchte außen → MAX durchschnittliche Windgeschwindigkeit → MAX Böe → MAX relativer Druck → MIN relativer Druck → MAX absoluter Druck → MIN absoluter Druck → MAX “Feels like” → MIN “Feels Like” → MAX Wärme-Index → MIN Wärme-Index → MIN Wärme-Index → MAX Windkühle → MIN Windkühle → MIN Windkühle → MAX Taupunkt → MIN Taupunkt → MAX täglicher Niederschlag.

Löschen der MAX/MIN-Datensätze

Halten Sie die Taste “MAX/MIN” ca. 2 Sekunden lang gedrückt, um die MAX/MIN-Aufzeichnungen des angegebenen Wetteranzeigebereichs zurückzusetzen.

HINWEIS: Auf der LCD-Anzeige erscheint auch das Symbol “HISTORY”, Datensätze Zeit & Datum.

Daten der letzten 24 Stunden

Die Wetterstation speichert automatisch die Wetterdaten der letzten 24 Stunden.

- Drücken Sie die Taste “HISTORY”, um den Beginn der Wetterdaten der aktuellen Stunde zu überprüfen, z.B. die aktuelle Zeit ist 7:25 Uhr, 8. März, das Display zeigt die Daten von 7:00 Uhr, 8. März.
- Drücken Sie die Taste “HISTORY” wiederholt, um ältere Messwerte der letzten 24 Stunden anzuzeigen, z.B. 6:00 Uhr (8.3.), 5:00 Uhr (8.3.), 10:00 Uhr (7.3.), 9:00 Uhr (7.3.), 8:00 Uhr (7.3.)

Hinweis: Auf der LCD-Anzeige wird das Symbol “HISTORY” angezeigt, also historische Datensätze mit Zeit und Datum.

15. Einstellung der Wetterwarnung

Die Wetterwarnung kann Sie über bestimmte Wetterbedingungen informieren. Sobald das Alarmkriterium erfüllt ist, wird der Alarmton aktiviert und das Alarmsymbol auf dem LCD blinkt.

15.1 Alarm einstellen

1. Drücken Sie die Taste „ALERT“, um die gewünschte Wetterwarnung auszuwählen und in der unten angegebenen Reihenfolge anzuzeigen:

Alarm-Zyklus	Einstell-bereich	Display Abschnitt	Standardwert
Innentemperaturalarm High (aktueller Kanal)	-40°C - 80°C	Temperatur und Luftfeuchtigkeit in Innenräumen / Kanälen (Indoor / Channel)	40°C
Innentemperaturalarm Low (aktueller Kanal)			0°C
Innen-Luftfeuchtigkeitsa-larm High (aktueller Kanal)	1%-99%		80%
Innen-Luftfeuchtigkeitsa-larm Low (aktueller Kanal)			40%
Außentemperaturalarm High (hoch)	-40°C - 80°C	Außentemperatur und Luftfeuchtig-keit (Outdoor)	40°C
Außentemperaturalarm Low (tief)			0°C
Außen-Luftfeuchtigkeitsa-larm High (hoch)	1% - 99%		80%
Außen Luftfeuchtigkeitsa-larm Low (tief)			40%
Durchschnittliche Windgeschwindigkeit	0,1m/s - 50m/s	Windgeschwind-igkeit/- Richtung	17.2 mm/h
Luftdruckabfall	1hPa -10hPa	Barometer	3 hPa
Stündlicher Regenfall	1 mm - 1000 mm	Regenfall (Rain-fall)	100 mm

2. Halten Sie die Taste „ALERT“ zwei Sekunden lang gedrückt, um in die Alarmeinstellung zu gelangen. Der Alarmwert blinkt.
3. Drücken Sie die Taste „UP“(∧) oder “DOWN”(∨), um den Wert einzustellen, oder halten Sie die Taste gedrückt, um den Wert schnell zu ändern.
4. Drücken Sie die Taste „ALERT“, um den Wert zu bestätigen.
5. Drücken Sie die Taste „ALARM“, um den betreffenden Alarm ein- oder auszuschalten.
6. Drücken Sie die Taste „ALERT“, um zum nächsten Alarmwert zu gelangen.

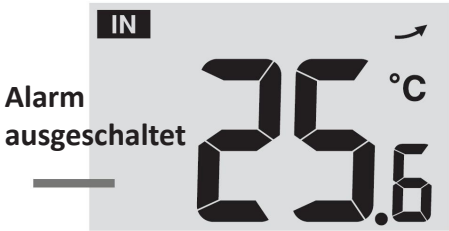

7. Drücken Sie eine beliebige Taste auf der Vorderseite, um den Alarm ein- oder auszuschalten und um zum Normalmodus zurückzukehren. Das Gerät kehrt nach 30 Sekunden ohne Drücken einer Taste automatisch in den Normalmodus zurück.

Alarm ausschalten

Drücken Sie die Taste „SNOOZE“, um den Alarm auszuschalten oder lassen Sie den Alarm nach 2 Minuten automatisch abschalten.

HINWEIS:

- *Sobald der Alarm ausgelöst wird, ertönt der Alarm 2 Minuten lang und das entsprechende Alarmsymbol und die Messwerte blinken.*
- *Wenn der Alarm nach 2 Minuten automatisch ausgeschaltet wird, blinken das Alarmsymbol und die Messwerte weiter, bis die Wettervorhersage außerhalb des Alarmbereichs liegt.*
- *Der Wetteralarm ertönt wieder, wenn die Wetterdaten erneut in den Alarmbereich fallen.*

16. Mondphasen

Die Mondphase wird durch die Zeit, das Datum und die Zeitzone bestimmt. Wie Sie die Einstellung für die Südhalbkugel vornehmen, entnehmen Sie bitte im nachfolgenden Kapitel.

16.1 Außensensor nach Süden ausrichten

Der 5-IN-1-Außensensor ist so kalibriert, dass er für maximale Genauigkeit nach Norden zeigt. Für den Komfort des Benutzers (z.B. Benutzer in der südlichen Hemisphäre) ist es möglich, den Sensor mit der Windfahne nach Süden zu verwenden.

1. Installieren Sie den Sensor so, dass das Ende des Windmessers nach Süden zeigt.

2. Halten Sie im Normalmodus der Wetterstation die Taste „INDEX“ 10 Sekunden lang gedrückt, um in den Kalibrierungsmodus zu gelangen, und drücken Sie dann erneut die Taste „INDEX“, bis das Symbol „N“ in der linken unteren Ecke der LCD-Anzeige erscheint, um in den Sensorausrichtungsmodus zu gelangen.

3. Wechseln Sie mit der Taste „UP“(∧) oder “DOWN”(∨) in den unteren Teil (südliche Hemisphäre).

4. Drücken Sie die Taste „INDEX“ zum Bestätigen und Beenden.

Hinweis: Wenn Sie die Einstellung der Hemisphäre ändern, wird automatisch die Richtung der Mondphase auf dem Display umgeschaltet.

17. Reinigung

Reinigung des Regensammlers

1. Schrauben Sie den Regensammler ab, indem Sie ihn um 30° gegen den Uhrzeigersinn drehen.
2. Nehmen Sie den Regensammler vorsichtig heraus.

3. Säubern Sie ihn und entfernen Sie alle Insekten.
4. Installieren Sie den Sammler wieder, wenn er sauber und vollständig getrocknet ist.

Reinigung des Hygro-Thermo Sensors

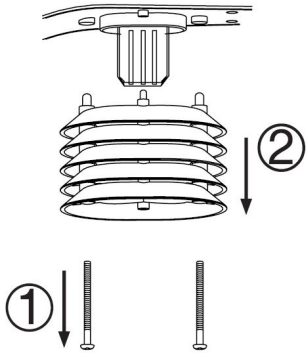

1. Entfernen Sie die 2 Schrauben an der Unterseite des Strahlenschutzes.
2. Ziehen Sie den Strahlungsschutzschild vorsichtig heraus.
3. Entfernen Sie vorsichtig jeglichen Schmutz oder Insekten auf dem Sensorgehäuse. Lassen Sie die Sensoren im Inneren nicht nass werden.
4. Reinigen Sie die Abschirmung mit Wasser, um Schmutz und Insekten zu entfernen.
5. Installieren Sie alle Teile wieder, wenn sie sauber und vollständig getrocknet sind.

⚠**Achtung!**

18. Sicherheitshinweise und Haftungsausschluss

Versuchen Sie nie das Gerät zu öffnen, um Reparaturen oder Umbauten vorzunehmen. Vermeiden Sie Kontakt zu den Netzspannungen. Schließen Sie das Produkt nicht kurz. Halten Sie das Gerät von hohen Temperaturen fern. Setzen Sie das Gerät keinen plötzlichen Temperaturwechseln oder starken Vibrationen aus, da dies die Elektronikteile beschädigen könnte. Prüfen Sie vor der Verwendung das Gerät auf Beschädigungen. Das Gerät sollte nicht benutzt werden, wenn es einen Stoß abbekommen hat oder in sonstiger Form beschädigt wurde. Beachten Sie bitte die nationalen Bestimmungen und Beschränkungen.

Nutzen Sie das Gerät nicht für andere Zwecke als die, die in der Anleitung beschrieben sind. Dieses Produkt ist kein Spielzeug. Bewahren Sie es außerhalb der Reichweite von Kindern oder geistig beeinträchtigten Personen auf. Jede Reparatur oder Veränderung am Gerät, die nicht vom ursprünglichen Lieferanten durchgeführt wird, führt zum Erlöschen der Gewährleistungs- bzw. Garantieansprüche. Das Gerät darf nur von Personen benutzt werden, die diese Anleitung gelesen und verstanden haben. Die Gerätespezifikationen können sich ändern, ohne dass vorher gesondert darauf hingewiesen wurde.

19. Entsorgungshinweise

Elektrische und elektronische Geräte dürfen nach der europäischen WEEE Richtlinie nicht mit dem Hausmüll entsorgt werden. Deren Bestandteile müssen getrennt der Wiederverwertung oder Entsorgung zugeführt werden, weil giftige und gefährliche Bestandteile bei unsachgemäßer Entsorgung die Umwelt nachhaltig schädigen können. Sie sind als Verbraucher nach dem Elektro- und Elektronikgerätegesetz (ElektroG) verpflichtet, elektrische und elektronische Geräte am Ende ihrer Lebensdauer an den Hersteller, die Verkaufsstelle oder an dafür eingerichtete, öffentliche Sammelstellen kostenlos zurückgeben. Einzelheiten dazu regelt das jeweilige Landesrecht. Das Symbol auf dem Produkt, der Betriebsanleitung oder/und der Verpackung weist auf diese Bestimmungen hin. Mit dieser Art der Stofftrennung, Verwertung und Entsorgung von Altgeräten leisten Sie einen wichtigen Beitrag zum Schutz unserer Umwelt.

20. Hinweise zur Batterieentsorgung

Im Zusammenhang mit dem Vertrieb von Batterien oder mit der Lieferung von Geräten, die Batterien enthalten, ist der Anbieter verpflichtet, den Kunden auf folgendes hinzuweisen: Der Kunde ist zur Rückgabe gebrauchter Batterien als Endnutzer gesetzlich verpflichtet. Er kann Altbatterien, die der Anbieter als Neubatterien im Sortiment führt oder geführt hat, unentgeltlich am Versandlager (Versandadresse) des Anbieters zurückge-

ben. Die auf den Batterien abgebildeten Symbole haben folgende Bedeutung: Pb = Batterie enthält mehr als 0,004 Masseprozent Blei, Cd = Batterie enthält mehr als 0,002 Masseprozent Cadmium, Hg = Batterie enthält mehr als 0,0005 Masseprozent Quecksilber.

Hinweise zur Batterieentsorgung gemäß Art. 74 Abs. 4 BattVO

Altbatterien dürfen nicht über den Hausmüll entsorgt werden. Endnutzer sind gesetzlich verpflichtet, Altbatterien getrennt zu sammeln und einer ordnungsgemäßen Verwertung oder Entsorgung zuzuführen.

Altbatterien können unentgeltlich bei kommunalen Sammelstellen oder im Handel zurückgegeben werden.

Durch unsachgemäße Entsorgung von Batterien können Schadstoffe freigesetzt werden, die Umwelt und Gesundheit schädigen.

Hinweis zum Datenschutz:

Bitte beachten Sie, dass Sie als Endnutzer selbst dafür verantwortlich sind, personenbezogene Daten vor der Entsorgung eines Altgerätes zu löschen.

Sicherheitshinweise zum Umgang mit Batterien

- Verwenden Sie nur den vorgesehenen Batterietyp (z. B. Alkaline AA) und achten Sie beim Einlegen auf die richtige Polarität (+/−). Mischen Sie keine alten und neuen Batterien oder unterschiedliche Typen. Ersetzen Sie alle Batterien gleichzeitig.
- Batterien dürfen nicht wiederaufgeladen, kurzgeschlossen, zerlegt oder ins Feuer geworfen werden – Explosionsgefahr! Verwenden Sie keine beschädigten oder ausgelaufenen Batterien. Bei längerer Nichtbenutzung des Geräts sollten die Batterien entnommen werden.
- Bewahren Sie Batterien außerhalb der Reichweite von Kindern auf. Verschluckte Knopfzellen können lebensgefährlich sein – bei Verdacht sofort ärztliche Hilfe holen.
- Verbrauchte Batterien gehören nicht in den Hausmüll. Bitte geben Sie sie an geeigneten Sammelstellen oder im Handel zurück.
- Der Hersteller übernimmt keine Haftung für Schäden durch falsche oder unsachgemäß verwendete Batterien.

Das Symbol der durchgekreuzten Mülltonne bedeutet, dass die Batterie nicht in den Hausmüll gegeben werden darf.

WEEE Richtlinie 2012/19/EU
WEEE Register-Nr: DE 67896761

Hiermit erklärt die Firma WD Plus GmbH, dass sich das Gerät 304465 in Übereinstimmung mit den grundlegenden Anforderungen und den übrigen einschlägigen Bestimmungen der Richtlinie 2014/53/EU befindet. Eine vollständige Konformitätserklärung erhalten Sie bei: WD Plus GmbH, Wohlenbergstraße 16, 30179 Hannover, http://downloads.ganzeinfach.de/search/model/304465

Thank you for choosing a BRANDSON product. Please read the following user manual carefully so as to get the most from the product that you have purchased. Before using the product, first check that the delivered item is complete, accurate and undamaged.

1. Scope of delivery

- Weather station
- Outdoor sensor
- Mains adapter
- User manual

2. Technical data

Power supply	• Main unit: 1 DC 5V, 1A coaxial power adapter (3.5 mm / 1.25 mm) / Polarity: - --- (o --- + / CR2032 backup battery • Sensor: 3x 1.5V AA battery
Temperature range	• Main unit: 5°C to 50°C • Sensor: -40°C to +60°C
Transmission power (EIRP)	-12.4 dBm
Frequency range	868 MHz
Protection class of outdoor sensor	IPX4
Features	• Internet signal • Date display • Alarm function (alarm) • Indoor and outdoor temperature • Outdoor sensor • Temperature display • Humidity display • Air pressure display • Weather forecast pictogram • Snooze function • 12/24-hours display • Wind / rain display • Phases of the moon

3. Additional information about this device

Check if the product and the components are intact and if the device is working properly when using it for the first time Do not use this device if it is damaged. Do not expose the base station to moisture and protect it from direct sunlight. The outdoor sensor is splash-water proof. An ideal location is in a weather house with the rain sensor exposed.

Before using the product, ensure that the available supply voltage corresponds to the operating voltage indicated on the specification plate.

Before using the product for the first time, make sure that the cables are not damaged.

The device must be connected to an easily accessible socket so that it can be disconnected in case of an emergency.

This product is suitable only for use with the mains adapter supplied.

It is intended only for private use and not for medical purposes or for public information.

Caution!

Keep the batteries and the device out of the reach of children. Batteries contain harmful acids. Weak batteries should be replaced as soon as possible to prevent leakage! Never use new and old batteries or batteries of different types together. Never throw batteries into a fire and do not short-circuit them. Do not recharge the batteries or take them apart. There is a risk of explosion!

4. Product details

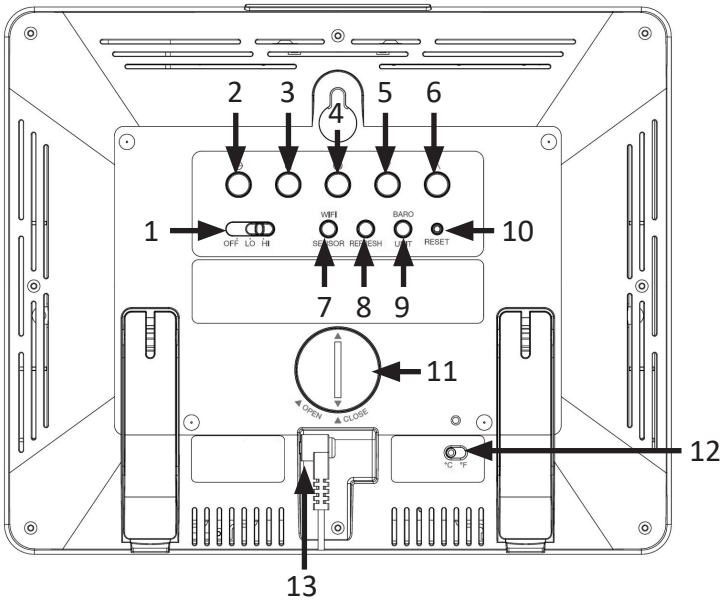

No.	Button
1	"OFF/LO/HI" backlight sliding switch
2	"CLOCK/SET" button
3	"ALARM" button
4	"ALERT" button
5	"DOWN” button
6	"UP” button
7	"WIFI/ SENSOR" button
8	“REFRESH” button
9	“BARO / UNIT” button
10	"RESET" button
11	Battery compartment (backup battery CR2032)
12	"°C / °F" sliding switch
13	Power port

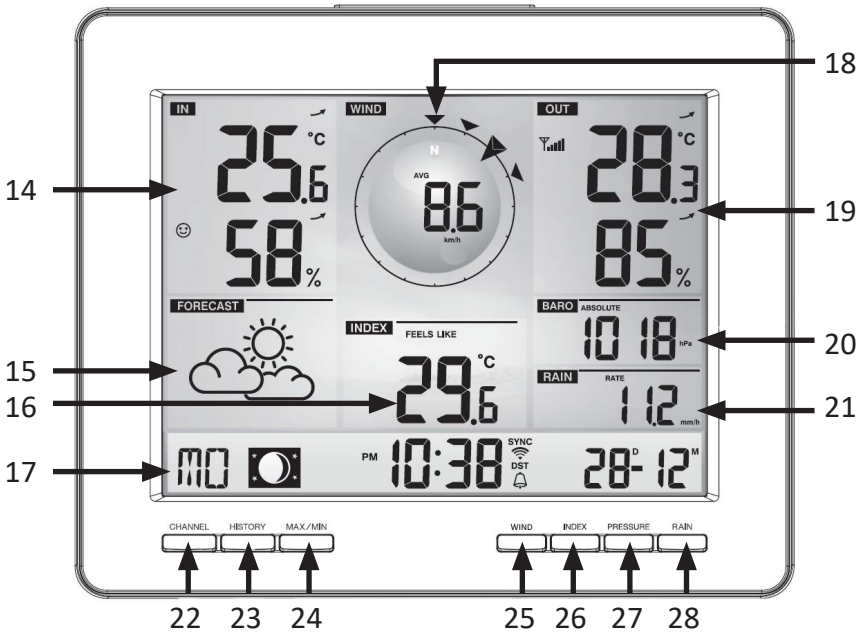

No.	Meaning
14	Indoor temperature display
15	Weather forecast (pictogram)
16	Perceived temperature
17	Day, moon phase, time and date display
18	Wind display
19	Outdoor temperature display
20	Air pressure display
21	Rain display
22	"CHANNEL" button
23	"HISTORY" button
24	"MAX/MIN" button
25	“WIND” button
26	"INDEX" button
27	"PRESSURE" button
28	"RAIN" button

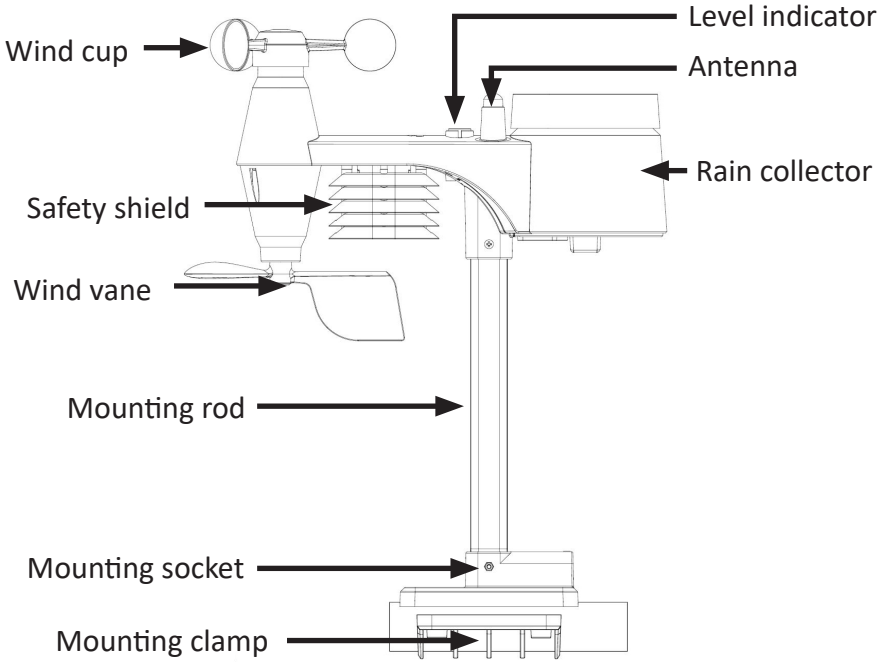
Wind cup
Level indicator
Antenna
Rain collector
Safety shield
Wind vane
Mounting rod
Mounting socket
Mounting clamp

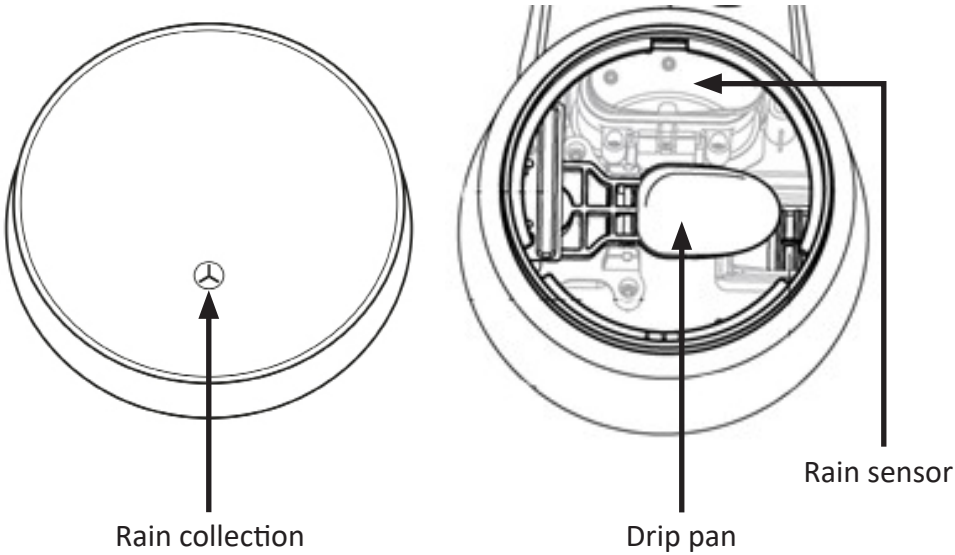
Rain sensor
Rain collection
Drip pan

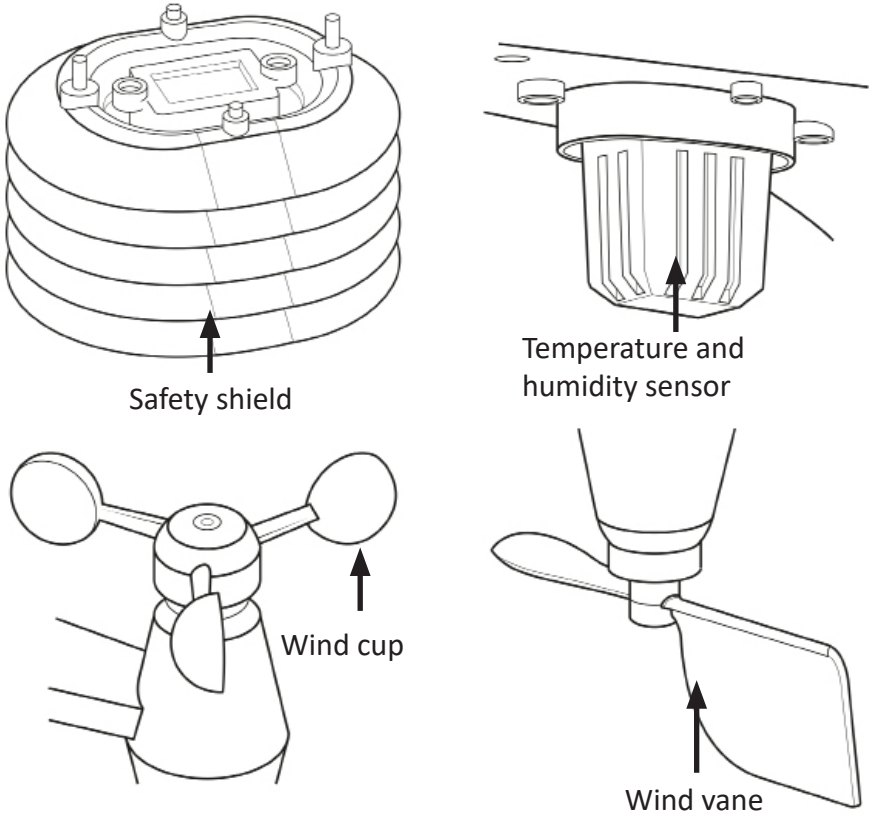

5. Assembly

Outdoor sensor

Your wireless 5-IN-1 sensor measures the wind speed, wind direction, rainfall, temperature and humidity.

Inserting the batteries

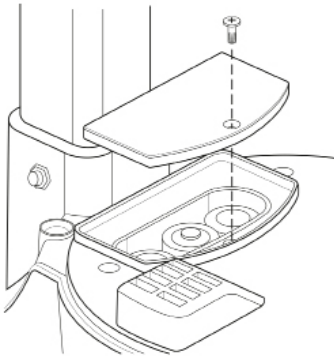

Open the battery compartment cover underneath the sensor and insert the batteries according to the indicated polarity.

Replace the battery compartment cover tightly.

Caution! ⚠

Ensure that the waterproof O-ring is properly in place to ensure water tightness.

The red status LED flashes once in 12 seconds when the device is working.

Assembling the stand (outer sensor)

1. Insert the top of the rod into the square hole of the L-sensor at the bottom.

Note: Make sure that the mast and the sensor displayed are aligned.

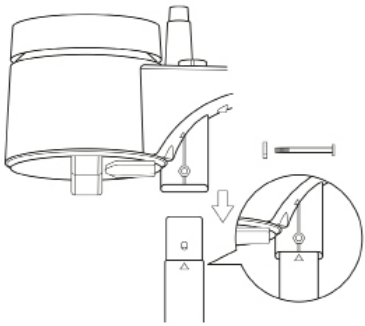

2. Place the nut into the hexagonal hole of the sensor, then insert the screw from the other side and tighten them using a screwdriver.

3. Insert the other end of the rod into the square hole of the plastic stand.

Note: Make sure that the rod and the stand indicator are aligned with each other.

4. Place the nut into the hexagonal hole of the stand, then insert the screw from the other side and tighten them using a screwdriver.

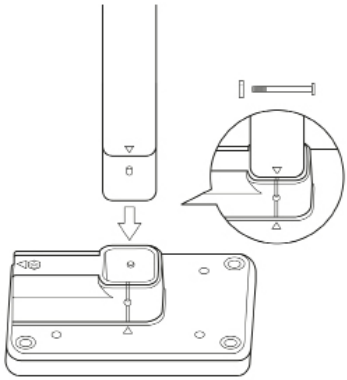

Install the 5-IN-1 sensor in an open area without any obstructions around the sensor for measuring the rain and wind accurately. Install the sensor such that the smaller end points to the north (indicator at the top of the station) to align the wind direction vane correctly.

Fasten the mounting stand and the bracket to a pole or mast and allow at least 1.5 m distance from the ground.

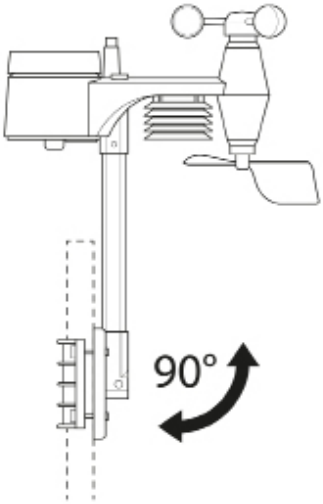

Installing the backup battery

1. Open the battery compartment at the back of the weather station.
2. Insert a new button cell battery. Pay attention to the polarity of the contacts.
3. Replace the battery compartment.

Note: The following data is stored if the backup battery is intact: Wi-Fi connection, Time & Date, Max / Min & weather recordings of the past 24 hours, Alarm settings, offset values of weather data and sensor (s) -channel history.

6. Initial use

Take the product out of the package and remove all the packaging material. Open the battery compartment of the outdoor sensor and insert three 1.5V AA batteries.

1. Plug the mains adapter to switch on the weather station.
2. Once the weather station is switched on, all the segments of the LCD screen are displayed.

NOTE: If nothing appears on the LCD display after plugging in the adapter, press the "Reset" button on the back of the device using a pointed object.

6.1 Adjusting the viewing angle

In the normal mode, press the buttons (∧) or (∨) to adjust the LCD viewing angle such that it matches the table stand or wall bracket.

6.2 Connecting the wireless outdoor sensor

After inserting the batteries, the weather station automatically scans and connects to the external sensor (the sensor antenna symbol flashes).

Once the connection is successful, the antenna symbol and readings for the outdoor temperature and humidity, as well as the wind speed, wind direction and precipitation are shown on the LCD display.

In most cases, the connection cannot be established due to specific factors such as reinforced walls or too great a distance between the sensor and the main unit. In this case, position the sensor and the main unit closer to each other. To restart scanning, press the "SENSOR / WI-FI" button on the main unit until the connection symbol in the display starts flashing.

Replacing the outdoor sensor battery

Each time the batteries of the wireless 5-IN-1 sensor are replaced, a manual re-pairing has to be carried out.

1. Open the battery compartment of the outdoor sensor
2. Replace all the batteries in the sensor with new ones.
3. Press the "SENSOR / WI-FI" button on the weather station.
4. Press the "RESET" button on the 5-IN-1 sensor outdoor sensor.
5. The outdoor sensor and the weather station should be connected within the next few minutes. If this does not happen, repeat this process.

7. Connecting additional wireless sensors and console

This weather station supports up to 7 additional wireless sensors. You can press the "SENSOR / WIFI" button to manually scan for the sensor of the displayed channel. Once the sensor is paired, the weather station displays the signal strength of the sensor and the weather forecast.

8. Connect the weather station to the internet

You have the option to connect the weather station to the Internet to run the time synchronization via the internet time server and to display, for example the weather data on external weather pages such as "Wunderground.com" or "Weathercloud.net". Further information is given later in this user manual.

1. When you switch on the weather station for the first time or in the normal mode, and press and hold the "WI-FI / SENSOR" button for 6 seconds, the LCD display of the weather station shows "AP" and the Wi-Fi symbol "" to indicate that the weather station is in AP (Access Point) mode and is ready for Wi-Fi settings.

2. Use a Wi-Fi enabled device such as a smartphone, tablet or computer to establish a connection with the weather station using Wi-Fi.
3. Go to the WiFi network settings of your device to locate the SSID of the weather station: “PWS-XXXXXX“ . Connect to the weather station. It then takes several seconds to establish a connection.
4. Once the connection is established, enter the following IP address into the address bar of your Internet browser to access the web interface of the weather station:
   http://192.168.1.1

Note:

- *Some browsers treat 192.168.1.1 as a search, so make sure to include the **http: //** header in any case.*

5. Select the "SETUP" tab in the web interface and enter the details of your router to connect the weather station to the internet. Select Wunderground.com and Weathercloud.net and press Apply.
6. If you decide not to use Wunderground.com or Weathercloud.net, leave the check box unticked. If you decide to make the weather data ***public*** and to access such data on the move, additional information is given later in this user manual.

Note:

- If the Wi-Fi setup is complete, your PC or mobile phone resumes your default Wi-Fi connection.
- In the AP mode, you can press and hold the "WI-FI / SENSOR" button for 6 seconds to exit the AP mode.
- The weather station restores your previous setting.

7. You can see the following status of the Wi-Fi symbol on the weather station display:

Connection symbol	Description
	Robust: The weather station is connected to Wi-Fi router
	Flashes: The weather station is trying to connect to the Wi-Fi router
	Flashes: The weather station is currently in the Access Point (AP) mode

8.1 Time Server Connection Status

8. When the weather station is connected to the Internet, it tries to establish a connection to the Internet time server to obtain the UTC time. Once the connection is successfully established and the weather station time has been updated, the "SYNC" icon appears on the LCD display above the connection symbol.
9. **Time zone:** To view the time in your time zone, you can change the time zone in the basic settings from '00' (default) to your time zone (eg +01 for Germany, Standard difference).
10. Press and hold the "CLOCK/SET" button for 2 seconds to access the time setting mode.
11. Press the "UP" (∧) or "DOWN" (∨) buttons to enter your time zone, press and hold the "CLOCK SET" button to confirm and exit. For details on other settings for the console, refer to the basic settings in the manual (Chapter 9).
12. The time is automatically synchronised at 12:00 am and 12:00 pm every day with the Internet time server. You can also press the "REFRESH" button to manually obtain the Internet time within about one minute.

9. Basic settings

This weather station is designed to determine the local time by synchronising with the assigned Internet server time.

If you want to use the device offline, you can set the time and date manually. When using it for the first use, press and hold the "WI-FI / SENSOR" button for 6 seconds to allow the weather station to run in normal mode.

1. Press and hold the "CLOCK / SET" button in normal mode for about 2 seconds to access the settings.
2. Adjust the value using the "UP" (⋀) or "DOWN" (⋁) buttons. The adjusted value is confirmed by pressing the "CLOCK / SET" button.
3. The setting cycle is as follows:
   - **Time zone**
   - **Daylight saving time ON / OFF**
   - **Hour**
   - **Minute**
   - **12 or 24 hour display**
   - **Year**
   - **Month**
   - **Day**
   - **Date format**
   - **Time synchronization ON / OFF** (To use the time synchronisation, you need a working Internet connection and have the connect the device to the Internet.)
   - **Language setting** - *To set the language for the day on the display. The following codes can be configured and selected: DE (German), EN (English), FR (French), ES (Spanish), IT (Italian), NL (Dutch), RU (Russian)*

Note:

- *Press the "CLOCK / SET" button in normal mode to change between the year and date display.*
- *You can press and hold the "CLOCK / SET" button for 2 seconds during setting to return to normal mode.*

9.1 Advanced settings (Web interface)

Press the "ADVANCED" tab at the top on the Web interface to access the advanced settings page. On this page you can adjust and view the calibration data of the weather station. You can also upgrade the firmware (available only for the PC platform).

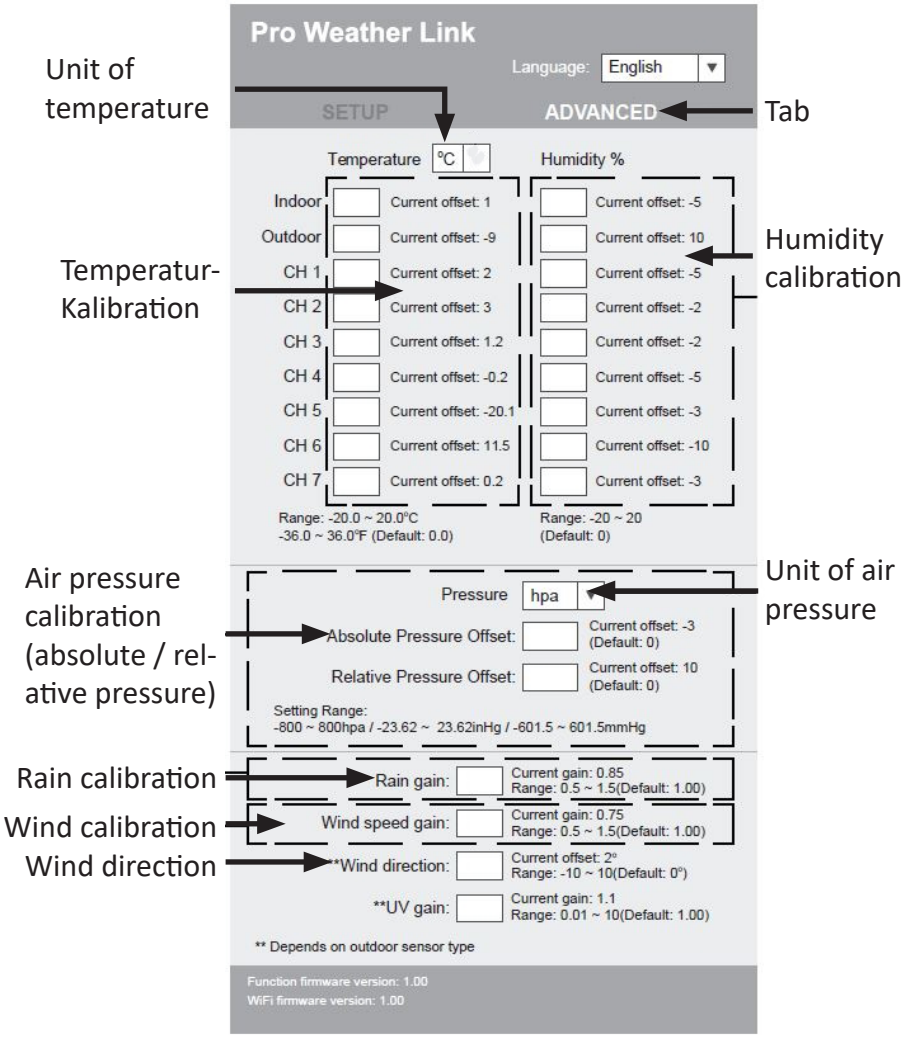

Calibration

1. The user can enter or change the offset and gain values for different measurement parameters, while the current offset and gain values are shown in the corresponding fields.

2. When you finish, press "Apply" on the SETUP page. The current offset value shows the previous value that you entered. If you want to change it, just enter the new value in the field. The new value is applied as soon as you press the "Apply" button on the SETUP page.

Caution! The device is pre-calibrated and needs to be recalibrated only in exceptional cases. Take the help of a qualified technician in any case for the calibration, if you are not 100% sure of how to do it.

Most of the parameters need not be calibrated except for the relative air pressure at the installation location where the height above the sea level has to be setup to take the effect of altitude into account.

9.2 Alarm setting (including frost alarm function)

1. Press the "ALARM" button in normal mode to display the alarm time for 5 seconds.
2. If the alarm time is displayed, press the "ALARM" button again to enable the alarm function. Or press the "ALARM" button twice to enable the frost alarm function.

The following table shows the images shown on the display for the corresponding alarm function:

Alarm display image	Description
	Alarm switched off
	Alarm switched on
	Alarm switched on (including frost alarm function)

NOTE: As soon as the frost alarm function is enabled, you will hear the preset alarm and the Ice Alarm symbol flashed 30 minutes earlier if the outdoor temperature is below -3°C.

You hear an alarm if the time reaches the set alarm time.

Set alarm

Press the “ALARM” button shortly so that the alarm time is displayed for 5 seconds. Then press and hold the “ALARM” button until the hour display of the alarm time starts flashing. Adjust the value with the „UP“(∧) or “DOWN”(∨) buttons and confirm with the „ALARM“ button.

Switching off the alarm

- The alarm stops automatically after 2 minutes if the device is not operated. The alarm is re-activated on the next day.
- Press the "SNOOZE" button briefly to enable the snooze function, so the alarm will go off again after 5 minutes.
- The alarm is stopped and re-activated the next day by pressing and holding the "SNOOZE" button for 2 seconds.
- The alarm is stopped by pressing the "ALARM" button and the alarm is re-activated the next day.

Note: The snooze function can be used within 24 hours continuously. The alarm symbol "🔔" flashes during the snooze time.

10. Temperature and humidity

Use the slide switch "° C / ° F" to select the temperature display unit.

The temperature / humidity trend indicator shows the trend of changes for the next few minutes.

Arrow indicator	Temperature / Humidity trend
	Increasing
	Consistent
	Decreasing

Note:

- *When the indoor temperature is below -40 °C, the LCD display shows "Lo". If the outdoor temperature is above 70°C, the LCD display shows "HI".*
- *If the outdoor temperature is below -40 °C, the LCD display shows "Lo". If the temperature is above 80 °C, the LCD display shows "HI".*
- *If the humidity is less than 1%, the LCD display shows "Lo". If the humidity is more than 99%, the LCD display shows "HI".*

Comfort display

The comfort display is a pictorial indicator based on room air temperature and humidity, which tries to determine the comfort level.

Indicator	Meaning
	Too cold
	Comfortable
	Too hot

Note:

- *The comfort display may vary depending on humidity for the same temperature.*
- *There is no comfort display when the temperature is below 0 °C (32 °F) or above 60 °C (140 °F).*

11. Wireless sensor reception

The weather station shows the signal strength for the wireless 5-IN-1-sensors, as indicated in the following table:

Indicator	Meaning
	No signal
	Weak signal
	Good signal

When the signal is interrupted and cannot be re-established within 15 minutes, then the signal symbol disappears. The temperature and humidity is shown as "Er" (Error) for the corresponding channel.

If the signal is not re-established within 48 hours, the "Er" (error) is permanently displayed. You have to replace the batteries of the outdoor sensor and press the "SENSOR / WI-FI" button to pair the sensor again.

12. Outdoor channel display

This weather station can be connected to a wireless 5-IN-1-sensor and up to 7 wireless thermo-hygro sensors. If you have two or more sensors, you can press the "CHANNEL" button in normal mode to switch between different wireless channels, or press and hold the "CHANNEL" button for 2 seconds to change to the automatic cycle mode and display the connected channels in 4-second interval.

Press the "CHANNEL" button in the automatic cycle mode to stop the automatic cycle and to display the current channel.

13. Display

13.1 Wind display

Overview of the wind speed and wind direction

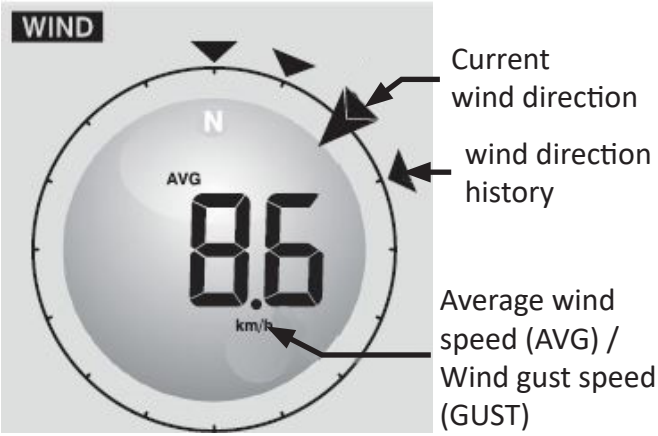

Press and hold the "WIND" button for 2 seconds in normal mode to access the wind speed unit mode, and the unit starts to flash. Press the "UP" (∧) or "DOWN" (∨) button to change the unit of the wind speed in this sequence: m/s → km/h → Knots→mph

Press the "WIND" button to return to normal mode.

To select the wind display mode, press the "WIND" button in normal mode to change between "Average" (AVG) wind speed and "Gusts of wind" (GUST) wind speed.

12.2 Weather index

Press the "INDEX" button to display the weather index in the following cycle: "Feels Like" → Heat Index → Wind Chill → Dew point

Feels Like
The perceived temperature index determines how the outdoor temperature actually feels like.

12.3 Heat Index

The heat index is determined by the temperature and humidity data of the wireless 5-IN-1-sensor when the temperature is between 27 °C (80 °F) and 55 °C (130 °F).

Temperature range	Warning	Explanation
27 °C to 32 °C (80 °F to 90 °F)	Caution	Possibility of heat exhaustion
33°C to 40°C (91°F to 105°F)	Extreme caution	Possibility of heat dehydration
41°C to 54°C (106°F to 129°F)	Risk	Heat exhaustion likely
≥55°C (≥130°F)	Very high risk	High risk of dehydration / sunstroke

12.4 Wind chill

A combination of the temperature and wind speed data of the wireless 5-IN-1-sensor determines the current wind chill factor.

12.5 Dew point

- The dew point is the temperature below which the water vapour in the air condenses to water at constant air pressure and at the same speed, with which it evaporated. The condensed water is called dew point, when it is formed on a solid surface.
- The dew point temperature is determined by the temperature and humidity data from the wireless 5-IN-1-sensor.

12.6 Weather forecast

The built-in barometer can detect changes in the atmospheric pressure. Based on the data collected, it can predict the weather conditions over the next 12 ~ 24 hours within a radius of 30 ~ 50 km (19 ~ 31 miles).

Pictogram	Meaning
	Sunny
	Slightly cloudy

Pictogram	Meaning
	Cloudy
	Rainy
	Stormy
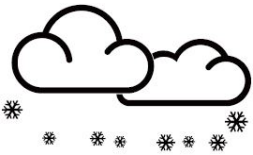	Snow

NOTE:

- The accuracy of a general pressure-based weather forecast is about 70% to 75%.
- The weather forecast reflects the weather conditions for the next 12 ~ 24 hours, it does not necessarily reflect the current situation.
- *The snow forecast not based on the pressure, but on the outdoor temperature. If the temperature is below -3 °C (26 °F), the snow symbol is displayed on the LCD.*

12.7 Barometric pressure

The atmospheric pressure is the pressure at any location on earth caused by the weight of the air column above the earth. Atmospheric pressure refers to the mean pressure and gradually decreases with increasing altitude. Meteorologists use barometers to measure the atmospheric pressure. Since the variations in atmospheric pressure are strongly influenced by the weather, it is possible to predict the weather by measuring the changes in pressure.

Press the “WIND” button in normal mode to change between ABSOLUTE / RELATIVE barometric reading.

Setting the barometer unit

Press the "BARO UNIT" button in normal mode to change the barometer unit in this sequence: hPa → inHg → mmHg

12.8 Rainfall

The "Rain" section displays information on rainfall and the amount of rain.

Setting the amount of rainfall unit

1. Press and hold the "RAIN" button for 2 seconds to access the Unit setting mode.
2. Please press the "UP" (∧) or "DOWN" (∨) button to change the unit for amount of rainfall between "mm" and "in".

3. Press the "RAIN" button to confirm and exit the settings.

Selecting the display mode for amount of rainfall

Press the "RAIN" button to change between these two functions:

1. HOURLY - the total amount of rainfall in the last hour
2. DAILY - the total amount of rainfall from midnight
3. WEEKLY - the total amount of rainfall for this week
4. MONTHLY - the total amount of rainfall for this calendar month
5. Total - the total amount of rainfall since last reset
6. Rate - current rainfall rate in the last hour (updated every 24 seconds)

Resetting the records for amount of rainfall

Press and hold the "HISTORY" button for 2 seconds in normal mode to reset all the rainfall records.

Note: To ensure correct data, please reset all the rainfall records when you install your wireless 5-IN-1 sensor at a different location.

13. MAX / MIN values

The weather station can record all the measured MAX / MIN weather data with the corresponding time stamp, so that it is easy to check.

Viewing the recorded MAX / MIN

Press the "MAX / MIN" button in normal mode to change between the MAX / MIN records. The display sequence is:

Indoor temperature (or current channel) MAX temperature → Indoor temperature (or current channel) MIN temperature → Indoor temperature (or current channel) MAX humidity → Indoor temperature (or current channel) MIN humidity → MIN humidity → MAX outdoor temperature → MIN outdoor temperature → MAX humidity → MIN outdoor humidity → MIN outdoor humidity → MAX average wind speed → MAX wind gust → MAX relative pressure → MIN relative pressure → MAX absolute pressure → MIN absolute pressure → MAX "Feels like" → MIN "Feels like" → MAX heat index → MIN heat Index → MIN heat Index → MAX wind chill → MIN wind chill→ MIN wind chill → MAX dew point →MIN dew point → MAX daily rainfall.

Deleting the MAX / MIN records

Press and hold the "MAX / MIN" button for about 2 seconds to reset the MAX / MIN records of the specified weather display range.

NOTE: The "HISTORY" symbol, data records for time & date appear on the LCD display.

Data for the last 24 hours

The weather station automatically stores the weather data for the past 24 hours.

- Press the "HISTORY" button to check the beginning of weather data for the current hour, for example, the current time is 7:25 a.m, 8th March, the display shows the data of 7:00 a.m, 8th March.
- Press the "HISTORY" button repeatedly to view the previous readings of the last 24 hours, for example, 6:00 a.m. (8.3.), 5:00 a.m (8.3.), 10:00 a.m (7.3.), 9:00 a.m (7.3.), 8:00 a.m (7.3.)

Note: The "HISTORY" symbol appears on the LCD display, that is, historical records with time and date.

14. Configuring the weather alert

The weather alert can inform you of certain weather conditions. Once the alarm criterion is met, the alarm is activated and the alarm symbol flashes on the LCD.

14.1 Set alarm

1. Press the "ALERT" button to select the desired weather alert and to display in the order indicated below:

Alarm cycle	Setting range	Display section	Default value
Indoor temperature alarm High (current channel)	-40°C - 80°C	Temperature and humidity indoors / channels (indoor / Channel)	40°C
Indoor temperature alarm Low (current channel)			0°C
Indoor humidity alarm High (current channel)	1%-99%		80%
Indoor humidity alarm Low (current channel)			40%
Outdoor temperature alarm High (high)	-40°C - 80°C	Outdoor temperature and humidity (outdoor)	40°C
Outdoor temperature alarm Low (low)			0°C
Outdoor humidity alarm High (high)	1% - 99%		80%
Outdoor humidity alarm Low (low)			40%
Average wind speed	0,1m/s - 50m/s	Wind speed / wind direction	17.2 mm/h
Air pressure drop	1hPa -10hPa	Barometer	3 hPa
Hourly rainfall	1 mm - 1000 mm	Rainfall	100 mm

2. Press and hold the "ALERT" button for about 2 seconds to access the alarm settings. The alarm value flashes.
3. Press the "UP" (⋀) or "DOWN" (⋁) button to adjust the value, or keep the button pressed to change the value quickly.
4. Press the "ALERT" button to confirm the value.

5. Press the "ALARM" button to switch the corresponding alarm on or off.
6. Press the "ALERT" button to move to the next alarm value.
7. Press any button on the front, to switch the alarm on or off and to return to the normal mode. The device automatically returns to normal mode after 30 seconds if a button is not pressed.

Switching off the alarm

Press the "SNOOZE" button to switch off the alarm or the alarm turns off automatically after 2 minutes.

NOTE:

- *Once the alarm is activated, you can hear it for 2 minutes and the appropriate alarm symbol and the readings start to flash.*
- *If the alarm is automatically switched off after 2 minutes, the alarm symbol and the readings continue to flash until the weather forecast is outside the alarm range.*
- *The weather alarm will go off again if the weather data falls back in the alarm range.*

15. Phases of the moon

The phase of the moon is determined by the time, date, and time zone. Please refer to the following chapter to configure the setting for the southern hemisphere.

15.1 Aligning the outdoor sensor to the south

The 5-in-1 outdoor sensor is calibrated such that it points to the north for maximum accuracy. For the convenience of the user (e.g. user in the southern hemisphere) it is possible to use the sensor with the wind vane pointing to the south.

1. Install the sensor such that the end of the anemometer points to the south.

2. Press and hold the "INDEX" button in the normal mode of the weather station for 10 seconds to access the calibration mode, then press the "INDEX" button again until the symbol "N" appears in the lower left corner of the LCD display, to access the sensor alignment mode.

3. Using the "UP" (∧) or "DOWN" (∨) button, go to the lower section (southern hemisphere).

4. Press the "INDEX" button to confirm and exit.

Note: If you change the hemisphere setting, the direction of the moon phase is automatically changed on the display.

16. Cleaning

Cleaning the rain collector

1. Unscrew the rain collector by rotating it counter-clockwise by 30°.
2. Remove the rain collector carefully.

3. Clean it and remove any debris or insects.
4. Replace the collector when it is clean and completely dry.

Cleaning the hygro-thermal sensor

1. Remove the two screws at the bottom of the guard.
2. Remove the safety guard carefully.

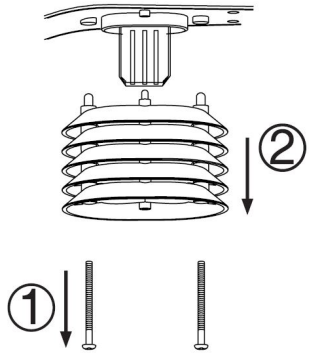

3. Carefully remove any dirt or insects on the sensor housing. Do not allow the sensors inside to become wet.
4. Clean the shield with water to remove dirt and insects.
5. Replace all the parts when they are clean and completely dry.

⚠**Caution!**

16. Safety instructions and disclaimer

Never try to open the device to repair or make modifications. Avoid contact with the mains voltage. Do not short-circuit the product.Keep the device away from high temperatures. Do not expose the device to sudden changes in temperature or strong vibrations, as this could damage the electronic components. Check the device for any damage before using it. The device should not be used if it was subject to impact or has been damaged in some other manner. Please comply with the local regulations and restrictions.

Do not use the device for purposes other than those described in the user manual. This product is not a toy. Keep it out of the reach of children or mentally disabled persons. Any repair or modification to the device, which is not carried out by the original supplier, will void any warranty and guarantee claims. The device should only be used by those who have read and understood this user manual. The specifications of the device may be changed without any special prior notification.

17. Disposal instructions

In line with the European WEEE directive, electrical and electronic devices should not be disposed of along with domestic waste. Their components must be sent for recycling or disposal separately, as improper disposal of toxic and dangerous components could permanently damage the environment. According to the electrical and electronic equipment act (ElektroG), you are obliged (as a consumer) to return (free of charge) electrical and electronic devices to the manufacturer, the point of sale or public collection points at the end of their service life. The relevant local laws regulate the details in this regard. The symbol displayed on the product, in the user manual or/and on the packaging refers to these regulations. With this manner of sorting, recycling and disposal of used devices, you make an important contribution towards protecting our environment.

18. Instructions for battery disposal

In conjunction with the sale of batteries along with the supply of devices that include batteries, the supplier is obliged to point out the following to the customer: The customer is legally obliged to return used batteries. He can return used batteries which the supplier offers or has offered as new batteries in his assortment free of charge to the supplier's dispatch warehouse (shipping address). The symbols shown on the batteries indicate the following: Pb = battery contains more than 0.004 percent lead by weight, Cd = battery contains more than 0.002 percent cadmium by weight, Hg = battery contains more than 0.0005 percent mercury by weight.

Information on battery disposal in accordance with Art. 74 (4) BattVO

Used batteries must not be disposed of with household waste. End users are legally obliged to collect used batteries separately and ensure they are recycled or disposed of properly.

Used batteries can be returned free of charge to municipal collection points or retailers.

Improper disposal of batteries can release harmful substances that damage the environment and health.

Note on data protection:

Please note that, as the end user, you are responsible for deleting personal data before disposing of an old device.

Safety instructions for handling batteries

- Only use the specified type of battery (e.g. alkaline AA) and ensure the correct polarity (+/−) when inserting. Do not mix old and new batteries or different types. Replace all batteries at the same time.
- Batteries must not be recharged, short-circuited, dismantled or thrown into fire – risk of explosion! Do not use damaged or leaking batteries. If the device is not going to be used for a long period of time, the batteries should be removed.
- Keep batteries out of the reach of children. Swallowed button cells can be life-threatening – seek medical attention immediately if you suspect this has happened.
- Used batteries should not be disposed of with household waste. Please return them to suitable collection points or retailers.
- The manufacturer accepts no liability for damage caused by incorrect or improper use of batteries.

The symbol of the crossed-out dustbin means that the battery should not be disposed of in household waste.

WEEE directive 2012/19/EU
WEEE Register no.: DE 67896761

The company WD Plus GmbH hereby certifies that the device 304465 complies with the fundamental requirements and all other relevant stipulations of the directive 2014/53/EU. A complete conformity statement can be obtained from: WD Plus GmbH, Wohlenbergstraße 16, 30179 Hannover, http://downloads.ganzeinfach.de/search/model/304465

Notes

CONTACT US

feedback@ganzeinfach.de

(DE)	0800 72 444 05
	+49 511 / 13221 710
(UK)	+49 511 / 13221 720
(FR)	+49 511 / 13221 730
(IT)	+49 511 / 13221 740
(ES)	+49 511 / 13221 750

MO-FR 9:30am - 18pm CET

brandson-equipment.de

WD Plus GmbH
Wohlenbergstraße 16 · 30179 Hannover, DE

V1.5