BRANDSON®

- EQUIPMENT -

BEDIENUNGSANLEITUNG
USER MANUAL

STANDVENTILATOR
STANDING FAN

Mod.-Nr.: 305057

Mod.-Nr.: 305058

Table of contents

1. Deutsch 3

2. English 16

3. Français 29

4. Italiano 44

5. Español 58

http://model.ganzeinfach.de/305057

GER: Aktuelle Treiber, Bedienungsanleitungen und sonstige relevante Dokumente zu diesem Produkt finden Sie auf unserer Homepage.

ENG: Current drivers, user manuals and other relevant documents for this product can be found on our homepage.

FRA: Les pilotes actuels, les modes d'emploi et les autres documents relatifs à ce produit sont disponibles sur notre site Internet.

ITA: I driver aggiornati, le istruzioni per l'uso e altri documenti rilevanti per questo prodotto sono disponibili sulla nostra homepage.

ESP: Los controladores actuales, las instrucciones de uso y otros documentos relevantes para este producto se pueden encontrar en nuestra página web.

Wichtige Sicherheitshinweise für dieses Gerät

- Benutzen Sie das Gerät nur für den privaten und den dafür vorgesehenen Zweck. Dieses Gerät ist nicht für den gewerblichen Gebrauch bestimmt. Benutzen Sie es nicht im Freien und halten Sie es vor Hitze und direkter Sonneneinstrahlung fern.
- Stellen Sie das Gerät nicht in der direkten Nähe von Wasserquellen wie Badewanne, Dusche, Waschbecken oder Schwimmbecken auf.
- Benutzen Sie dieses Gerät nicht mit feuchten Händen.
- Ziehen Sie sofort den Netzstecker, falls das Gerät feucht oder nass geworden ist. Achten Sie dabei auf Ihre eigene Si-

cherheit und berühren Sie keine leitenden Materialen am Gerät.

- Schützen Sie das Gerät vor Feuchtigkeit (es darf auf keinen Fall in Flüssigkeit getaucht werden), scharfen Kanten oder großen Staubquellen.
- Stellen Sie das Gerät nicht neben Hitzequellen (z.B. Öfen oder Heizung) auf.
- Wählen Sie eine geeignete Unterlage, damit das Gerät nicht umkippen kann
- Ziehen Sie den Netzstecker bei Nichtbenutzung, zum Transport oder zur Reinigung aus der Steckdose
- Lassen Sie den Ventilator nie unbeaufsichtigt und wählen Sie den Standort so, dass keine Tiere oder Kinder in Reichweite gelangen können
- Betreiben Sie das Gerät nur mit der Spannung, entsprechend der

Gerätekennzeichnung.

- Dieses Gerät kann von Kindern ab 8 Jahren und darüber sowie von Personen mit verringerten physischen, sensorischen oder mentalen Fähigkeiten oder Mangel an Erfahrung und Wissen benutzt werden, wenn sie beaufsichtigt oder bezüglich des sicheren Gebrauchs des Gerätes unterwiesen wurden und die daraus resultierenden Gefahren verstehen.
- Kinder dürfen nicht mit dem Gerät spielen. Reinigung und Benutzer-Wartung dürfen nicht von Kindern ohne Beaufsichtigung durchgeführt werden.
- Das Gerät und die Anschlussleitung sind von Kindern unter 8 Jahren fernzuhalten.
- Lassen Sie zur Sicherheit Ihrer Kinder

keine Verpackungsteile (Plastikbeutel, Folien, Karton oder Styropor) erreichbar liegen.

- Lassen Sie kleine Kinder nicht mir Folie oder Plastikbeuteln spielen, es besteht Erstickungsgefahr!
- Betreiben Sie das Gerät nur mit geschlossenem Schutzgitter.
- Der Lüfter und die Dreh-Steuerung und Schalter dürfen nicht blockiert werden!
- Es ist untersagt, das Gitter zur Reinigung zu entfernen, sobald der Ventilator montiert wurde.
- Stecken Sie niemals Körperteile (z.B. Finger) oder Gegenstände durch das Schutzgitter.
- Achten Sie darauf, dass keine Haare in Reichweite des Schutzgitters gelangen, diese können durch den Luftstrom an-

gesaugt werden.

- Wenn die Netzanschlussleitung dieses Gerätes beschädigt wird, muss sie durch den Hersteller, seinen Kundendienst oder durch eine ähnlich qualifizierte Person ersetzt werden, um Gefährdungen zu vermeiden
- Lassen Sie das Gerät abkühlen bevor Sie das Gerät reinigen oder den Netzstecker aus der Steckdose ziehen
- Wischen Sie das Gehäuse des Gerätes mit einem feuchten Tuch ab und trocknen Sie es anschließend mit einem sauberen trockenen Tuch ab, Tauchen Sie das Gehäuse niemals zur Reinigung ins Wasser
- Nachdem der Ventilator zusammengebaut wird, darf das Schutzgitter nicht mehr entfernt werden!

Vielen Dank, dass Sie sich für ein Produkt von Brandson entschieden haben. Damit Sie auch lange Freude mit Ihrem erworbenen Gerät haben werden, lesen Sie sich bitte die nachfolgende Kurzanleitung aufmerksam durch.

1. Lieferumfang

- Ventilator
- Fernbedienung
- Kurzanleitung

2. Technische Daten

Eingangsspannung	220-240 V AC 50Hz
Leistungsaufnahme	50 W
Geräuschentwicklung	Arbeitsplatzbezogener Emissionswert unter 70 dB(A)
Durchmesser	ca. 37 cm
Oszillation	ca. 80-85° ein-/ausschaltbar
Abmessungen	Breite ca. 42cm, Tiefe ca. 40cm, Höhe ca. 104- 125cm (verstellbar)
Features	• Fernbedienung • Timerfunktion (1-9 Stunden) • Oszillation

3. Funktionen

Der Brandson Standventilator sorgt mit einem leistungsstarken Motor und ca. 37cm Rotorblatt auch an warmen Tagen für eine optimale Belüftung. Mit drei Geschwindigkeitsstufen, verstellbarem Neigungswinkel und Oszillation können Sie den Ventilator Ihren Bedürfnissen individuell anpassen.

4. Produktdetails

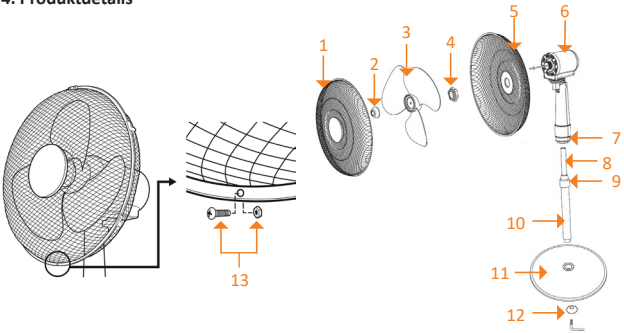

1	Schutzgitter-Vorderseite
2	Rotorblatt-Befestigungsmutter
3	Rotorblatt
4	Schutzgitter-Befestigungsmutter
5	Schutzgitter-Rückseite
6	Rotoren-Achse
7	Sicherungsschraube
8	Innenrohr für Standfuß-Höheneinstellung
9	Höheneinstellung-Befestigung
10	Standfuß-Außenrohr
11	Standfuß
12	Standfuß-Befestigungsschraube
13	Sicherungsschraube + Mutter mit Unterlegscheibe

5. Montage

Hinweis: Schrauben sind, sofern sie nicht in der Verpackungstüte sich befinden, in der Regel alle an der geeingneten Stelle vormontiert.

1. Nehmen Sie den Ventilator aus der Verpackung und überprüfen Sie das Gerät sowie den in der Tabelle aufgeführten Lieferumfang. Bitte wenden Sie sich an den Verkäufer, falls ein Teil fehlt oder beschädigt wurde. Setzen Sie das hintere Schutzgitter (5) auf die Rotoren-Achse (6). Achten Sie darauf, dass der Tragegriff nach oben zeigt.
2. Schrauben Sie das Gitter mithilfe der Befestigungsmutter (4) fest.
3. Anschließend stecken Sie das Rotorblatt (3) auf die Rotoren-Achse (6) und befestigen es mit der passenden Befestigungsmutter (2).
4. ***Achtung**: Die Befestigungsmutter wird entgegen dem Uhrzeigersinn verschraubt.*
5. Hängen Sie das vordere Schutzgitter (1) auf das Hintere ein. Auf der unteren Seite der beiden Gitter befindet sich jeweils ein Loch für eine Sicherungsschraube (13).
6. Stecken Sie die Sicherungsschraube (13) durch das Loch der Vorder- und Hinterabdeckung und befestigen Sie sie mit der Sicherungsmutter. Schließen Sie anschließend die vier Befestigungsbügel an der Seite.
7. Nehmen Sie den Standfuß (11) und verbinden Sie das Außenrohr (10) mit dem Standfuß.
8. Schrauben Sie das Außenrohr (10) an dem Standfuß (11) mithilfe der Befestigungsschraube (12) von unten fest.
9. Ziehen sie das Innenrohr (8) aus dem Standfuß-Außenrohr(10) raus, und sichern sie dieses durch Festziehen der Höheneinstellungsschraube (9)

Hinweis: Das Innenrohr befindet sich im Außenrohr und kann mit dem Finger herausgezogen werden. Stellen Sie sicher, dass Sie die Mutter vorher lösen, bevor Sie das Innenrohr herausziehen können.

10. Zuletzt müssen Sie noch den Ventilator und Standfuß zusammensetzen.
11. Stecken Sie den Ventilator auf den Standfuß in dem sie die Motoreinheit (6) auf das Innenrohr (8) setzen, und sichern Sie den Ventilator mithilfe der Sicherungsschraube (7).

6. Benutzung

Stellen Sie den Ventilator an einem geeigneten Standort auf und schließen Sie das Gerät an eine vorschriftsmäßig installierte 220-240V AC Steckdose an. Durch Kippen des Schutzkäfigs können Sie den Neigungswinkel nach Belieben verändern.

Drücken Sie auf der Fernbedienung die “SWING”- Taste, oder am Ventilator die „OSC“-Taste, um die Oszillation einzuschalten.

Drücken Sie auf dem Bedienelementen an dem Ventilator die “Power”-Taste, oder auf der Fernbedienung die “ON/OFF”-Taste, um den Ventilator einzuschalten.

Bedienfeld an dem Ventilator

Fernbedienung

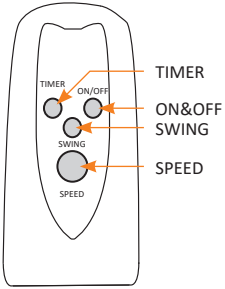

Taste	Funktion
TIMER	Schaltet die Timerfunktion ein.
ON/OFF	Schaltet den Ventilator ein/aus.
SWING	Schaltet die Oszillation ein.
SPEED	Wechselt die Geschwindigkeitsstufe

7. Timer-Funktion

Sie haben die Möglichkeit eine Timer-Funktion einzuschalten (Gerät schaltet sich nach Ablauf der Zeit automatisch aus). Der Ventilator kann einen Timer zwischen 1 Stunde und 9 Stunden einstellen. Drücken Sie dafür die “Timer”-Taste. Der Timer erhöht sich pro Tastendruck um eine Stunde, bis zu einem maximum von 9 Stunden. Der Display zeigt den aktuellen Einstellwert des Timers an.

Um den Timer vorzeitig zu deaktiveren, einfach die Timertaste so oft drücken, bis eine “0” im Display erscheint.

8. Geschwindigkeitsstufen

Drücken Sie auf der Fernbedienung die “ON/OFF”- Taste, um den Ventilator einzuschalten. Alternativ können Sie die “Speed”-Taste an den Bedienelementen drücken, um die Geschwindigkeit anzupassen. Das Display zeigt die aktuelle Geschwindigkeitsstufe an. Es gibt folgende Geschwindigkeitsstufen:

- Geschwindigkeitsstufe 1
- Geschwindigkeitsstufe 2
- Geschwindigkeitsstufe 3

9. Reinigung

Achtung! Bitte ziehen Sie den Netzstecker aus der Steckdose, bevor Sie mit der Reinigung beginnen!

Benutzen Sie zur Reinigung ein leicht mit Wasser angefeuchtetes Tuch.

Das Gerät darf auf keinen Fall zum Reinigen in Wasser getaucht werden. Dies könnte zu einem elektrischen Schlag oder zu einem Brand führen!

10. Sicherheitshinweise und Haftungsausschluss

Versuchen Sie bitte nie das Gerät zu öffnen, um eigenständig Reparaturen oder Umbauten vorzunehmen. Vermeiden Sie den Kontakt zu den Netzspannungen. Das Gerät ist nur bei gezogenem Stecker spannungsfrei. Schließen Sie bitte das Produkt auch nicht kurz. Vergessen Sie außerdem nicht, den Netzstecker bei Nichtgebrauch oder Gewitter vollständig herauszuziehen.

Das Gerät ist nicht für den Betrieb im Freien zugelassen. Bitte verwenden Sie es daher ausschließlich im trockenen Bereich. Schützen Sie es vor hoher Luftfeuchtigkeit, Wasser und Schnee. Halten Sie unbedingt das Gerät von hohen Temperaturen fern. Setzen Sie das Gerät keinen plötzlichen Temperaturwechseln oder starken Vibrationen aus, da dies die Elektronikteile beschädigen könnte. Prüfen Sie vor der Verwendung das Gerät auf eventuelle Beschädigungen. Das Gerät sollte nicht benutzt werden, wenn es einen Stoß abbekommen hat oder in anderer Form beschädigt worden ist.

Beachten Sie bitte auch die nationalen Bestimmungen und Beschränkungen. Nutzen Sie das Gerät nicht für andere Zwecke als die, die in der dieser Anleitung beschrieben sind. Dieses Produkt ist kein Spielzeug. Bewahren Sie es außerhalb der Reichweite von Kindern oder geistig beeinträchtigten Personen auf. Jede Reparatur oder Veränderung am Gerät, die nicht vom ursprünglichen Lieferanten durchgeführt wird, führt zum Erlöschen der Gewährleistungs- bzw. Garantieansprüche. Das Gerät darf nur von Personen benutzt werden, die diese Anleitung gelesen und verstanden haben. Die Gerätespezifikationen können sich ändern, ohne dass vorher gesondert darauf hingewiesen wurde.

11. Entsorgungshinweise

Elektrische und elektronische Geräte dürfen nach der europäischen WEEE Richtlinie nicht mit dem Hausmüll entsorgt werden. Deren Bestandteile müssen getrennt der Wiederverwertung oder Entsorgung zugeführt werden, weil giftige und gefährliche Bestandteile bei unsachgemäßer Entsorgung die Umwelt nachhaltig schädigen können.

Sie sind als Verbraucher nach dem Elektrogesetz (ElektroG) verpflichtet, elektrische und elektronische Geräte am Ende ihrer Lebensdauer an den Hersteller, die Verkaufsstelle oder an dafür eingerichtete, öffentliche Sammelstellen kostenlos zurückgeben. Einzelheiten dazu regelt das jeweilige Landesrecht.

Das Symbol auf dem Produkt, der Betriebsanleitung oder/und der Verpackung weist auf diese Bestimmungen hin. Mit dieser Art der Stofftrennung, Verwertung und Entsorgung von Altgeräten leisten Sie einen wichtigen Beitrag zum Schutz unserer Umwelt.

12. Hinweise zur Batterieentsorgung

Im Zusammenhang mit dem Vertrieb von Batterien oder mit der Lieferung von Geräten, die Batterien enthalten, ist der Anbieter verpflichtet, den Kunden auf folgendes hinzuweisen:

Der Kunde ist zur Rückgabe gebrauchter Batterien als Endnutzer gesetzlich verpflichtet. Er kann Altbatterien, die der Anbieter als Neubatterien im Sortiment führt oder geführt hat, unentgeltlich am Versandlager (Versandadresse) des Anbieters zurückgeben. Die auf den Batterien abgebildeten Symbole haben folgende Bedeutung: Pb = Batterie enthält mehr als 0,004 Masseprozent Blei, Cd = Batterie enthält mehr als 0,002 Masseprozent Cadmium, Hg = Batterie enthält mehr als 0,0005 Masseprozent Quecksilber.

Hinweise zur Batterieentsorgung gemäß Art. 74 Abs. 4 BattVO

Altbatterien dürfen nicht über den Hausmüll entsorgt werden. Endnutzer sind gesetzlich verpflichtet, Altbatterien getrennt zu sammeln und einer ordnungsgemäßen Verwertung oder Entsorgung zuzuführen.

Altbatterien können unentgeltlich bei kommunalen Sammelstellen oder im Handel zurückgegeben werden.

Durch unsachgemäße Entsorgung von Batterien können Schadstoffe freigesetzt werden, die Umwelt und Gesundheit schädigen.

Hinweis zum Datenschutz:

Bitte beachten Sie, dass Sie als Endnutzer selbst dafür verantwortlich sind, personenbezogene Daten vor der Entsorgung eines Altgerätes zu löschen.

Sicherheitshinweise zum Umgang mit Batterien

- Verwenden Sie nur den vorgesehenen Batterietyp (z. B. Alkaline AA) und achten Sie beim Einlegen auf die richtige Polarität (+/–). Mischen Sie keine alten und neuen Batterien oder unterschiedliche Typen. Ersetzen Sie alle Batterien gleichzeitig.
- Batterien dürfen nicht wiederaufgeladen, kurzgeschlossen, zerlegt oder ins Feuer geworfen werden – Explosionsgefahr! Verwenden Sie keine beschädigten oder ausgelaufenen Batterien. Bei längerer Nichtbenutzung des Geräts sollten die Batterien entnommen werden.
- Bewahren Sie Batterien außerhalb der Reichweite von Kindern auf. Verschluckte Knopfzellen können lebensgefährlich sein – bei Verdacht sofort ärztliche Hilfe holen.
- Verbrauchte Batterien gehören nicht in den Hausmüll. Bitte geben Sie sie an geeigneten Sammelstellen oder im Handel zurück.
- Der Hersteller übernimmt keine Haftung für Schäden durch falsche oder unsachgemäß verwendete Batterien.

Das Symbol der durchgekreuzten Mülltonne bedeutet, dass die Batterie nicht in den Hausmüll gegeben werden darf.

WEEE Richtlinie: 2012/19/EU
WEEE Register-Nr: DE 67896761

Hiermit erklärt die Firma WD Plus GmbH, dass sich das Gerät 305057; 305058 in Übereinstimmung mit den grundlegenden Anforderungen und den übrigen einschlägigen Bestimmungen der Richtlinie 2014/35/EU und 2014/30/EU und 2011/65/EU befindet. Eine vollständige Konformitätserklärung erhalten Sie unter: WD Plus GmbH, Wohlenbergstraße 16, 30179 Hannover; http://model.ganzeinfach.de/305057

Important safety guidelines for this appliance

- Use the appliance for private and intended purpose only. This appliance is not intended for commercial use. Do not use the appliance outdoors and keep it away from heat and direct sunlight.
- Please do not keep the appliance in the immediate vicinity of water sources such as a bathtub, shower, washbasin or swimming pool.
- Do not use this appliance with wet hands.
- If the appliance becomes moist or wet, disconnect the power plug immediately. Pay attention to your own

safety and do not touch any conductive material on the appliance.

- Protect the appliance from moisture (under no circumstances should the appliance be immersed in liquid), sharp edges or large sources of dust.
- Do not keep the appliance next to heat sources (e.g., ovens or heaters).
- Keep it on an appropriate surface so that it does not tip over
- Disconnect the power plug when the appliance is not in use, during transport or during cleaning.
- Never leave the fan unattended; keep it out of reach of pets and children wherever you use or store it.
- Operate the appliance only with the voltage mentioned on the specification label.

- This appliance may be operated by children from 8 years of age and above, as well as by people with reduced physical, sensory or mental capacities or who lack knowledge or experience, if they have been supervised or instructed regarding safe use of the appliance, and understand the resultant dangers.
- Children should not play with the appliance. Cleaning and user maintenance should not be carried out by children without supervision.
- Keep the appliance and the connection cable out of reach of children under 8 years.
- For the safety of your children, keep the packaging parts away from their

reach (plastic bag, foils, carton or polystyrene).

- Do not allow small children to play with the foil or plastic bags as there is a risk of suffocation!
- While operating the appliance, ensure that the protective cage is closed.
- The fan, rotary knob and switches should not be blocked!
- It is not allowed to remove the cage for cleaning purposes once the fan is mounted.
- Never insert your body parts (e.g., fingers) or objects through the protective cage.
- Ensure that your hair is not within the range of the protective cage as it may get caught in the air current.

- If the power cable of this appliance is damaged, it should be replaced by the manufacturer, his after-sales service or by an equally qualified person, so as to prevent any risk.
- Allow the appliance to cool down before cleaning it, or disconnect the power plug from the socket.
- Wipe the appliance housing with a damp cloth and dry it afterwards with a clean dry cloth. Never immerse the housing in water for cleaning.
- Once the fan is assembled, the protective cage should not be removed.

Thank you for choosing a Brandson product. Please read the following user manual carefully so as to get the most from the product you have purchased.

1. Scope of delivery

- Fan
- Remote control
- User manual

2. Technical data

Input voltage	220-240 V AC 50Hz
Power consumption	50 W
Noise emission	Workplace related emission value less than 70 dB(A)
Diameter	approx. 37 cm
Oscillation	Approx. 80-85° can be enabled / disabled
Dimensions	Width approx. 42cm, depth approx. 40cm, height approx. 104- 125cm (adjustable)
Features	• Remote control • Timer function (1-9 hours) • Oscillation

3. Functions

The Brandson pedestal fan has a powerful motor and 37cm rotor blades which ensure optimum ventilation even on hot days. Thanks to the three speed levels, adjustable angle of inclination and oscillation, you can adapt the fan to your individual requirements.

4. Product details

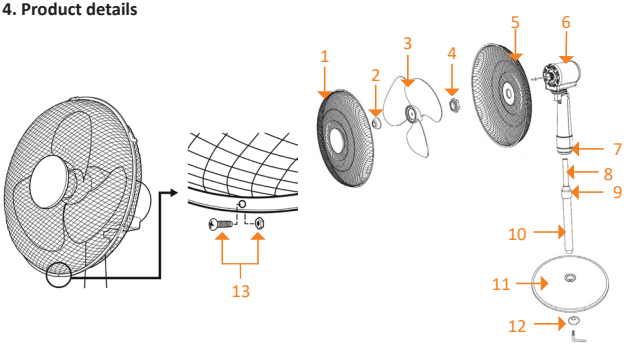

1	Protective cage - front
2	Rotor blade mounting nut
3	Rotor blade
4	Protective cage - mounting nut
5	Protective cage - rear
6	Rotor axis
7	Locking screw
8	Inner pipe for pedestal height adjustment
9	Height adjustment mechanism
10	Pedestal outer pipe
11	Stand
12	Stand mounting screw
13	Locking screw + Nut with washer

5. Assembly

Note: Screws, if not in the packaging bag, are usually all pre-assembled in the intended location.

1. Take the fan out of the package and check the appliance as well as the scope of delivery mentioned in the table above. Please contact the supplier if any part is missing or has been damaged. Place the rear protective cage (5) on the rotor axis (6). Make sure that the handle is facing up.

2. Tighten the protective cage firmly using the mounting nut (4).

3. Then insert the rotor blade (3) onto the rotor axis (6) and fasten it using the appropriate mounting nut (2).

4. ***Caution:*** *The mounting nut needs to be tightened counter-clockwise.*

5. Mount the front protective cage (1) onto the rear protective cage. A hole is provided for a locking screw (13) at the bottom of the two protective cages.

6. Insert the locking screw (13) through the hole of the front and rear guards and fasten it using the locking nut. Then connect the four mounting brackets to the side.

7. Take the pedestal (13) and connect the outer pipe (10) to the pedestal.

8. Fix the outer pipe (10) to the pedestal (11) from below using the mounting screw (12).

9. Pull the inner pipe (8) from the pedestal outer pipe (10), and fix it by tightening the height adjustment screw (9)

Note: The inner tube is inside the outer tube and can be pulled out with your finger. Make sure you loosen the nut before you can pull out the inner tube.

10. The fan and pedestal have to be finally assembled.

11. Attach the fan to the pedestal by placing the motor unit (6) on the inner pipe (8) and secure the fan using the locking screw (7).

6. Usage

Keep the fan in an appropriate location and connect the appliance to a properly installed 220-240V AC socket.
By tipping the protective cage, you can change the angle of inclination according to your needs.

Press the "SWING" button on the remote control or the "OSC" button on the fan, to enable the oscillation.

Press the "Power" button on the fan control panel or the "ON/OFF" button on the remote control to switch the fan on.

Operating controls on the fan

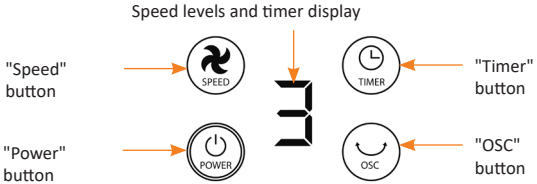

Remote control

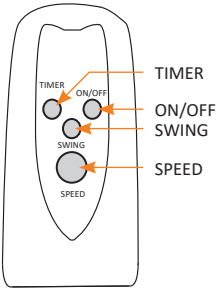

Button	Function
TIMER	Enables the Timer function.
ON/OFF	Switches the fan on/off.
SWING	Enables the Oscillation.
SPEED	changes the speed level

7. Timer function

You have the option of enabling a timer function (the appliance switches off automatically after the time elapses). The fan can set a timer between 1 hour and 9 hours. Press the "Timer" button for this purpose. The timer increases by one hour each time you press the button, up to a maximum of 9 hours. The display shows the current timer setting.

To disable the timer ahead of time, just press the timer button repeatedly until a "0" appears in the display.

8. Speed levels

Press the "ON / OFF" button on the remote control to switch on the fan. Alternatively, you can press the "Speed" button on the control panel to adjust the speed. The display shows the current speed level. The following speed levels are available:

- Speed level 1
- Speed level 2
- Speed level 3

9. Cleaning

Caution! Pull out the power plug from the socket before starting the cleaning process!

Use a slightly moist cloth for cleaning (wetted with water).

Never immerse the appliance in water for cleaning. This could lead to electric shock or fire!

10. Safety instructions and disclaimer

Please do not try to open the appliance to carry out repairs or modifications by yourself. Avoid contact with the mains supply. The appliance does not carry current only when disconnected. Please do not short-circuit the product. Do not forget to disconnect the power cord when the appliance is not being used or during thunderstorms.

The appliance is not approved for outdoor use. Therefore, please use it only in dry surroundings. Protect it from high humidity, water and snow. Do not expose the appliance to high temperatures. Do not expose the appliance to sudden changes in temperature or strong vibrations, as this could damage the electronic components. Check the appliance for any damages before using it. The appliance should not be used if it has been subject to impact or has been damaged in some other way.

Please follow the local regulations and restrictions. Do not use the appliance for purposes other than those described in this manual. This product is not a toy. Keep it out of the reach of children or mentally disabled persons. Any repairs or modifications to the appliance not carried out by the original supplier will void any warranty and guarantee claims. The appliance should only be used by those who have read and understood this user manual. The specifications of the appliance may be changed without any special prior notification.

11. Disposal instructions

In line with the European WEEE directive, electrical and electronic appliances should not be disposed of along with domestic waste. Their components have to be separately sent for recycling or disposal, because improper disposal of toxic and dangerous components may permanently damage the environment.

According to the Electronic Equipment Act (ElektroG), you are obliged (as a consumer) to return (free of charge) all electrical and electronic appliances to the manufacturer, the point of sale or public collection points at the end of their service life. The relevant local laws regulate the details in this regard.

The symbol displayed on the product, in the user manual or/and on the packaging refers to these regulations. With this manner of sorting, recycling and disposal of used appliances, you make an important contribution towards protecting our environment.

12. Information on battery disposal

In connection with the sale of batteries or the delivery of devices containing batteries, the supplier is obliged to inform the customer of the following:

As the end user, the customer is legally obliged to return used batteries. They can return old batteries that the supplier stocks or has stocked as new batteries free of charge to the supplier's dispatch warehouse (dispatch address). The symbols shown on the batteries have the following meanings: Pb = battery contains more than 0.004% lead by weight, Cd = battery contains more than 0.002% cadmium by weight, Hg = battery contains more than 0.0005% mercury by weight.

Information on battery disposal in accordance with Art. 74 (4) BattVO

Used batteries must not be disposed of with household waste. End users are legally obliged to collect used batteries separately and ensure they are recycled or disposed of properly.

Used batteries can be returned free of charge to municipal collection points or retailers.

Improper disposal of batteries can release harmful substances that damage the environment and health.

Note on data protection:

Please note that, as the end user, you are responsible for deleting personal data before disposing of an old device.

Safety instructions for handling batteries

- Only use the specified type of battery (e.g. alkaline AA) and ensure the correct polarity (+/−) when inserting. Do not mix old and new batteries or different types. Replace all batteries at the same time.
- Batteries must not be recharged, short-circuited, dismantled or thrown into fire – risk of explosion! Do not use damaged or leaking batteries. If the device is not going to be used for a long period of time, the batteries should be removed.
- Keep batteries out of the reach of children. Swallowed button cells can be life-threatening – seek medical attention immediately if you suspect this has happened.
- Used batteries should not be disposed of with household waste. Please return them to suitable collection points or retailers.
- The manufacturer accepts no liability for damage caused by incorrect or improper use of batteries.

The symbol of the crossed garbage can means that the battery must not be given in the domestic waste.

WEEE directive: 2012/19/EU
WEEE Register no.: DE 67896761

The company WD Plus GmbH hereby certifies that the appliance 305057; 305058 complies with the fundamental requirements and all other relevant stipulations of the directive 2014/35/EU, 2014/30/EU and 2011/65/EU. A complete conformity statement can be obtained from: WD Plus GmbH, Wohlenbergstraße 16, 30179 Hannover; http://model.ganzeinfach.de/305057

Consignes de sécurité importantes pour cet appareil

- N'utilisez l'appareil qu'à des fins privées et prévues. Cet appareil n'est pas conçu pour l'usage commercial. Ne l'utilisez pas en extérieur et maintenez-le éloigné de sources de chaleur et du rayonnement solaire direct.
- Ne placez pas l'appareil à proximité directe de sources d'eau telles que baignoire, douche, évier ou piscine.
- N'utilisez pas cet appareil avec des mains humides.
- Débranchez immédiatement l'appareil s'il est devenu humide ou a été mouillé. Ce faisant, assurez votre propre sécurité et ne touchez pas de matériaux conducteurs sur l'appareil.

- Protégez l'appareil de l'humidité (cet appareil ne doit en aucun cas être immergé dans un liquide), d'arêtes tranchantes ou de sources importantes de poussière.
- Ne placez pas l'appareil à côté de sources de chaleur (p. ex. fours ou chauffage).
- Choisissez une surface adéquate afin que l'appareil ne puisse pas basculer.
- Débranchez la prise secteur lors de la non-utilisation, pour le transport ou pour le nettoyage.
- Ne laissez jamais le ventilateur sans surveillance et choisissez l'emplacement de telle sorte qu'il ne soit accessible à aucun animal ou enfant.

- N'utilisez l'appareil qu'avec la tension correspondante au marquage de l'appareil.
- Cet appareil peut être utilisé par des enfants de plus de 8 ans et des personnes avec des capacités physiques, sensorielles ou mentales diminuées, ou un manque d'expérience et de savoir s’ils sont surveillés ou s’ils ont été instruits relativement à un emploi sûr de l'appareil et comprennent les dangers en résultant.
- Les enfants ne doivent pas jouer avec l'appareil. Le nettoyage et la maintenance de l'utilisateur ne doivent pas être réalisé par des enfants sans surveillance.

- L'appareil et le câble de connexion doivent être maintenus hors de portée des enfants de moins de 8 ans.
- Pour la sécurité de vos enfants, ne laissez aucun matériel d'emballage (sacs en plastique, films, carton ou polystyrène) trainer à portée.
- Ne laissez pas que les jeunes enfants jouent avec des films ou des sacs en plastiques, il existe un risque d'étouffement !
- N'utilisez l'appareil qu'avec la cage de protection fermée.
- Le ventilateur et le contrôle rotatif et le commutateur ne doivent pas être bloqués !
- Il est interdit de retirer la grille à des fins de nettoyage une fois que le ventilateur a été monté.

- Ne placez jamais des parties du corps (p. ex. doigts) ou des objets à travers de la grille de protection.
- Veillez à ce que les cheveux ne parviennent pas à portée de la grille de protection, ils pourraient être happés par le flux d'air.
- Si le câble de raccordement au secteur de cet appareil est endommagé, il doit être remplacé par le fabricant, son service après-vente ou par une personne présentant une qualification analogue, afin de prévenir les risques.
- Laissez l'appareil refroidir avant de le nettoyer ou de retirer la fiche de la prise de secteur.

- Essuyez le boîtier de l'appareil avec un chiffon humide et séchez-le ensuite avec un chiffon sec propre, n'immergez jamais le boîtier dans de l'eau pour le nettoyer.
- Une fois que le ventilateur est monté, la grille de protection ne doit plus être retirée !

Nous vous remercions d'avoir choisi un produit Brandson. Pour que vous puissiez profiter longtemps de votre appareil acquis, veuillez lire attentivement le mode d'emploi suivant.

1. Contenu de la livraison

- Ventilateur
- Télécommande
- Mode d’emploi

2. Caractéristiques techniques

Tension d'entrée	220-240 V CA 50 Hz
Puissance absorbée	50 W
Développement du bruit	Valeur d'émission au poste de travail inférieure à 70 dB(A)
Diamètre	env. 37 cm
Oscillation	env. 80-85° activable/désactivable
Dimensions	largeur env. 42 cm, profondeur env. 40 cm, hauteur env. 104-125 cm (réglable)
Caractéristiques	• Télécommande • Fonction de minuterie (1 9 heures) • Oscillation

3. Fonctions

Avec un moteur puissant et des lames de rotor d'env. 37cm, le ventilateur sur pied de Brandson assure une ventilation optimale, même durant des journées chaudes. Avec trois niveaux de vitesse, une inclinaison réglable ainsi qu'une oscillation, vous pouvez adapter le ventilateur à vos besoins individuels.

4. Détails du produit

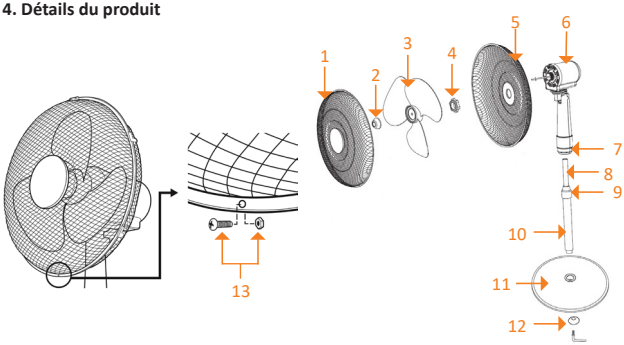

1	Côté avant de la grille de protection
2	Écrou de fixation de lame de rotor
3	Lame de rotor
4	Écrou de fixation de la grille de protection
5	Côté arrière de la grille de protection
6	Axe de rotor
7	Vis de blocage
8	Tube intérieur pour le réglage de la hauteur du pied
9	Fixation pour le réglage de la hauteur
10	Tube extérieur du pied
11	Pied
12	Vis de fixation du pied
13	Vis de blocage + Écrou avec rondelle plate

5. Montage

Remarque : les vis sont généralement toutes prémontées à l'endroit indiqué, sauf si elles se trouvent dans le sachet d'emballage.

1. Sortez le ventilateur de l'emballage et vérifiez l'appareil ainsi que le volume de livraison énuméré dans le tableau. Veuillez contacter le vendeur si une pièce manque ou a été endommagée. Placez la grille de protection arrière (5) sur l'axe de rotor (6). Veillez à ce que la poignée pointe vers le haut.

2. Vissez la grille à l'aide de l'écrou de fixation (4).

3. Ensuite placez la lame de rotor (3) sur l'axe de rotor (6) et fixez-la avec l'écrou de fixation correspondant (2).

4. *Attention : L'écrou de fixation est vissé dans le sens contraire des aiguilles d'une montre.*

5. Accrochez la grille de protection avant (1) sur la grille arrière. Sur le côté inférieur des deux grilles se trouve un trou pour une vis de blocage (13).

6. Enfichez la vis de blocage (13) à travers le trou de la couverture avant et arrière et fixez-la avec l'écrou de blocage. Fermez ensuite les quatre supports de fixation sur le côté.

7. Prenez le pied (11) et raccordez le tube extérieur (10) au pied.

8. Vissez le tube extérieur (10) sur le pied (11) à l'aide de la vis de fixation (12) par le bas.

9. Sortez le tube intérieur (8) du tube extérieur du pied (10), sécurisez ce dernier en serrant la vis de réglage de la hauteur (9).

Remarque : le tube intérieur se trouve dans le tube extérieur et peut être retiré avec le doigt. Assurez-vous de desserrer l'écrou au préalable avant de pouvoir retirer le tube intérieur.

10. Pour finir, vous devez encore assembler le ventilateur avec le pied.

11. Insérez le ventilateur sur le pied en plaçant l'unité motrice (6) sur le tube intérieur (8) et sécurisez le ventilateur à l'aide de la vis de blocage (7).

6. Mode d'emploi

Placez le ventilateur dans un emplacement approprié et connectez l'appareil à une prise électrique de 220-240 V CA correctement installée. Vous pouvez changer l'angle d'inclinaison à votre guise en basculant la cage de protection.

Appuyez sur la touche « SWING » sur la télécommande ou sur la touche « OSC » sur le ventilateur pour activer l'oscillation. Appuyez sur la touche « Power » sur les éléments de commande sur le ventilateur ou sur la touche « ON/OFF » sur la télécommande pour mettre le ventilateur en marche.

Panneau de commande sur le ventilateur

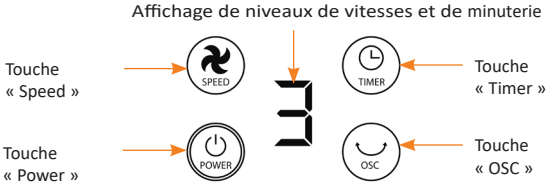

Télécommande

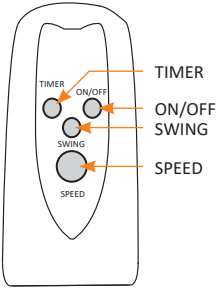

Touche	Fonction
TIMER	Active la fonction de minuterie.
ON/OFF	Éteint le ventilateur.
SWING	Active l'oscillation.
SPEED	change le niveau de vitesse.

7. Fonction Minuterie

Vous avez la possibilité d'activer une fonction de minuterie (l'appareil se met automatiquement à l'arrêt après l'écoulement du temps). Le ventilateur peut régler une minuterie entre 1 et 9 heures. Pour cela, appuyez sur la touche « Minuterie ». La minuterie augmente par incrément d'une heure jusqu'à atteindre un maximum de 9 heures. L'écran affiche la valeur réglée actuelle de la minuterie.

Afin de désactiver la minuterie préalablement, il vous suffit d'appuyer sur la touche de minuterie autant de fois jusqu'à ce qu'un « 0 » apparaisse à l'écran.

8. Niveaux de vitesse

Appuyez sur la touche « ON/OFF » sur la télécommande pour mettre le ventilateur en marche et régler la vitesse souhaitée. Alternativement, vous pouvez appuyer sur les touches « Speed » sur les éléments de commande afin d'adapter la vitesse. L'écran affiche le niveau de vitesse actuel. Il existe les niveaux de vitesse suivants :

- Niveau de vitesse 1
- Niveau de vitesse 2
- Niveau de vitesse 3

9. Nettoyage

Attention ! Veuillez retirer la fiche de la prise de secteur avant de commencer le nettoyage !

Utilisez pour le nettoyage un chiffon légèrement humidifié avec de l'eau.

L'appareil ne doit en aucun cas être nettoyé en l'immergeant dans de l'eau. Cela pourrait entrainer un choc électrique ou un incendie !

10. Consignes de sécurité et clause de non responsabilité

N'essayez jamais d'ouvrir l'appareil pour réaliser vous-même des réparations ou des transformations. Évitez le contact avec les tensions du secteur. L'appareil n'est hors tension que lorsque la prise est débranchée. Ne court-circuitez pas non plus le produit. N'oubliez pas en outre de débrancher l'appareil de la prise en cas de non-utilisation ou d'orage.

L'utilisation de l'appareil en plein air est interdite. Veuillez donc l'utiliser uniquement dans des zones sèches. Protégez-le d'une humidité élevée, de l'eau et de la neige. Maintenez l'appareil impérativement éloigné de températures élevées. N'exposez pas l'appareil à des changements de température brusques ou de fortes vibrations, qui pourraient endommager les pièces électroniques. Vérifiez l'appareil avant l'utilisation, pour détecter des dommages éventuels. L'appareil ne doit pas être utilisé s'il a reçu un coup ou a été autrement endommagé.

Veuillez aussi respecter les dispositions et restrictions nationales. N'utilisez pas le produit à d'autres fins que celles décrites dans ce mode d'emploi. Ce produit n'est pas un jouet. Maintenez-le hors de la portée des enfants ou des personnes handicapées sur le plan mental. Toute réparation ou modification qui n'est pas effectuée par le fournisseur initial entraîne l'annulation de la garantie. L'appareil ne doit être utilisé que par des personnes ayant lu et compris ce manuel. Les spécifications de l'appareil peuvent être modifiées sans indication préalable.

11. Indications de recyclage

Sur cette page, vous trouverez des informations sur la mise au rebut des DEEE par “WD-Plus GmbH”. Depuis novembre 2006, lorsque vous achetez un nouvel appareil électrique ou électronique, en payant une „éco-participation“, vous participez au financement de la collecte et du recyclage d‘un ancien équipement équivalent.

L‘éco-participation DEEE correspond à la contribution financière du consommateur à la collecte, à la réutilisation, au recyclage d‘un produit usagé équivalent. Son montant varie selon le produit et le type de traitement qu‘il nécessite.
Le symbole de la poubelle barrée, apposé sur nos produits ou son emballage, indique que ce produit ne doit pas être traité avec les déchets ménagers. Il doit être remis à un point de collecte approprié pour le recyclage des équipements électriques et électroniques :

• dans les points de distribution en cas d’achat d’un équipement équivalent,
• dans les points de collecte mis à votre disposition localement (déchetterie, collecte sélective, etc.).

“WD-Plus GmbH”, via son mandataire Recy’stem Pro, est adhérent de l’Eco Ecosystem qui garantit la collecte, le recyclage et la dépollution de nos appareils électriques usagés, dans le respect des plus hautes exigences environnementales et sociales.

Ecosystem Eco Organisme agréé par les Pouvoirs publics pour la filière DEEE*. “WD-Plus GmbH” est enregistrée dans le Registre National des Producteurs SYDEREP, tenu par l’ADEME, sous le numéro : “FR031263”. Pour plus d’informations sur le recyclage de nos produits et pour découvrir le point de collecte le plus proche de chez vous veuillez visiter la page :

ecosystem
recycler c'est protéger
Pour recycler
un équipement électrique
0 809 540 590 Service gratuit + prix appel
www.ecosystem.eco

12. Remarques concernant l'élimination des piles

Dans le cadre de la vente de piles ou de la livraison d'appareils contenant des piles, le fournisseur est tenu d'informer le client des points suivants :

En tant qu'utilisateur final, le client est légalement tenu de restituer les piles usagées. Il peut retourner gratuitement les piles usagées que le fournisseur propose ou a proposé dans sa gamme de produits neufs à l'entrepôt d'expédition (adresse d'expédition) du fournisseur. Les symboles figurant sur les piles ont la signification suivante : Pb = la pile contient plus de 0,004 % en masse de plomb, Cd = la pile contient plus de 0,002 % en masse de cadmium, Hg = la pile contient plus de 0,0005 % en masse de mercure.

Remarques concernant l'élimination des piles conformément à l'art. 74, al. 4 BattVO

Les piles usagées ne doivent pas être jetées avec les ordures ménagères. Les utilisateurs finaux sont légalement tenus de collecter séparément les piles usagées et de les remettre à un centre de recyclage ou d'élimination agréé.

Les piles usagées peuvent être rapportées gratuitement dans les points de collecte municipaux ou dans les magasins.

Une élimination inappropriée des piles peut entraîner la libération de substances nocives qui nuisent à l'environnement et à la santé.

Remarque concernant la protection des données :

Veuillez noter qu'en tant qu'utilisateur final, vous êtes responsable de la suppression des données personnelles avant la mise au rebut d'un appareil usagé.

Consignes de sécurité relatives à la manipulation des piles

- Utilisez uniquement le type de piles prévu (par exemple, alcalines AA) et veillez à respecter la polarité (+/–) lors de leur insertion. Ne mélangez pas des piles anciennes et neuves ou de types différents. Remplacez toutes les piles en même temps.
- Les piles ne doivent pas être rechargées, court-circuitées, démontées ou jetées au feu – risque d'explosion ! N'utilisez pas de piles endommagées ou qui fuient. Si l'appareil n'est pas utilisé pendant une longue période, les piles doivent être retirées.
- Conservez les piles hors de portée des enfants. L'ingestion de piles boutons peut être mortelle. En cas de suspicion, consultez immédiatement un médecin.
- Les piles usagées ne doivent pas être jetées avec les ordures ménagères. Veuillez les rapporter dans des points de collecte appropriés ou dans les magasins.
- Le fabricant décline toute responsabilité pour les dommages causés par des piles incorrectes ou mal utilisées.

Points de collecte sur www.quefairedemesdechets.fr
Privilégiez la réparation ou le don de votre appareil !

Directive DEEE : 2012/19/UE
Numéro de registre DEEE : DE 67896761

Par la présente, WD Plus GmbH déclare que l'appareil 305057 ; 305058 est conforme aux exigences essentielles et autres dispositions pertinentes des directives 2014/35/UE et 2014/30/UE et 2011/65/UE. Pour obtenir une déclaration de conformité complète, adressez-vous à : WD Plus GmbH, Wohlenbergstraße 16, 30179 Hanovre ; http://model.ganzeinfach.de/305057

Importanti istruzioni sulla sicurezza di questo apparecchio

- Utilizzare l'apparecchio esclusivamente per l’uso privato e per lo scopo previsto. Questo apparecchio non è destinato all'uso commerciale. Non utilizzare all'aperto e tenere lontano l’apparecchio da fonti di calore e dalla luce solare diretta.
- Non posizionare l'apparecchio nelle immediate vicinanze di fonti d'acqua come vasca da bagno, doccia, lavandino o piscina.
- Non utilizzare l'apparecchio con le mani bagnate.

- Scollegare immediatamente il cavo di alimentazione se l'apparecchio è diventato umido o bagnato. Prestare attenzione alla sicurezza e non toccare i materiali conduttivi sull’apparecchio.
- Proteggere l'apparecchio dall'umidità (questo apparecchio non deve essere immerso in nessun caso nel liquido), bordi taglienti o le principali fonti di polvere.
- Non collocare l’apparecchio nelle vicinanze di fonti di calore (per es., stufe o riscaldamento).
- Scegliere una superficie adatta in modo che l’apparecchio non possa ribaltarsi

- Staccare la spina dalla presa di corrente nel caso di non utilizzo, di trasporto, oppure di pulizia.
- Non lasciare mai il ventilatore incustodito e scegliere una posizione lontana dalla portata di animali o bambini.
- Utilizzare l'apparecchio solo con una tensione corrispondente a quanto indicato nell’etichettatura.
- Questo apparecchio può essere utilizzato da bambini a partire dagli 8 anni di età e da persone con limitate capacità fisiche, sensoriali o cognitive o prive di esperienza e conoscenza, premesso che ricevano precise istruzioni sull'utilizzo dell'apparecchio e comprendano i rischi che ne derivano.

- L'apparecchio non è un giocattolo. Gli interventi di pulizia e manutenzione da parte dell'utente possono essere eseguiti dai bambini soltanto sotto adeguata sorveglianza.
- L’apparecchio e il cavo di collegamento devono essere tenuti lontani dalla portata dei bambini sotto gli 8 anni.
- Per la sicurezza dei bambini, impedire che gli imballaggi (sacchetti di plastica, pellicole, cartone o polistirolo) siano accessibili.
- Impedire che i bambini piccoli giochino con la pellicola o i sacchetti di plastica, vi è il rischio di soffocamento!
- Azionare l’apparecchio solo con la griglia di protezione chiusa.

- Il ventilatore, la manopola di comando e gli interruttori non devono essere bloccati.
- È vietato rimuovere la griglia per la pulizia quando il ventilatore è stato montato.
- Non inserire parti del corpo (per es. le dita) od oggetti attraverso la griglia di protezione.
- Assicurarsi che i capelli non giungano nella portata della griglia di protezione, in quanto potrebbero essere aspirati dal flusso d'aria.
- Se il cavo di alimentazione di questo apparecchio è danneggiato, deve essere sostituito dal produttore o dal suo rappresentante o da una persona con qualifica simile al fine di evitare rischi.

- Lasciare raffreddare l’apparecchio prima di effettuare la pulizia, oppure staccare la spina dalla presa di corrente.
- Pulire il corpo dell'apparecchio con un panno umido e poi asciugare con un panno asciutto e pulito, non immergere mai il corpo dell'apparecchio nell’acqua per la pulizia.
- Dopo che il ventilatore è stato montato, la griglia di protezione non deve più essere rimossa!

Grazie per aver scelto un prodotto di Brandson. Per utilizzare con soddisfazione l'apparecchio acquistato, si prega di leggere attentamente le seguenti istruzioni per l'uso.

1. Contenuto della confezione

- Ventilatore
- Telecomando
- Istruzioni per l'uso

2. Dati tecnici

Tensione d'ingresso	220-240V AC 50Hz
Potenza assorbita	50W
Rumorosità	Valore di emissione relativo al posto di lavoro al di sotto di 70 dB(A)
Diametro	circa 37 cm
Oscillazione	commutabile a circa 80-85°
Dimensioni	Larghezza circa 42 cm, profondità circa 40cm, altezza circa 104- 125 cm (regolabile)
Caratteristiche	• Telecomando • Funzione timer (1-9 ore) • Oscillazione

3. Funzioni

Il ventilatore a piantana Brandson, con potente motore e pala del rotore di circa 37cm, garantisce una ventilazione ottimale anche nei giorni caldi. Con tre livelli di velocità e angolo di inclinazione e oscillazione regolabile, è possibile adattare individualmente il ventilatore alle proprie esigenze.

4. Dettagli del prodotto

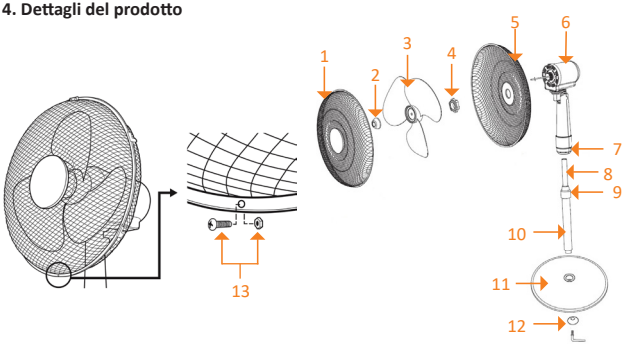

1	Lato anteriore della griglia di protezione
2	Dado di fissaggio della pala del rotore
3	Pala del rotore
4	Dado di fissaggio della griglia di protezione
5	Lato posteriore della griglia di protezione
6	Asse del rotore
7	Vite di bloccaggio
8	Tubo interno per la regolazione dell’altezza della base di appoggio
9	Fissaggio della regolazione dell’altezza
10	Tubo esterno della base d'appoggio
11	Base d'appoggio
12	Vite di fissaggio base d'appoggio
13	Vite di bloccaggio + dado con rondella

5. Montaggio

Nota: le viti, se non presenti nella busta di imballaggio, sono di solito tutte preassemblate nell'apposita sede.

1. Rimuovere il ventilatore dalla confezione e verificare l'apparecchio e il contenuto elencato nella tabella. Se una parte è mancante o danneggiata, si prega di contattare il venditore. Inserire la griglia di protezione posteriore (5) sull'asse motore (6). Assicurarsi che la maniglia di trasporto sia rivolta verso l'alto.

2. Avvitare la griglia utilizzando il dado di fissaggio (4).

3. Quindi inserire la pala (3) all'asse del rotore (6) e bloccarla con il dado di fissaggio corrispondente (2).

4. ***Attenzione**: Il dado di fissaggio viene avvitato in senso antiorario.*

5. Agganciare la griglia di protezione anteriore (1) sul retro. Sul lato inferiore di ciascuna griglia si trova rispettivamente un foro per una vite di bloccaggio (13).

6. Inserire la vite di bloccaggio (13) attraverso il foro del coperchio anteriore e posteriore e fissarla con il dado di bloccaggio. Successivamente fissare le quattro staffe di montaggio sul lato.

7. Prendere la base d'appoggio (11) e collegarla al tubo esterno (10).

8. Avvitare il tubo esterno (10) alla base d'appoggio (11) dal basso utilizzando (12).

9. Estrarre il tubo interno (8) dal tubo esterno (10) della base d'appoggio e fissarlo serrando la vite di regolazione dell'altezza (9)

10. *Nota: il tubo interno si trova all'interno del tubo esterno e può essere estratto con un dito. Assicurarsi di allentare il dado prima di poter estrarre la camera d'aria.*

11. Infine, è necessario montare il ventilatore e la base d'appoggio.

12. Collocare il ventilatore sulla base d'appoggio posizionando l'unità motore (6) sulla tubo interno (8) e fissare il ventilatore con la vite di bloccaggio (7).

6. Utilizzo

Posizionare il ventilatore in un luogo adeguato e collegare l'apparecchio a una presa da 220-240V AC installata secondo le prescrizioni. Inclinando la griglia di protezione, è ora possibile cambiare l'angolo a proprio piacimento.

Per attivare l'oscillazione, premere il tasto "SWING" sul telecomando oppure il tasto "OSC" sul ventilatore.

Per accendere il ventilatore, premere gli elementi di comando sul ventilatore oppure il tasto "ON/OFF" sul telecomando.

Pannello di comando sul ventilatore

Telecomando

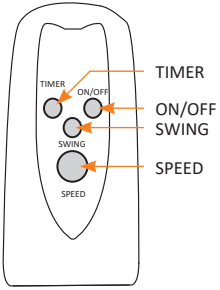

Tasto	Funzione
TIMER	Attiva la funzione timer.
ON/OFF	Spegne il ventilatore.
SWING	Attiva l'oscillazione.
SPEED	modifica il livello di velocità

7. Funzione Timer

Vi è la possibilità di attivare una funzione timer (l'unità si spegne automaticamente allo scadere del tempo). Il ventilatore può impostare un timer tra 1 ora e 9 ore. A tale scopo premere il tasto “Timer”. Il timer aumenta di un'ora ad ogni pressione del tasto, fino ad un massimo di 9 ore. Il display mostra il valore di impostazione corrente del timer.

Se si desidera disattivare il timer prima del tempo impostato, è sufficiente premere ripetutamente il tasto del timer fino a quando sul display appare uno "0".

8. Livelli di velocità

Premere sul telecomando il tasto "ON/OFF" per accendere il ventilatore e impostare la velocità desiderata. In alternativa, è possibile premere il tasto "Speed” tra gli elementi di comando per adeguare la velocità. Il display mostra il livello di velocità corrente. Sono disponibili i seguenti livelli di velocità:

- Livello di velocità 1
- Livello di velocità 2
- Livello di velocità 3

9. Pulizia

Attenzione! Scollegare il cavo di alimentazione dalla presa prima di pulire l'apparecchio.

Per la pulizia, utilizzare un panno leggermente umido.

L’apparecchio non deve assolutamente essere immerso nell’acqua per effettuare la pulizia. Ciò potrebbe causare una scossa elettrica o un incendio!

10. Avvertenze di sicurezza ed esclusione della responsabilità

Non tentare mai di aprire l'apparecchio per effettuare riparazioni o trasformazioni di propria iniziativa. Evitare il contatto con le tensioni di rete. L'apparecchio non conduce corrente solo quando la spina è staccata. Non cortocircuitare il prodotto. Inoltre, non dimenticare di togliere completamente la spina in caso di inutilizzo o temporale.

L'apparecchio non può essere usato all'aperto. Utilizzarlo esclusivamente in ambiente asciutto. Proteggerlo da elevata umidità dell'aria, acqua e neve. Tenere in ogni caso l'apparecchio lontano da temperature alte. Non esporre l'apparecchio a improvvisi sbalzi termici o forti vibrazioni in quanto potrebbero danneggiarsi le parti elettroniche. Prima di utilizzare l'apparecchio verificare la presenza di eventuali danneggiamenti. Non utilizzare l'apparecchio se ha subito un urto o è stato danneggiato in un altro modo.

Rispettare anche le normative e limitazioni nazionali. Utilizzare l'apparecchio unicamente per gli scopi descritti nelle presenti istruzioni per l'uso. Questo prodotto non è un giocattolo. Conservarlo fuori dalla portata di bambini o persone con capacità mentali limitate. Ogni riparazione o modifica al prodotto non effettuata dal fornitore originale comporta l'estinzione dei diritti di garanzia. Il dispositivo può essere utilizzato solo da persone che hanno letto e compreso le presenti istruzioni. Le specifiche dell'apparecchio possono cambiare senza preavviso.

11. Indicazioni per lo smaltimento

Secondo la direttiva europea RAEE, le apparecchiature elettriche ed elettroniche non possono essere smaltite con i rifiuti domestici. I loro componenti devono essere consegnati separatamente al centro di riciclaggio o smaltimento, in quanto gli eventuali componenti tossici e pericolosi possono inquinare permanentemente l'ambiente in caso di smaltimento improprio.

Secondo la legge sull'elettricità e apparecchiature elettriche ed elettroniche (ElektroG) il consumatore è tenuto a restituire gratuitamente tali apparecchi al termine della loro vita al produttore, al punto vendita o a punti di raccolta pubblici allestiti appositamente. Dettagli in merito sono regolati dalla rispettiva legge nazionale.

Il simbolo riportato sul prodotto, le istruzioni per l'uso e/o la confezione indicano tali disposizioni. Con questo tipo di differenziazione dei materiali, con il riciclaggio e lo smaltimento di apparecchi vecchi, l'utente dà un importante contributo alla tutela dell'ambiente.

12. Indicazioni sullo smaltimento delle batterie

In relazione alla vendita di batterie o alla fornitura di apparecchiature che contengono batterie, il fornitore è tenuto a informare il cliente di quanto segue:

Il cliente è tenuto per legge a restituire le batterie usate in qualità di utente finale. Può restituire gratuitamente le batterie usate che il fornitore ha o ha avuto nella sua gamma di prodotti come batterie nuove al magazzino di spedizione (indirizzo di spedizione) del fornitore. I simboli riportati sulle batterie hanno il seguente significato: Pb = la batteria contiene più dello 0,004% in peso di piombo, Cd = la batteria contiene più dello 0,002% in peso di cadmio, Hg = la batteria contiene più dello 0,0005% in peso di mercurio.

Indicazioni sullo smaltimento delle batterie ai sensi dell'art. 74 comma 4 BattVO (ordinanza tedesca sulle batterie)

Le batterie esaurite non devono essere smaltite insieme ai rifiuti domestici. Gli utenti finali sono tenuti per legge a raccogliere separatamente le batterie esaurite e a provvedere al loro corretto riciclaggio o smaltimento.

Le batterie esaurite possono essere restituite gratuitamente presso i centri di raccolta comunali o nei negozi.

Lo smaltimento improprio delle batterie può causare il rilascio di sostanze nocive che danneggiano l'ambiente e la salute.

Nota sulla protezione dei dati:

Si prega di notare che, in qualità di utente finale, siete responsabili della cancellazione dei dati personali prima dello smaltimento di un dispositivo usato.

Istruzioni di sicurezza per la manipolazione delle batterie

- Utilizzare solo il tipo di batteria previsto (ad es. alcaline AA) e prestare attenzione alla polarità corretta (+/–) durante l'inserimento. Non mescolare batterie vecchie e nuove o di tipo diverso. Sostituire tutte le batterie contemporaneamente.
- Le batterie non devono essere ricaricate, cortocircuitate, smontate o gettate nel fuoco – pericolo di esplosione! Non utilizzare batterie danneggiate o che perdono liquido. Se l'apparecchio non viene utilizzato per un periodo prolungato, è necessario rimuovere le batterie.
- Conservare le batterie fuori dalla portata dei bambini. L'ingestione di batterie a bottone può essere pericolosa per la vita: in caso di sospetto, consultare immediatamente un medico.
- Le batterie esaurite non devono essere smaltite nei rifiuti domestici. Si prega di restituirle presso appositi punti di raccolta o nei negozi.
- Il produttore non si assume alcuna responsabilità per danni causati da batterie errate o utilizzate in modo improprio.

Il simbolo della spazzatura barrata da una croce significa che la batteria non può essere smaltita insieme ai rifiuti domestici.

Direttiva RAEE: 2012/19/UE
Numero reg. RAEE: DE 67896761

Con la presente la ditta WD Plus GmbH dichiara che il dispositivo 305057; 305058 è conforme ai requisiti essenziali e alle rimanenti disposizioni in materia come stabilito dalle direttive 2014/35/UE, 2014/30/UE e 2014/65/UE. Una dichiarazione di conformità completa è disponibile presso: WD Plus GmbH, Wohlenbergstraße 16, 30179 Hannover; http://model.ganzeinfach.de/305057

Observaciones importantes de seguridad para este aparato

- Utilice el aparato únicamente para el fin previsto y en entornos privados. Este aparato no está concebido para un uso industrial. No lo utilice al aire libre y manténgalo alejado de las altas temperaturas y de la radiación solar directa.
- No coloque el aparato cerca de fuentes de agua como bañeras, duchas, lavabos o piscinas.
- No utilice el aparato con las manos mojadas.
- Desconecte el enchufe de inmediato si el aparato está húmedo o se moja.

Preste atención a su propia seguridad y no toque ningún material conductor del aparato.

- Proteja el aparato de la humedad (no lo sumerja nunca en líquidos), bordes afilados o fuentes de polvo.
- No coloque el aparato sobre fuentes de calor (p. ej., hornos o radiadores).
- Escoja una base adecuada para que el aparato no pueda volcar.
- Desenchufe el aparato de la toma de corriente cuando no lo utilice, durante el transporte o para limpiarlo.
- No deje el ventilador nunca sin supervisión y colóquelo en un lugar fuera del alcance de los animales y los niños.

- Utilice el aparato únicamente con la tensión indicada en la caracterización del mismo.
- Este aparato puede ser utilizado por niños a partir de 8 años y personas con capacidades físicas, sensoriales o mentales reducidas o falta de experiencia y conocimientos cuando se encuentren bajo supervisión o hayan sido instruidos en relación con el uso seguro del aparato y los peligros que pueden derivarse del mismo.
- No deje que los niños jueguen con el aparato. Los niños no podrán llevar a cabo la limpieza ni tareas de mantenimiento sin supervisión.

- Mantenga el aparato y el cable de conexión fuera del alcance de niños menores de 8 años.
- Por su seguridad, no deje ningún componente del embalaje (bolsa de plástico, películas, cartones o poliestireno) al alcance de los niños.
- ¡No deje que los niños jueguen con la película ni las bolsas de plástico, existe riesgo de asfixia!
- Utilice el aparato solo con la rejilla protectora cerrada.
- ¡No bloquee el ventilador, el control de giro ni el interruptor!
- No retire la rejilla para limpiarla una vez haya montado el ventilador.
- No introduzca nunca partes del cuerpo (como dedos) ni objetos a través de la rejilla protectora.

- Mantenga el pelo alejado de la rejilla protectora, ya que podría ser aspirado por la corriente de aire.
- Si el cable de suministro de red está dañado, deje que el fabricante, su servicio de atención al cliente o personal cualificado se encargue de la sustitución para evitar peligros.
- Deje que el aparato se enfríe antes de limpiarlo o desenchúfelo de la toma de corriente.
- Limpie la carcasa del aparato con un paño mojado y séquelo a continuación con un paño seco y limpio. No sumerja nunca la carcasa en agua para limpiarla.
- ¡Una vez montado el ventilador, no retire en ningún caso la rejilla protectora!

Muchas gracias por escoger un producto de Brandson. Para que pueda disfrutar durante mucho tiempo de su adquisición, le rogamos que lea atentamente las siguientes instrucciones de uso.

1. Contenido

- Ventilador
- Mando a distancia
- Instrucciones de uso

2. Datos técnicos

Tensión de entrada	220-240 V CA 50Hz
Consumo de potencia	50W
Emisión de ruido	Valor de las emisiones en el puesto de trabajo inferior a 70 dB(A)
Diámetro	aprox. 37 cm
Oscilación	aprox. 80-85°, conectable/desconectable
Dimensiones	Ancho aprox. 42 cm x Prof. aprox. 40cm x Alto aprox. 104- 125 cm (regulable)
Propiedades	• Mando a distancia • Función de temporizador (1-9 horas) • Oscilación

3. Funciones

Con un potente motor y aspas de aprox. 37cm, el ventilador de pie Brandson asegura una ventilación óptima incluso en los días calurosos. Con tres velocidades ajustables, un grado de inclinación regulable y la función de oscilación, podrá adaptar el ventilador de forma individual a sus necesidades.

4. Detalles del producto

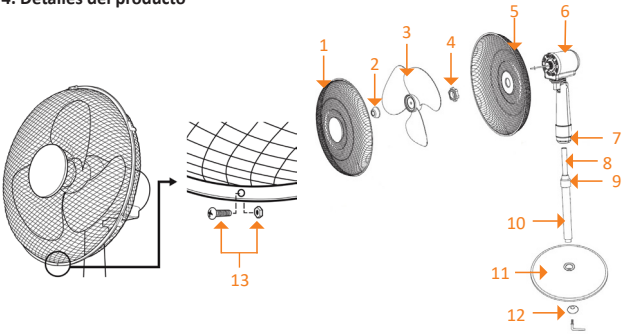

1	Rejilla protectora delantera
2	Tuerca de fijación del aspa
3	Aspa
4	Tuerca de fijación de la rejilla protectora
5	Rejilla protectora trasera
6	Eje de los rotores
7	Tornillo de retención
8	Tubo interior para la regulación de la altura del ventilador
9	Fijación para la regulación de la altura del ventilador
10	Tubo exterior del pie
11	Pie
12	Tornillo de fijación del pie
13	Tornillo de retención + tuerca con arandela

5. Montaje

Nota: Los tornillos, si no están en la bolsa de embalaje, suelen estar todos premontados en el lugar correspondiente.

1. Saque el ventilador del embalaje y examínelo junto con el volumen de suministro indicado en la tabla. Póngase en contacto con el vendedor si falta alguna pieza o presenta daños. Coloque la rejilla trasera protectora (5) en los ejes de los rotores (6). Preste atención a que el asa de transporte quede señalando hacia arriba.

2. Fije la rejilla por medio de la tuerca de fijación (4) suministrada.

3. Coloque luego el aspa (3) sobre el eje de los rotores (6) y fíjela con la tuerca de fijación correspondiente (2).

4. ***Atención**: Las tuercas de fijación se aprietan en sentido contrario a las agujas del reloj.*

5. Enganche la rejilla delantera de la jaula protectora (1) a la rejilla trasera. En la parte inferior de ambas rejillas se encuentra un orificio para el tornillo de seguridad (13).

6. Pase el tornillo de seguridad (13) a través del orificio de la cubierta delantera y trasera y fíjelo con la tuerca de seguridad. Sujete luego las cuatro bridas de fijación a los lados.

7. Tome el pie (11) y únalo con el tubo exterior (10) .

8. Atornille desde abajo el tubo exterior (10) al pie (11) con ayuda del tornillo de fijación (12).

9. Saque el tubo interior (8) del tubo exterior del pie(10) y asegúralo apretando el tornillo de ajuste de altura (9)
   Nota: El tubo interior está dentro del tubo exterior y se puede sacar con el dedo. Asegúrate de aflojar la tuerca antes de poder sacar la cámara de aire.

10. Por último, monte el ventilador y el pie juntos.

11. Coloque el ventilador en el pie de la unidad de motor (6) en el tubo interior (8) y fije el ventilador con ayuda del tornillo de retención (7).

6. Uso

Coloque el ventilador en un lugar adecuado y conéctelo a una toma de corriente con toma de tierra debidamente instalada de 220-240 V CA. Incline la jaula protectora para modificar el ángulo de inclinación como desee.

Pulse el botón «SWING» en el mando a distancia o el botón «OSC» en el ventilador para encender la oscilación.

Pulse en los controladores del ventilador el botón «Power» o el botón «ON/OFF» en el mando a distancia para encender el ventilador.

Panel de mando en el ventilador

Mando a distancia

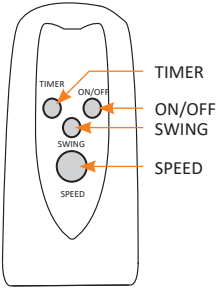

Botón	Función
TIMER	Activa la función del temporizador.
ON/OFF	Apaga el ventilador.
SWING	Activa la función del temporizador.
SPEED	cambia el nivel de velocidad.

7. Función de temporizador

Tiene la opción de poner en marcha la función de temporizador (el aparato se apagará de forma automática cuando transcurra el tiempo previsto). En el ventilador puede configurarse un temporizador de entre 1 y 9 horas. Pulse para ello el botón «Timer». Cada vez que pulsa el botón, aumenta una hora el temporizador hasta un máximo de 9 horas. La pantalla muestra los parámetros actuales del temporizador.

Para desactivar el temporizador antes de tiempo, simplemente pulse el botón del temporizador hasta que aparezca «0» en la pantalla.

8. Niveles de velocidad

Pulse el botón «ON/OFF» en el mando a distancia para encender el ventilador y configurar la velocidad deseada. Otra opción es que pulse el botón «Speed» en los controladores para adaptar la velocidad. La pantalla mostrará los niveles de velocidad actuales. Existen los siguientes niveles de velocidad:

- Nivel de velocidad 1
- Nivel de velocidad 2
- Nivel de velocidad 3

9. Limpieza

¡Atención! ¡Desenchufe el aparato de la toma de corriente antes de proceder a limpiarlo!

Para ello, utilice un paño ligeramente humedecido en agua.

No sumerja en ningún caso el aparato en agua para limpiarlo. Esto podría dar lugar a una descarga eléctrica o causar un incendio.

10. Advertencias de seguridad y exoneración de responsabilidad

No intente abrir el dispositivo para realizar reparaciones o modificaciones. Evite el contacto con la red eléctrica. El aparato solo está libre de tensión cuando está desenchufado. Tampoco produzca un cortocircuito en el producto. No olvide desenchufar el aparato si no va a usarlo o en caso de tormenta.

El dispositivo no admite la operación en exteriores. Por eso, úselo solo en lugares secos. Protéjalo contra la humedad, el agua y la nieve. Manténgalo alejado de las altas temperaturas. No lo someta a cambios de temperatura repentinos o fuertes vibraciones porque esto puede dañar las partes electrónicas. Antes del uso del dispositivo, compruebe si hay posibles daños. No debe usarse el dispositivo si ha recibido golpes o ha sido dañado de alguna otra forma.

Respete también las disposiciones y limitaciones nacionales. No use el dispositivo para usos diferentes a los descritos en este manual. Este producto no es un juguete. Consérvelo fuera del alcance de los niños o de personas con las capacidades físicas disminuidas. Cualquier reparación o cambio en el dispositivo que no haya sido llevada a cabo por el proveedor da lugar a la rescisión de los derechos de garantía. El dispositivo solo debe ser utilizado por personas que han leído y entendido este manual. Las especificaciones del dispositivo pueden cambiarse sin que sea necesario realizar un aviso previo.

11. Indicaciones de eliminación

Los dispositivos eléctricos y electrónicos no deben eliminarse con los residuos domésticos según la directiva europea WEEE. Sus componentes deben separarse para el reciclaje o su eliminación, ya que los componentes peligrosos y venenosos pueden producir daños al medio ambiente en caso de una eliminación inadecuada.

Como usuario, está obligado por la ley de dispositivos eléctricos y electrónicos a reenviar de forma gratuita los dispositivos eléctricos y electrónicos al final de su vida útil al fabricante, al punto de venta o al punto de recogida público especificado. La legislación de cada país tiene sus propias disposiciones al respecto.

El símbolo en el producto, en el manual de instrucciones o en el embalaje indica estas determinaciones. Gracias a este tipo de separación de los materiales, aprovechamiento y eliminación de dispositivos antiguos se realiza una aportación importante al medio ambiente.

12. Indicaciones para la eliminación de pilas

En relación con la venta de pilas o con el suministro de aparatos que contengan pilas, el proveedor está obligado a informar al cliente de lo siguiente:

El cliente, como usuario final, está obligado por ley a devolver las baterías usadas. Puede devolver gratuitamente las baterías usadas que el proveedor tenga o haya tenido en su surtido como baterías nuevas en el almacén de envío (dirección de envío) del proveedor. Los símbolos que aparecen en las baterías tienen el siguiente significado: Pb = la batería contiene más de un 0,004 % en masa de plomo, Cd = la batería contiene más de un 0,002 % en masa de cadmio, Hg = la batería contiene más de un 0,0005 % en masa de mercurio.

Indicaciones sobre la eliminación de pilas según el art. 74, apartado 4, del Reglamento alemán sobre pilas (BattVO)

Las pilas usadas no deben desecharse con la basura doméstica. Los usuarios finales están obligados por ley a recoger las pilas usadas por separado y a someterlas a un reciclaje o eliminación adecuados.

Las pilas usadas pueden devolverse sin coste alguno en los puntos de recogida municipales o en los comercios.

El desecho inadecuado de las baterías puede liberar sustancias nocivas que dañan el medio ambiente y la salud.

Aviso sobre protección de datos:

Tenga en cuenta que, como usuario final, usted es responsable de borrar los datos personales antes de desechar un aparato viejo.

Instrucciones de seguridad para el manejo de baterías

- Utilice únicamente el tipo de pilas indicado (por ejemplo, alcalinas AA) y preste atención a la polaridad correcta (+/−) al insertarlas. No mezcle pilas viejas y nuevas ni de diferentes tipos. Sustituya todas las pilas al mismo tiempo.
- Las pilas no deben recargarse, cortocircuitarse, desmontarse ni arrojarse al fuego, ya que existe peligro de explosión. No utilice pilas dañadas o con fugas. Si no va a utilizar el dispositivo durante un periodo prolongado, retire las pilas.
- Mantenga las pilas fuera del alcance de los niños. La ingestión de pilas de botón puede ser mortal; si sospecha que se ha producido, acuda inmediatamente al médico.
- Las pilas usadas no deben tirarse a la basura doméstica. Por favor, devuélvalas a los puntos de recogida adecuados o a los comercios.
- El fabricante no se hace responsable de los daños causados por el uso incorrecto o inadecuado de las baterías.

El símbolo del contenedor de basura tachado significa que está prohibido tirar la pila a la basura doméstica.

Directiva WEEE: 2012/19/UE
Número de registro WEEE: DE 67896761

La empresa WD Plus GmbH declara por la presente que el aparato 305057; 305058 satisface los requisitos esenciales y el resto de disposiciones pertinentes según lo establecido en la directiva 2014/35/UE y 2014/30/UE y 2011/65/UE. Solicite una declaración de conformidad completa en: WD Plus GmbH, Wohlenbergstraße 16, 30179 Hannover; http://model.ganzeinfach.de/305057

Notes

CONTACT US

feedback@ganzeinfach.de

(DE)	0800 72 444 05
	+49 511 / 13221 710
(UK)	+49 511 / 13221 720
(FR)	+49 511 / 13221 730
(IT)	+49 511 / 13221 740
(ES)	+49 511 / 13221 750

MO-FR 9:30am - 18pm CET

brandson-equipment.de

WD Plus GmbH
Wohlenbergstraße 16 · 30179 Hannover, DE

V1.3