BRANDSON®

- EQUIPMENT -

BEDIENUNGSANLEITUNG
USER MANUAL

WETTERSTATION
WEATHER STATION

DEUTSCH / 2
ENGLISH / 27
ITALIANO / 52
ESPAÑOL / 77
FRANÇAIS / 102

Mod.-Nr.: 305385

Vielen Dank, dass Sie sich für ein Produkt von BRANDSON entschieden haben. Damit Sie auch lange Freude mit Ihrem erworbenen Gerät haben, lesen Sie sich bitte die nachfolgende Bedienungsanleitung aufmerksam durch. Prüfen Sie vor Inbetriebnahme der gelieferten Ware, ob diese vollständig, fehlerfrei und unbeschädigt ist.

1. Lieferumfang

- Wetterstation
- Außensensor
- Netzteil
- Kurzanleitung

2. Technische Daten

Spannungsversorgung	• Haupteinheit: 1x DC 5V, 1,2A Hohlsteckernetzteil (3,5 mm/1,25 mm) / Polung: - ---(o--- + / 2 x LR6 AA 1,5 V Backup-Batterie • Sensor: 3x 1,5V AA Batterie
Temperaturbereich	• Haupteinheit: 5°C bis 50°C • Sensor: -40°C bis +60°C
Sendeleistung (EIRP)	3,92 dBm
Frequenzbereich	868 MHz / 433MHz
Schutzart Außensensor	IPX4
Features	• Datumsanzeige • Alarm-Funktion (Wecker) • Innen- und Außentemperatur • Außensensor • Temperaturanzeige • Luftfeuchtigkeitsanzeige • Luftdruckanzeige • Wettervorhersage-Piktogramm • Schlummer-Funktion • 12/24-Stundenanzeige • Wind-/Regenanzeige

3. Zusätzliche Hinweise zu diesem Gerät

Kontrollieren Sie bei Erstinbetriebnahme des Gerätes nochmals die Unversehrtheit des Produkts bzw. der Bauteile sowie die Funktion. Verwenden Sie dieses Gerät nicht, wenn es beschädigt ist. Setzen Sie die Basisstation keiner Feuchtigkeit aus und schützen Sie den Sensor vor direktem Sonnenlicht. Der Außensensor ist spritzwassergeschützt. Ein idealer Standort ist in einem Wetterhaus, wobei der Regensensor frei liegen muss.

Stellen Sie vor der Verwendung des Produktes sicher, dass die zur Verfügung stehende Netzspannung mit der Betriebsspannung, die auf dem Typenschild angegeben ist, übereinstimmt.

Vergewissern Sie sich vor der Verwendung des Produktes, dass keine Kabel beschädigt sind.

Das Gerät muss in eine leicht zugängliche Steckdose angeschlossen werden, sodass es im Falle eines Notfalls herausgezogen werden kann. Dieses Produkt ist nur für die Verwendung mit dem mitgelieferten Netzadapter geeignet.

Es ist nicht für medizinische Zwecke oder zur öffentlichen Information geeignet und nur für den privaten Gebrauch bestimmt.

Achtung!

Bewahren Sie die Batterien und das Gerät außerhalb der Reichweite von Kindern auf. Batterien enthalten gesundheitsschädliche Säuren. Schwache Batterien sollten schnellstmöglich ausgetauscht werden, um ein Auslaufen zu vermeiden! Verwenden Sie in keinem Fall neue und alte Batterie oder Batterien eines unterschiedlichen Typs gleichzeitig. Werfen Sie Batterien niemals ins Feuer und schließen Sie diese nicht kurz. Laden Sie auf keinen Fall die Batterien auf oder nehmen Sie diese auseinander. Es besteht Explosionsgefahr!

4. Produkt-Details

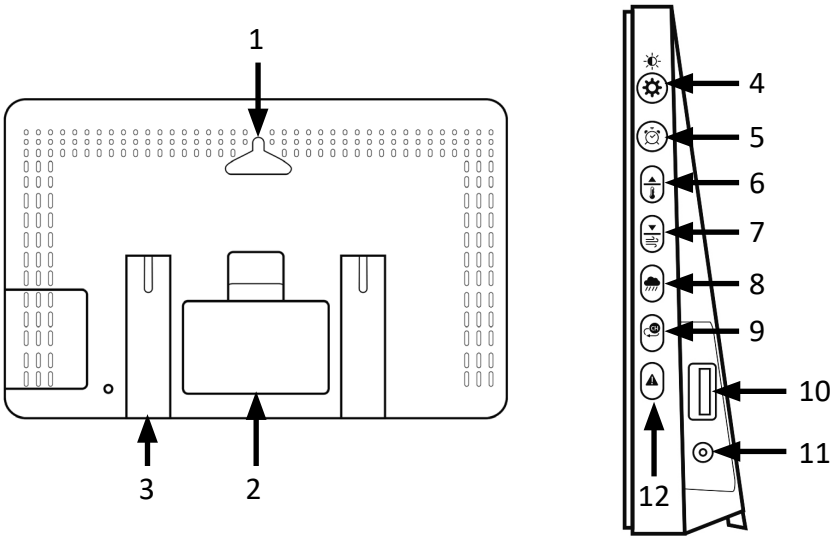

Nr.	Taste
1	Wandmontage-Halterungsloch
2	Batteriefach
3	Standfuß
4	“SETTINGS”-Taste
5	“ALARM”-Taste
6	“UP/TEMP”-Taste
7	“DOWN/WIND”-Taste
8	“RAIN”-Taste
9	“CHANNEL”-Taste
10	USB-Ausgang (5V DC; Ladeausgang)
11	Stromversorgung (DC 3,5mm Hohlstecker; 5V 1,2A)
12	“ALERT”-Taste

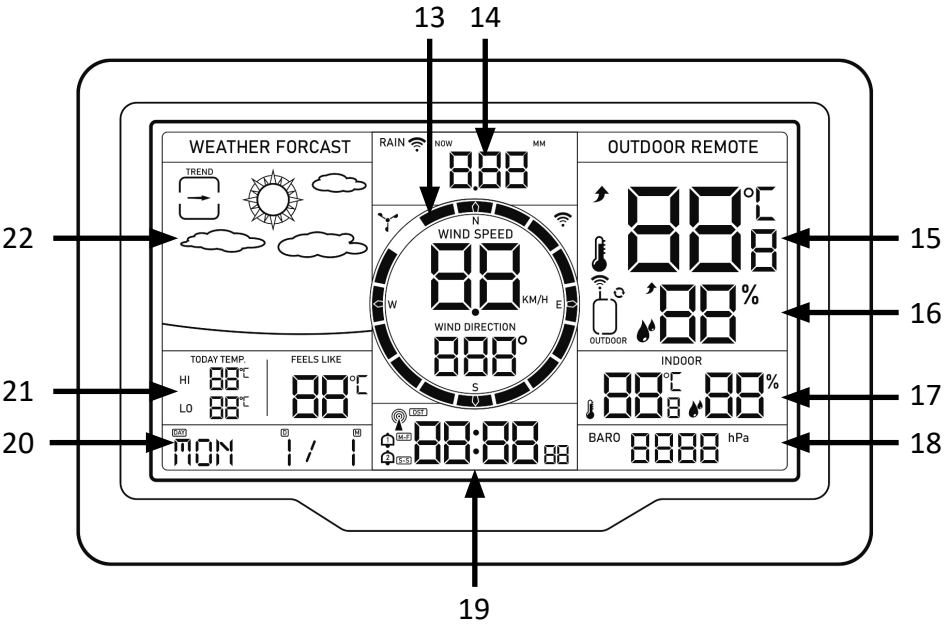

Nr.	Bedeutung
13	Windanzeige
14	Regenanzeige
15	Außentemperaturanzeige
16	Außen-Luftfeuchtigkeit
17	Innentemperaturanzeige / Luftfeuchtigkeit
18	Luftdruckanzeige
19	Uhrzeit/Alarm-Anzeige
20	Wochentags- und Datumsanzeige
21	Tages Hoch- und Niedrigtemperatur / Gefühlte Temperatur
22	Wettervorhersage (Piktogramme)

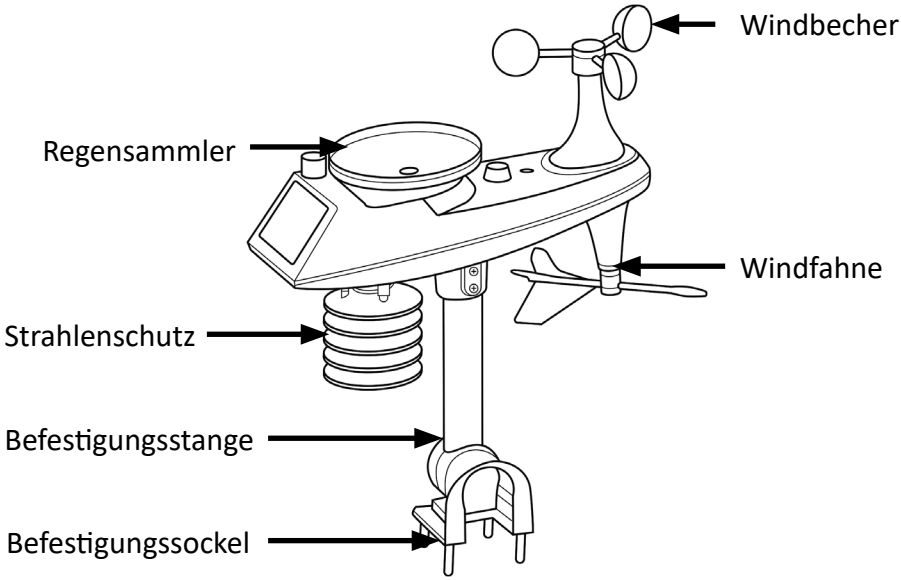
Windbecher
Regensammler
Windfahne
Strahlenschutz
Befestigungsstange
Befestigungssockel

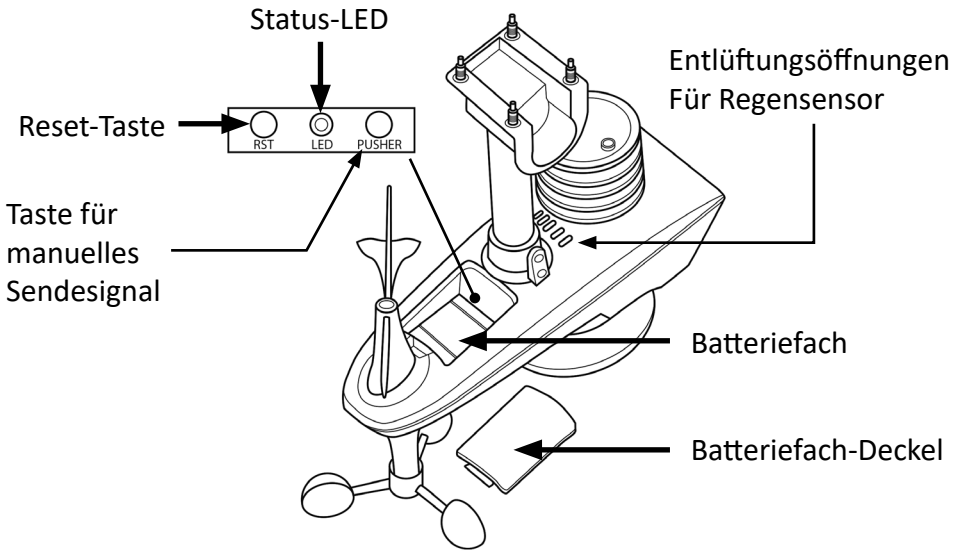
Status-LED
Entlüftungsöffnungen
Für Regensensor
Reset-Taste
RST
LED
PUSHER
Taste für
manuelles
Sendesignal
Batteriefach
Batteriefach-Deckel

5. Montage

Außensensor

Ihr drahtloser 5-IN-1-Sensor misst für Sie Windgeschwindigkeit, Windrichtung, Niederschlag, Temperatur und Luftfeuchtigkeit.

Batterien einbauen

Öffnen Sie den Batteriefachdeckel an der Unterseite des Sensors und legen Sie die Batterien entsprechend der angegebenen Polarität ein.

Befestigen Sie den Batteriefachdeckel anschließend wieder.

Montage des Ständers (Außensensor)

- Montieren Sie den Sensor in einem offenen Bereich, der in alle Richtungen 15 m frei ist.
- Der Sensor muss auf einer stabilen Plattform oder Halterung montiert werden, die mindestens 1,5 m über dem Boden angebracht ist.
- Die Basis des Sensors wird mit der Plattform und dem Tragrahmen verschraubt. Ziehen Sie die große Mutter an, mit der die Stützstange an der Basis befestigt ist.
- Stellen Sie den Sensorkörper bei der Installation so ein, dass das Solarpanel nach Süden zeigt, da sonst die Windrichtung falsch ist. Achten Sie auf die Prägemarke „N“ für Norden auf der Oberseite des Sensors (zur Überprüfung ist ein Kompass erforderlich, und die Prägemarke „N“ für Norden ist identisch mit dem „N“ des Kompasses). Verwenden Sie bei der Installation des Sensors die obere Wasserwaage, um sicherzustellen, dass der Sensor waagerecht ausgerichtet ist, da sonst die Genauigkeit der Niederschlagsmessung beeinträchtigt wird.

- Nachdem Sie die beiden oben genannten Schritte durchgeführt haben, befestigen Sie die beiden Innensechskantschrauben an der Seite des Sensorkörpers.

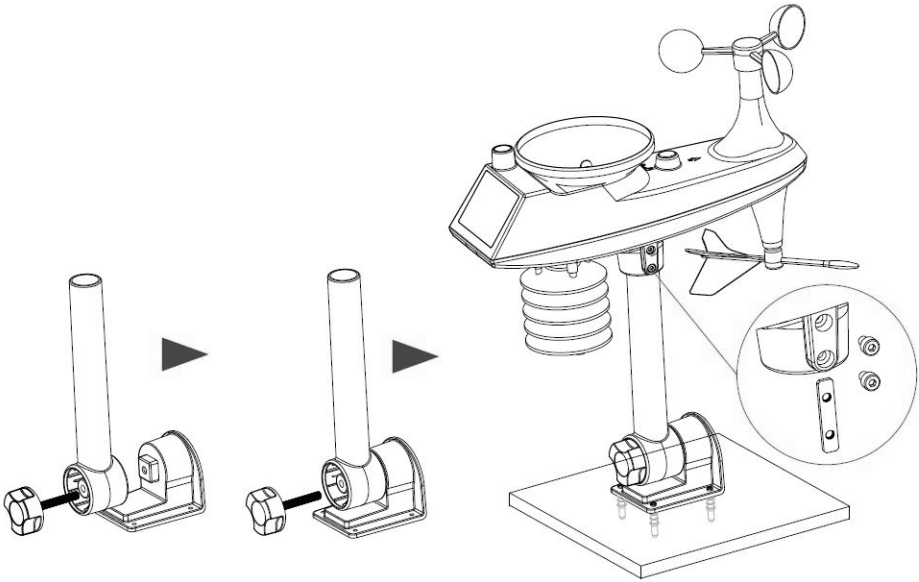

- Bei der Installation sollten die Befestigungsschrauben des Windbechers und des Windrichtungszeigers fest angezogen und fixiert werden.

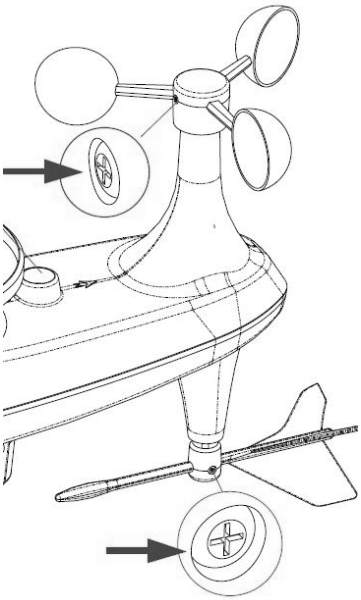

- Alternativ können Sie den Außensensor an eine vorhandene Stange anbringen. Achten Sie jedoch darauf, dass die Stange stabil genug sein sollte, um den Außensensor zu tragen. Verwenden Sie dafür die mitgelieferte Stangen-Halterung und montieren Sie den Sensor damit an die Stange.

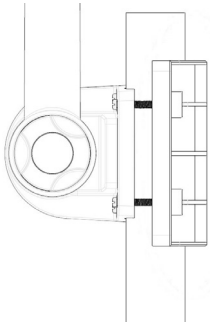

Hinweis: Stellen Sie sicher, dass der Funksensor in einem Umkreis von 100 Metern um die Wetterstation installiert wird. Je nach Dicke des Hindernisses zwischen Funksensor und Wetterstation sollte der Abstand so weit wie möglich verkürzt werden, sonst kann die Datenübertragung gestört werden.

Regensammler-Reinigung

Der Regensammler des Sensors muss regelmäßig gereinigt werden (empfohlener Zyklus 1-3 Monate, abhängig von der Regenhäufigkeit):

1. Entfernen Sie den Regen-Trichter, indem Sie ihn in der entsprechend dargestellten Drehrichtung (offenes Schloss-Symbol) drehen.
2. Entfernen Sie vorsichtig Verunreinigungen oder Insekten aus dem Regensensor.
3. Entfernen Sie Verunreinigungen aus dem Regenwassertrichter selbst, insbesondere Verunreinigungen aus dem Trichterablauf.
4. Setzen Sie den Regenwasser-Trichter anschließend wieder ein.

Hinweis: Tragen Sie kein Öl auf den Regensensor auf.

Backup-Batterie der Wetterstation (Haupteinheit) installieren

1. Öffnen Sie das Batteriefach auf der Rückseite der Wetterstation.
2. Legen Sie 2 x LR6 AA 1,5 V-Batterien ein. Achten Sie auf die Polung der Kontakte.
3. Bringen Sie das Batteriefach wieder an.

Hinweis: Folgende Daten werden bei intakter Backup-Batterie gespeichert: Zeit & Datum, Max/Min & vergangene 24-Stunden-Wetteraufzeichnungen, Alarmeinstellwerte, Offset-Wert der Wetterdaten und Sensor(en)-Kanalverlauf.

6. Erst-Inbetriebnahme

Entnehmen Sie das Produkt aus der Verpackung und entfernen Sie jegliches Verpackungsmaterial. Öffnen Sie das Batteriefach des Außensensors und legen Sie 3x 1,5 V AA Batterien hinein.

1. Stecken Sie das Netzteil ein, um die Wetterstation einzuschalten.
2. Sobald die Wetterstation eingeschaltet ist, werden kurz alle Segmente des LCD-Bildschirms angezeigt.

6.1 Drahtlosen Außensensor verbinden

Nach dem Einlegen der Batterien sucht und verbindet sich die Wetterstation automatisch mit dem Außensensor (das Sensor-Antennensymbol blinkt). Sobald die Verbindung erfolgreich ist, werden Antennensymbol und Messwerte für die Außentemperatur & Luftfeuchtigkeit sowie Windgeschwindigkeit, Windrichtung und Niederschlag auf dem LC-Display angezeigt.

In den meisten Fällen kann die Verbindung aufgrund bestimmter Faktoren nicht hergestellt werden, wie z.B. verstärke Wände oder eine zu hohe Entfernung des Sensors und der Haupteinheit. Positionieren Sie in diesem Fall den Sensor und die Haupteinheit näher beieinander.

Batteriewechsel bei Außensensor

Jedes Mal, wenn Sie die Batterien des drahtlosen 5-IN-1-Sensors wechseln, muss manuell ein erneutes Pairing durchgeführt werden.

1. Öffnen Sie das Batteriefach des Außensensors

2. Wechseln Sie alle Batterien im Sensor gegen Neue aus.
3. Drücken Sie die Taste “RESET” auf dem 5-IN-1-Sensor Außensensor.
4. Drücken Sie die Taste “für manuelles Signal” auf dem 5-IN-1-Sensor Außensensor.
5. Der Außensensor und die Wetterstation sollten sich innerhalb der nächsten Minuten verbinden. Falls dies fehlschlägt, wiederholen Sie diesen Vorgang.

7. Grundeinstellungen

1. Drücken Sie im Normalmodus die Taste “SETTINGS” und halten Sie diese für ca. 3 Sekunden, um in die Einstellungen zu gelangen.
2. Sie passen den Wert mit den “UP/TEMP” oder “DOWN/WIND“-Tasten an. Der eingestellte Wert wird mit der “SETTINGS”-Taste bestätigt.
3. Der Einstellzyklus ist wie folgt:
   - **BEEP EIN/AUS**
   - **Temperatureinheit: °C /°F**
   - **Luftdruck-Einheit: hPa/inHg/mmHg**
   - **Windgeschwindigkeit-Einheit: km/h/mph**
   - **Auswahl Windgrad (Winkel) oder Richtung (Buchstabe)**
   - **Einheit der Niederschlagsmenge: mm/Zoll**
   - **Funkuhrfunktion: EIN/AUS**
   - **Zeitzone: -1 bis 2 Std**
   - **Stundenformat: 24-Stunden/12-Stunden**
   - **Stunde**
   - **Minute**
   - **Kalenderanzeigeformat: Monat/Datum/Monat**
   - **Jahr**
   - **Monat**
   - **Tag**
   - **Spracheinstellung** - *Zum Einstellen der Sprache des Wochentages im Display. Die folgenden Kürzel können eingestellt und ausgewählt werden: ENG (Englisch), GER (Deutsch), FRE (Französisch), SPA (Spanisch), ITA (Italienisch), DUT (Niederländisch), DAN (Dänisch)*
   - **Wetterpiktogramm anpassen**

Hinweis: Bei Überschreitung des deutschen Signalturmdurchmessers von 1500 KM oder mehr ist das Empfangssignal des Funkuhrsignals sehr schlecht. Es wird empfohlen, in diesem Fall die **Funkuhrfunktion** *auf AUS zu stellen.*

7.1 DCF-Signal suchen (Funkuhr)

Nachdem die Wetterstation nach dem Einschalten nach dem Funksensor gesucht hat (bis zu 3 Minuten), geht sie automatisch in den DCF-Suchmodus über. Die Wetterstation sucht automatisch 7 Minuten lang nach dem DCF-Signal, das DCF-Signal-Symbol blinkt und die Hintergrundbeleuchtung schaltet sich automatisch aus. Wenn Sie manuell nach dem DCF-Signal suchen möchten, halten Sie die Taste “UP/TEMP”(▲) 3 Sekunden lang gedrückt, um den Suchmodus zu aktivieren. Auch hier beträgt die längste Suche 7 Minuten.

8. Alarmeinstellung

1. Drücken Sie im Normalmodus die “ALARM”-Taste, um die Weckzeit 1 anzuzeigen. Drücken Sie während die Weckzeit 1 angezeigt wird, die “ALARM”-Taste erneut, um die Weckzeit 2 anzuzeigen. Ein drittes Drücken der Taste wechselt wieder auf den Normalmodus.
2. Wenn die Alarmzeit angezeigt wird, drücken Sie bitte die Taste „SETTINGS“ , um die Alarmfunktion zu aktivieren.

Wenn die Uhrzeit die eingestellte Weckzeit erreicht, ertönt ein Alarmton.
Hinweis: Wenn die Funktion von Alarm 1 oder Alarm 2 eingeschaltet ist, wird das Symbol „ 1 „ oder „ 2 „ angezeigt.
Hinweis: Nach 20 Sekunden ohne Tastendruck oder durch Berühren der Snooze/Sleep-Taste „ / ZZ „ kann der Ansichtsmodus jederzeit verlassen werden.

Alarm einstellen

Halten Sie die “ALARM”-Taste 3 Sekunden lang gedrückt, um in den Einstellmodus für den Wecker und die Schlummerfunktion zu gelangen.
Drücken Sie die “UP/TEMP”(▲) oder “DOWN/WIND“(▼)-Taste und lassen Sie sie los, um den Wert einzustellen.

Drücken Sie die “ALARM”-Taste und lassen Sie sie los, um zu bestätigen und zum nächsten Punkt zu gelangen.

Hinweis: Nach 20 Sekunden ohne Tastendruck oder durch Berühren der Snooze/Sleep-Taste „☼ / ZZ „ kann der Ansichtsmodus jederzeit verlassen werden.

Reihenfolge der Einstellungen:

1. Alarm 1: Stunde
2. Alarm 1: Minute
3. Alarm 1: Wiederholung: M-F | S-S | M-S
4. Alarm 1: Schlummerzeit: 5 bis 60 Minuten | AUS
5. Alarm 2: Stunde
6. Alarm 2: Minuten
7. Alarm 2: Wiederholung: M-F | S-S | M-S
8. Alarm 2: Schlummerzeit: 5 bis 60 Minuten | AUS

Hinweis: Wenn die Alarm-Wiederholung auf M-F eingestellt ist, wird die Alarmfunktion von Montag bis Freitag aktiviert, Samstag und Sonntag sind ausgeschaltet. Wenn die Alarm-Wiederholung auf S-S eingestellt wird, wird die Alarmfunktion von Samstag und Sonntag aktiviert, von Montag bis Freitag ist sie ausgeschaltet. Wenn die Alarm-Wiederholung sowohl auf M-F als auch auf S-S eingestellt wird (M-S), wird die Weckfunktion während der gesamten Woche aktiviert.

Hinweis: Der Einstellbereich der Schlummerzeit ist: 5 - 60 MIN und OFF, wenn diese auf OFF eingestellt ist, bedeutet dies, dass keine Schlummerfunktion aktiviert ist. Die Einheit der Schlummerzeit ist Minuten.

Hinweis: Der Alarm ertönt für 1 Minute, wenn Sie ihn nicht durch Drücken einer beliebigen Taste deaktivieren. In diesem Fall wird der Alarm nach 24 Stunden automatisch wiederholt.

Hinweis: Beim ansteigenden Alarmton (Dauer: 2 Minuten) ändert sich die Lautstärke viermal, während das Alarmsignal zu hören ist.

Alarm ausschalten

Das Alarmsignal ertönt, wenn die eingestellte Alarmzeit erreicht ist. Drücken Sie eine beliebige Taste außer der Taste „☼ / ZZ „ oder berühren und halten Sie die Taste „☼ / ZZ „ länger als 3 Sekunden, um das Alarmsignal zu stoppen.

Snooze-Funktion:

Wenn die Zeit bis zum Alarm abgelaufen ist, berühren Sie die Snooze/ Sleep-Taste „☼ / ZZ„ und lassen Sie sie wieder los, das Alarmsignal stoppt und Sie gelangen in den Schlummerzeitmodus. Am Ende des Schlummer-Timers klingelt es erneut (Schlummern kann wiederholt werden).

Drücken Sie im Schlummerzeitmodus eine beliebige Taste, außer der Snooze/Sleep-Taste „☼ / ZZ„ , oder halten Sie die Berührungstaste Snooze/Sleep-Taste „☼ / ZZ„ länger als 3 Sekunden gedrückt, um den Schlummerzeitmodus zu verlassen.

10. Temperatur- und Luftfeuchtigkeit

Drücken Sie die “UP/TEMP”-Taste und lassen Sie sie wieder los, um die Hoch- und Niedrigtemperatur, die Luftfeuchtigkeit und die gefühlten Werte wie Temperatur, Taupunkttemperatur, Hitzeindex und Windchill-Index anzuzeigen.

Hinweis: Gefühlte Werte wie Temperatur, Taupunkttemperatur, Hitzeindex und Windchill-Index beziehen sich auf den Wert, der vom drahtlosen Außensensor erfasst wird.

Halten Sie im Modus zur Anzeige des Temperatur- und Luftfeuchtigkeitsverlaufs die Taste „SETTINGS“ 3 Sekunden lang gedrückt, um den gesamten Verlauf von Innen- und Außentemperatur und Luftfeuchtigkeit zu löschen.

Hinweis: Der Messwert für Innen- und Außentemperatur und Luftfeuchtigkeit wird auf den aktuellen Wert zurückgesetzt.

Hinweis: Wenn Sie 20 Sekunden lang keine Taste drücken oder die Snooze/Sleep-Taste „☼ / Z^Z„ berühren, wird der Ansichtsmodus verlassen.

Innen- | Außentemperatur und Luftfeuchtigkeit zeigen den aktuellen Trend über folgende Symbole an:

↑ : Temperatur | Luftfeuchtigkeit steigt an.
↓ : Temperatur/Luftfeuchtigkeit sinkt.
Keine Anzeige: Temperatur/Luftfeuchtigkeit bleibt unverändert.

Feels Like (fühlt sich an wie)
Der Index der gefühlten Temperatur bestimmt, wie die Außentemperatur ist, die die Menschen tatsächlich empfinden.

Hitze-Index
Der Wärme-Index, welcher durch die Temperatur- und Feuchtigkeitsdaten des drahtlosen 5-IN-1-Sensors bestimmt wird, wenn die Temperatur zwischen 27°C (80°F) und 55°C (130°F) liegt.

Windkühlung (Windchill)

Eine Kombination aus den Temperatur- und Windgeschwindigkeitsdaten des drahtlosen 5-IN-1-Sensors bestimmt den aktuellen Windchill-Faktor.

Taupunkt

- Der Taupunkt ist die Temperatur, unterhalb der Wasserdampf in der Luft bei konstantem Luftdruck mit der gleichen Geschwindigkeit, mit welcher dieser verdampft, zu flüssigem Wasser kondensiert. Das kondensierte Wasser wird Taupunkt genannt, wenn es sich auf einer festen Oberfläche bildet.

- Die Taupunkttemperatur wird durch die Temperatur- und Feuchtigkeitsdaten vom drahtlosen 5-IN-1-Sensor bestimmt.

11. Anzeigen

11.1 Windanzeige

Übersicht über die Windgeschwindigkeit und Windrichtung

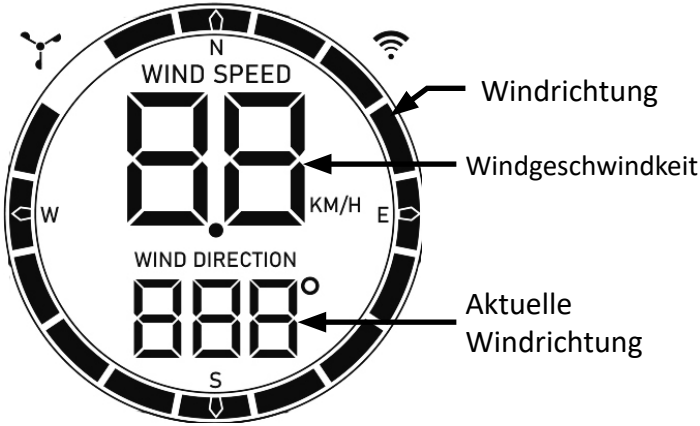

Halten Sie in der Hauptanzeige die “DOWN/WIND”-Taste 3 Sekunden lang gedrückt, um die Anzeige in die Windrichtung umzuwandeln oder die Höchstgeschwindigkeit in einer Stunde anzuzeigen.

Anzeigehinweis:
WIND SPEED: Durchschnittsgeschwindigkeit der letzten 30 s
1HR TOP SPEED: Höchste Geschwindigkeit der letzten Stunde
WIND DIRECTION: In Buchstaben oder Grad

Hinweis: Die Umrechnung in eine Windrichtungsanzeige oder eine Anzeige als 1-Stunden-Top-Speed kann nur unter der Hauptanzeigeoberfläche bedient werden.

Historie anzeigen: Drücken Sie die “DOWN/WIND”-Taste und lassen Sie sie los, um die maximalen Wind-Historie-Werte anzuzeigen: 1 Stunde (Standard) | 24 Stunden | 7 Tage | Monat | Jahr

Eine Stunde: vergangener 60-Minuten-Zeitraum (Standardaufzeichnung der Höchstgeschwindigkeit)
24 Stunden: Vergangener 24-Stunden-Zeitraum, ab dem letzten Datensatz

7 Tage: Vergangener 7-Tage-Zeitraum, ab dem letzten Datensatz
Monat: Definiert durch den Kalendermonat, z. B. 1. Januar - 31. Januar
Jahr: Definiert durch das Kalenderjahr, z. B. 1. Januar - 31. Dezember
Halten Sie im Modus zur Anzeige der Windgeschwindigkeitshistorie die Taste „SETTINGS“ 3 Sekunden lang gedrückt, um die gesamte Historie der Windgeschwindigkeit zu löschen.

Hinweis: Die Windgeschwindigkeitsanzeige wird auf die aktuelle Windgeschwindigkeit zurückgesetzt. Drücken Sie 20 Sekunden lang keine Taste, um den Anzeigemodus zu verlassen.

11.2 Wettervorhersage

Die Wetterstation errechnet aus dem Luftdrucktrend eine Wettervorhersage für etwa die nächsten 12 Stunden. Natürlich kann diese Vorhersage nicht mit der von professionellen, satellitengestützten Wetterdiensten und Hochleistungsrechnern verglichen werden, sie gibt nur einen ungefähren Hinweis auf die aktuelle Wetterentwicklung in einem kleinen lokalen Bereich. Bitte berücksichtigen Sie die Wettervorhersage Ihres lokalen Wetterdienstes sowie die Vorhersage Ihrer Wetterstation. Bei Unstimmigkeiten zwischen den Angaben Ihres Geräts und des lokalen Wettervorhersagedienstes nehmen Sie bitte die Angaben des lokalen Wettervorhersagedienstes als maßgeblich an.
Stellen Sie bitte im letzten Menüpunkt der Grundeinstellungen (Seite 11) das aktuell am besten passende Wetterpiktogramm ein.
Die Wetterstation zeigt das folgende Wettersymbol an:

Piktogramm	Bedeutung
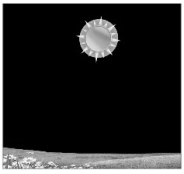	Sonnig
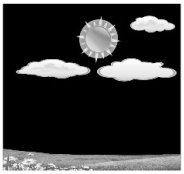	Leicht bewölkt

Piktogramm	Bedeutung
	Bewölkt
	Regnerisch
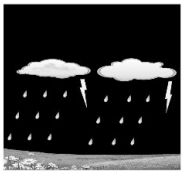	Gewitter
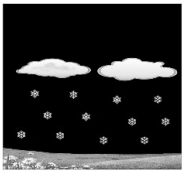	Schnee
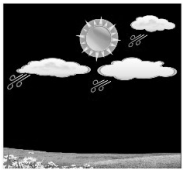	Sturm
	Sturm

Piktogramm	Bedeutung
	Sturm
	Schneesturm

Hinweis: Das Schneesymbol erscheint nur, wenn die Außentemperatur unter -4 °C (+25°F) liegt und die Vorhersage regnerisch oder gewittrig ist.

Das Sturm-Symbol wird nur angezeigt, wenn die Windgeschwindigkeit über 50 KM/H liegt und die Vorhersage sonnig oder überwiegend bewölkt oder bewölkt ist.

Das Sturm-Symbol wird angezeigt, wenn die Windgeschwindigkeit über 50 KM/H liegt und die Vorhersage Regen oder Gewitterregen lautet.
Das Schneesturm-Symbol erscheint nur, wenn die Außentemperatur unter -4°C (+25°F) liegt und die Windgeschwindigkeit über 50 KM/H liegt und die Vorhersage regnerisch oder Gewitterregen ist.

Nachdem die Wetterstation 7-10 Tage der Luftdruckkalibrierung benötigt, ist die Wettervorhersage tendenziell stabil mit einer Genauigkeitsrate von ca. 70%-75%.

Die Trendanzeige in der Wettervorhersage zeigt den aktuellen Wettertrend basierend auf dem Luftdruck an.

Pfeil-Indikator	Temperatur-/Luftfeuchtigkeitstrend
	Aufsteigend
	Beständig
	Fallend

11.7 Barometrischer Druck

Der atmosphärische Druck ist der Druck an jedem Ort der Erde, der durch das Gewicht der Luftsäule über der Erde verursacht wird. Ein atmosphärischer Druck bezieht sich auf den Durchschnittsdruck und nimmt mit zunehmender Höhe allmählich ab. Meteorologen verwenden Barometer, um den atmosphärischen Druck zu messen. Da die Schwankungen des atmosphärischen Drucks stark vom Wetter beeinflusst werden, ist es möglich, das Wetter vorherzusagen, indem die Druckänderungen gemessen werden.

Die Luftdruck-Einheit kann in den Grundeinstellungen ausgewählt werden.

11.8 Regenfall

Der Abschnitt “Rain” zeigt die Informationen zu Niederschlag und zur Regenmenge an.

Einstellen der Regenmengen-Einheit

Halten Sie in der Hauptanzeigeoberfläche die „RAIN“-Taste( ) 3 Sekunden lang gedrückt, um die Anzeige auf den kumulierten Wert der Niederschlagsmenge oder die Niederschlagsrate umzustellen.

Drücken Sie die „RAIN“-Taste „ „ und lassen Sie sie los, um die Regenhistorie anzuzeigen.

Anzeigehistorie:

NOW: kumulierter Wert über die letzten 30 Minuten
HOUR: kumulierter Wert über die letzten 60 Minuten
24 HOURS: kumulierter Wert der letzten 24 Stunden
DAY: 24-Stunden-Zeitraum von 0:00 - 23:59. Kumulierter Wert mit dem heutigen Tag
7 DAYS: kumulierter Wert der letzten 7 Tage, beginnend mit dem letzten Datensatz
MONTH: kumulierter Wert, der durch den Kalendermonat definiert ist (z. B. 1. Januar - 31. Januar).

YEAR: kumulierter Wert wird durch das Kalenderjahr bestimmt, vom 1. Januar bis zum 31. Dezember.
TOTAL: kumulierter Wert der Gesamtlaufzeit (kein Zeitstempel) seit dem Start der Wetterstation
Halten Sie im Modus der Anzeige der Regenhistorie die „SETTINGS“-Taste für 3 Sekunden gedrückt, um die gesamte Regenhistorie zu löschen.

Hinweis: Der Regenmesswert wird auf 0 mm (in) zurückgesetzt.

Hinweis: Wenn Sie 20 Sekunden lang keine Taste drücken oder die „SNOOZE/SLEEP“-Taste „☼ / ZZ„ berühren, um den Ansichtsmodus zu verlassen, nimmt die Wetterstation die normale Zeitanzeige wieder auf und zeigt den zuletzt angezeigten Regenverlauf an.

12. Anzeige und Einstellung von Wetterwarnungen

Drücken Sie die “ALERT”(⚠)-Taste und lassen Sie sie wieder los, um den Wetterwarnungsmodus anzuzeigen. Drücken Sie weiterhin die “ALERT”(⚠)-Taste und lassen Sie sie los, um zu bestätigen und zum nächsten Punkt zu gelangen.

Hinweis: Nach 20 Sekunden ohne Tastendruck oder durch Berühren der „SNOOZE/SLEEP“-Taste „☼ / ZZ„ kann der Ansichtsmodus jederzeit verlassen werden.

Drücken Sie in jeder Wetteralarm-Ansicht die „SETTINGS“-Taste und halten Sie sie gedrückt, um den Alarm ein- oder auszuschalten.

Hinweis: Der Wetteralarm ist anfangs standardmäßig ausgeschaltet, und die Anzeige ist AUS. Wenn der Wetteralarm eingeschaltet ist, wird er als ON angezeigt.

Halten Sie die “ALERT”(⚠)-Taste 3 Sekunden lang gedrückt, um in den Einstellungsmodus für den Wetteralarm zu gelangen.

Drücken Sie die “UP/TEMP”( ) oder “DOWN/WIND“( )-Taste und lassen Sie sie los, um den Wert einzustellen.

Drücken Sie die “ALERT”( )-Taste und lassen Sie sie los, um zu bestätigen und zum nächsten Punkt zu gelangen.

Hinweis: Nach 20 Sekunden ohne Tastendruck oder durch Berühren der „SNOOZE/SLEEP“-Taste „ / ZZ„ können Sie die Einstellungen jederzeit verlassen.

Ansicht und Einstellungsreihenfolge:

1. Außentemperatur | Außensensor hohe Temperatur
2. Außentemperatur I Außensensor niedrige Temperatur
3. Außenluftfeuchtigkeit | Außensensor hohe Luftfeuchtigkeit
4. Außenluftfeuchtigkeit | Außensensor niedrige Luftfeuchtigkeit
5. Innentemperatur | hohe Temperatur
6. Innentemperatur | niedrige Temperatur
7. Innenluftfeuchtigkeit | hohe Luftfeuchtigkeit
8. Innenluftfeuchtigkeit | niedrige Luftfeuchtigkeit
9. Hohe Windgeschwindigkeit
10. Hohe 24-Stunden-Niederschlagsmenge
11. Hohe Niederschlagsrate

Auslösung des Wetteralarms

Wenn der eingestellte Alarmwert erreicht ist, piept die Station 5 Mal pro Minute, bis der Alarmbereich verlassen wird.

Das blinkende Alarmsymbol zeigt an, ob es sich um einen LOW- oder High-Alarm handelt.

Drücken Sie eine beliebige Taste, um den Alarmton zu stoppen.

Das Alarmsymbol blinkt, solange sich der Wert im Alarmbereich befindet.

Hinweis: Wenn Sie den Alarm dauerhaft abstellen möchten, rufen Sie den Wetteransichtsmodus auf, wechseln Sie zu dem Element, das Sie abstellen möchten, und drücken Sie die Taste „SETTINGS“, um es auf OFF zu stellen.

13. Reinigung

Reinigung des Regensammlers

1. Schrauben Sie den Regensammler ab, indem Sie ihn um 30° gegen den Uhrzeigersinn drehen (in Richtung des „Entsperren“-Symbols).
2. Nehmen Sie den Regensammler vorsichtig heraus.
3. Säubern Sie ihn und entfernen Sie alle Insekten.
4. Installieren Sie den Sammler wieder, wenn er sauber und vollständig getrocknet ist.

Reinigung des Hygro-Thermo Sensors

1. Entfernen Sie die 2 Schrauben an der Unterseite des Strahlenschutzes.
2. Ziehen Sie den Strahlungsschutzschild vorsichtig heraus.
3. Entfernen Sie vorsichtig jeglichen Schmutz oder Insekten auf dem Sensorgehäuse. Lassen Sie die Sensoren im Inneren nicht nass werden.
4. Reinigen Sie die Abschirmung mit Wasser, um Schmutz und Insekten zu entfernen.
5. Installieren Sie alle Teile wieder, wenn sie sauber und vollständig getrocknet sind.

⚠ **Achtung!**

14. Sicherheitshinweise und Haftungsausschluss

Versuchen Sie nie das Gerät zu öffnen, um Reparaturen oder Umbauten vorzunehmen. Vermeiden Sie Kontakt zu den Netzspannungen. Schließen Sie das Produkt nicht kurz. Halten Sie das Gerät von hohen Temperaturen fern. Setzen Sie das Gerät keinen plötzlichen Temperaturwechseln oder starken Vibrationen aus, da dies die Elektronikteile beschädigen könnte. Prüfen Sie vor der Verwendung das Gerät auf Beschädigungen. Das Gerät sollte nicht benutzt werden, wenn es einen Stoß abbekommen hat oder in sonstiger Form beschädigt wurde. Beachten Sie bitte die nationalen Bestimmungen und Beschränkungen.

Nutzen Sie das Gerät nicht für andere Zwecke als die, die in der Anleitung beschrieben sind. Dieses Produkt ist kein Spielzeug. Bewahren Sie es außerhalb der Reichweite von Kindern oder geistig beeinträchtigten Personen auf. Jede Reparatur oder Veränderung am Gerät, die nicht vom ursprünglichen Lieferanten durchgeführt wird, führt zum Erlöschen der Gewährleistungs- bzw. Garantieansprüche. Das Gerät darf nur von Personen benutzt werden, die diese Anleitung gelesen und verstanden haben. Die Gerätespezifikationen können sich ändern, ohne dass vorher gesondert darauf hingewiesen wurde.

15. Entsorgungshinweise

Elektrische und elektronische Geräte dürfen nach der europäischen WEEE Richtlinie nicht mit dem Hausmüll entsorgt werden. Deren Bestandteile müssen getrennt der Wiederverwertung oder Entsorgung zugeführt werden, weil giftige und gefährliche Bestandteile bei unsachgemäßer Entsorgung die Umwelt nachhaltig schädigen können. Sie sind als Verbraucher nach dem Elektro- und Elektronikgerätegesetz (ElektroG) verpflichtet, elektrische und elektronische Geräte am Ende ihrer Lebensdauer an den Hersteller, die Verkaufsstelle oder an dafür eingerichtete, öffentliche Sammelstellen kostenlos zurückgeben. Einzelheiten dazu regelt das jeweilige Landesrecht. Das Symbol auf dem Produkt, der Betriebsanleitung oder/ und der Verpackung weist auf diese Bestimmungen hin. Mit dieser Art

der Stofftrennung, Verwertung und Entsorgung von Altgeräten leisten Sie einen wichtigen Beitrag zum Schutz unserer Umwelt.

16. Hinweise zur Batterieentsorgung

Im Zusammenhang mit dem Vertrieb von Batterien oder mit der Lieferung von Geräten, die Batterien enthalten, ist der Anbieter verpflichtet, den Kunden auf folgendes hinzuweisen: Der Kunde ist zur Rückgabe gebrauchter Batterien als Endnutzer gesetzlich verpflichtet. Er kann Altbatterien, die der Anbieter als Neubatterien im Sortiment führt oder geführt hat, unentgeltlich am Versandlager (Versandadresse) des Anbieters zurückgeben. Die auf den Batterien abgebildeten Symbole haben folgende Bedeutung: Pb = Batterie enthält mehr als 0,004 Masseprozent Blei, Cd = Batterie enthält mehr als 0,002 Masseprozent Cadmium, Hg = Batterie enthält mehr als 0,0005 Masseprozent Quecksilber.

Das Symbol der durchgekreuzten Mülltonne bedeutet, dass die Batterie nicht in den Hausmüll gegeben werden darf.

WEEE Richtlinie 2012/19/EU
WEEE Register-Nr: DE 67896761

Hiermit erklärt die Firma WD Plus GmbH, dass sich das Gerät 305385 in Übereinstimmung mit den grundlegenden Anforderungen und den übrigen einschlägigen Bestimmungen der Richtlinie 2014/53/EU befindet. Eine vollständige Konformitätserklärung erhalten Sie bei: WD Plus GmbH, Wohlenbergstraße 16, 30179 Hannover, https://model.ganzeinfach.de/305385

Thank you for choosing a BRANDSON product. Please read the following user manual carefully so as to get the most from the product that you have purchased. Before using the product, first check that the delivered item is complete, accurate and undamaged.

1. Scope of delivery

- Weather station
- Outdoor sensor
- Mains adapter
- User manual

2. Technical data

Power supply	• Main unit: 1 DC 5V, 1.2A coaxial power adapter (3.5 mm / 1.25 mm) / Polarity: - ---(o--- + / 2 x LR6 AA 1.5 V Backup battery • Sensor: 3x 1.5V AA battery
Temperature range	• Main unit: 5°C to 50°C • Sensor: -40°C to +60°C
Transmission power (EIRP)	3.92 dBm
Frequency range	868 MHz / 433MHz
Protection class of outdoor sensor	IPX4
Features	• Date display • Alarm function (alarm) • Indoor and outdoor temperature • Outdoor sensor • Temperature display • Humidity display • Air pressure display • Weather forecast pictogram • Snooze function • 12/24-hours display • Wind / rain display

3. Additional information about this device

Check if the product and the components are intact and if the device is working properly when using it for the first time Do not use this device if it is damaged. Do not expose the base station to moisture and protect it from direct sunlight. The outdoor sensor is splash-water proof. An ideal location is in a weather house with the rain sensor exposed.

Before using the product, ensure that the available supply voltage corresponds to the operating voltage indicated on the specification plate.

Before using the product for the first time, make sure that the cables are not damaged.

The device must be connected to an easily accessible socket so that it can be disconnected in case of an emergency. This product is suitable only for use with the mains adapter supplied.

It is intended only for private use and not for medical purposes or for public information.

Caution!

Keep the batteries and the device out of the reach of children. Batteries contain harmful acids. Weak batteries should be replaced as soon as possible to prevent leakage! Never use new and old batteries or batteries of different types together. Never throw batteries into a fire and do not short-circuit them. Do not recharge the batteries or take them apart. There is a risk of explosion!

4. Product details

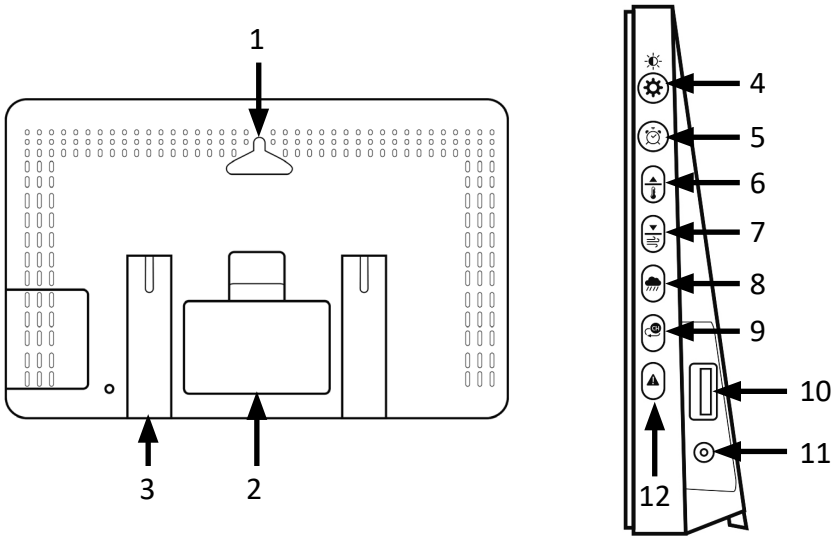

No.	Button
1	Wall mounting bracket hole
2	Battery compartment
3	Stand
4	"SETTINGS" button
5	"ALARM" button
6	"UP/TEMP" button
7	"DOWN/WIND" button
8	"RAIN" button
9	"CHANNEL" button
10	USB output (5V DC charging port)
11	Power supply (DC 3.5mm coaxial connector, 5V 1.2A)
12	"ALERT" button

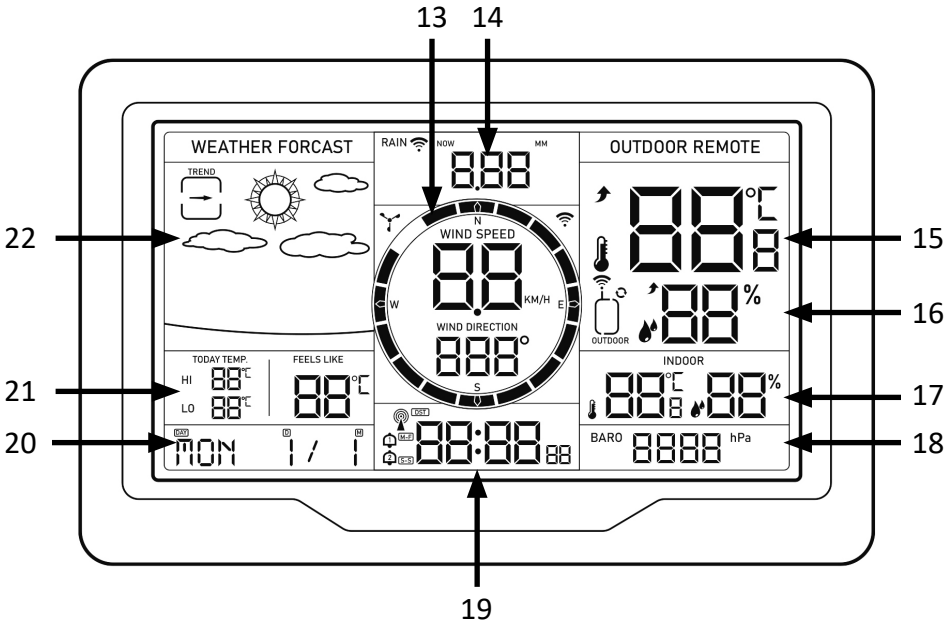

No.	Meaning
13	Wind display
14	Rain display
15	Outdoor temperature display
16	Outdoor humidity
17	Indoor temperature / humidity display
18	Air pressure display
19	Time /Alarm display
20	Week day and date display
21	Day high and low temperature / Feels Like temperature
22	Weather forecast (pictogram)

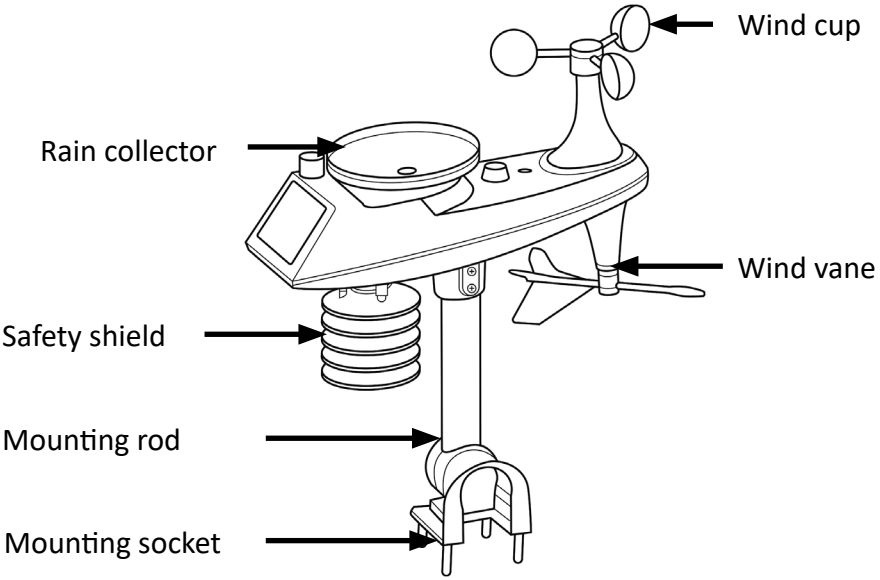
Wind cup
Rain collector
Wind vane
Safety shield
Mounting rod
Mounting socket

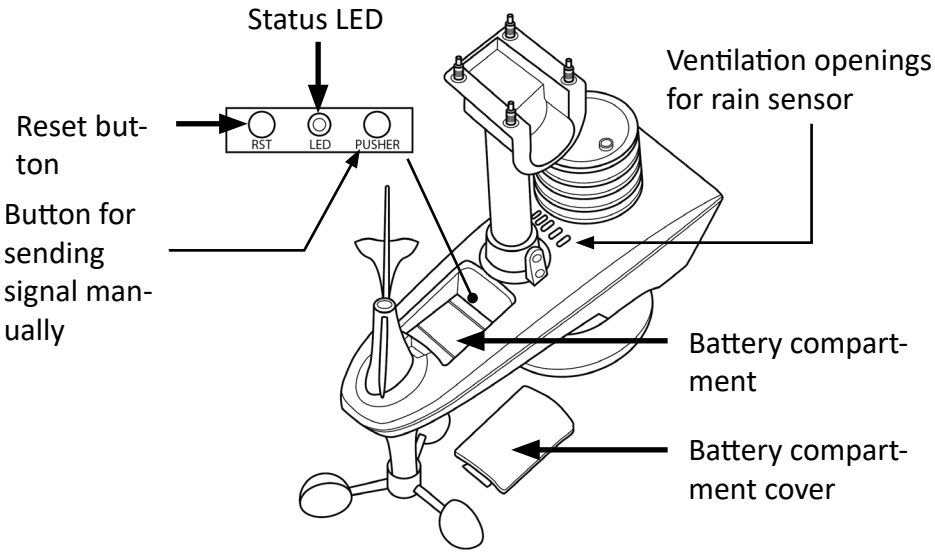
Status LED
Ventilation openings for rain sensor
Reset button
RST
LED
PUSHER
Button for sending signal manually
Battery compartment
Battery compartment cover

5. Assembly

Outdoor sensor

Your wireless 5-IN-1 sensor measures the wind speed, wind direction, rainfall, temperature and humidity.

Inserting the batteries

Open the battery compartment cover underneath the sensor and insert the batteries according to the indicated polarity.

Replace the battery compartment cover.

Assembling the stand (outer sensor)

- Install the sensor in an open area with 15 m clearance in all directions.
- The sensor has to be mounted on a stable platform or bracket, which is fixed at least 1.5 m above the ground.
- The base of the sensor is screwed to the platform and the support frame. Tighten the large nut that secures the support rod to the base.
- When installing the sensor body, adjust it such that the solar panel faces south. Otherwise the wind direction will be wrong. Note the "N" for north mark on the top of the sensor (a compass is required for checking, and the "N" for north mark is the same as the "N" of the compass).
  When installing the sensor, use the top spirit level to ensure that the sensor is aligned horizontally. Otherwise the accuracy of the rainfall measurement will be affected.

- After carrying out the above two steps, fasten the two Allen screws on the side of the sensor body.

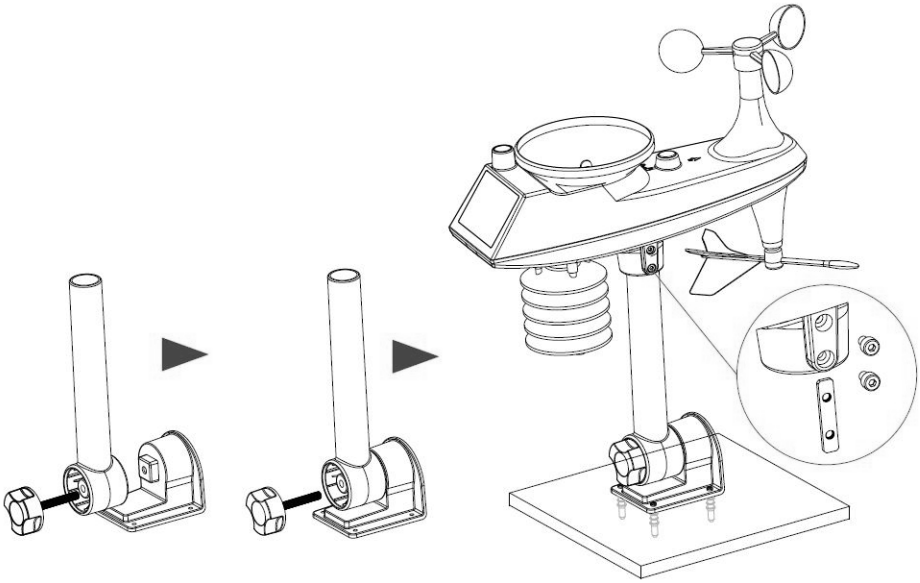

- During the installation, the mounting screws of the wind cup and the wind direction indicator should be tightened and fixed firmly.

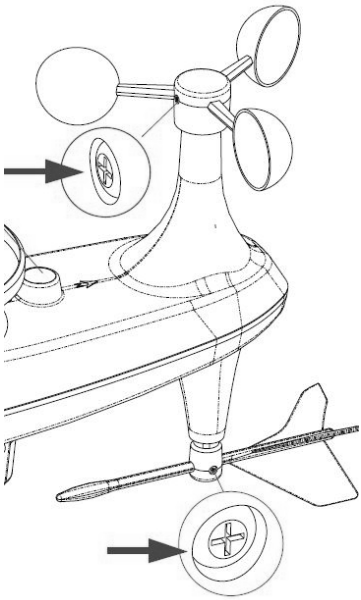

- Alternatively, you can fix the outdoor sensor to an existing pole. But make sure that the pole should be stable enough to support the outdoor sensor. To do this, use the supplied pole bracket and mount the sensor to the pole.

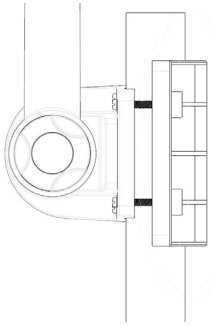

Note: Make sure that the wireless sensor is installed within 100 meters of the weather station. Depending on the thickness of the obstacle between the wireless sensor and the weather station, the distance should be reduced as much as possible. Otherwise the data transmission can be affected.

Rain collector cleaning

The rain collector of the sensor has to be cleaned regularly (recommended interval 1-3 months, depending on the frequency of rain):

1. Remove the rain funnel by turning it in the corresponding direction of rotation as shown (open lock symbol).
2. Carefully remove dirt or insects from the rain sensor.
3. Remove dirt from the rain water funnel itself, especially dirt from the funnel outlet.
4. Then replace the rainwater funnel.

Note: Do not apply oil to the rain sensor.

Installing the backup battery of the weather station (main unit)

1. Open the battery compartment at the back of the weather station.
2. Insert two LR6 AA 1.5 V batteries. Pay attention to the polarity of the contacts.
3. Replace the battery compartment.

Note: The following data is stored if the backup battery is intact: Time & Date, Max / Min & weather recordings of the past 24 hours, Alarm settings, offset values of weather data and sensor(s) -channel history.

6. Initial use

Take the product out of the package and remove all the packaging material. Open the battery compartment of the outdoor sensor and insert three 1.5 V AA batteries.

1. Plug the mains adapter to switch on the weather station.
2. Once the weather station is switched on, all the segments of the LCD screen are displayed.

6.1 Connecting the wireless outdoor sensor

After inserting the batteries, the weather station automatically scans and connects to the external sensor (the sensor antenna symbol flashes). Once the connection is successful, the antenna symbol and readings for the outdoor temperature and humidity, as well as the wind speed, wind direction and rainfall are shown on the LCD display.

In most cases, the connection cannot be established due to specific factors such as reinforced walls or too great a distance between the sensor and the main unit. In this case, position the sensor and the main unit closer to each other.

Replacing the outdoor sensor battery

Each time the batteries of the wireless 5-IN-1 sensor are replaced, a manual re-pairing has to be carried out.

1. Open the battery compartment of the outdoor sensor
2. Replace all the batteries in the sensor with new ones.
3. Press the “RESET” button on the 5-IN-1 sensor outdoor sensor.
4. Press the “for manual signal” button on the 5-IN-1 sensor outdoor sensor.
5. The outdoor sensor and the weather station should be connected within the next few minutes. If this does not happen, repeat this process.

7. Basic settings

1. Press and hold the "SETTINGS" button in normal mode for about 3 seconds to access the settings.
2. Adjust the value using the "UP / TEMP" or "DOWN / WIND" buttons. The adjusted value is confirmed by pressing the "SETTINGS" button.
3. The setting cycle is as follows:
   - **BEEP ON/OFF**
   - **Unit of temperature: °C /°F**
   - **Air pressure unit: hPa / inHg / mmHg**
   - **Wind speed unit: km/h / mph**
   - **Selection of wind degree (angle) or direction (letter)**
   - **Unit of rainfall: mm / inch**
   - **Wireless clock function: ON / OFF**
   - **Time zone: -1 to 2 hours**
   - **Hour format: 24 hours / 12 hours**
   - **Hour**
   - **Minute**
   - **Calendar display format: Month / Date / Date / Month**
   - **Year**
   - **Month**
   - **Day**
   - **Language setting** - *To set the language for the day on the display. The following codes can be configured and selected: ENG (English), GER (German), FRE (French), SPA (Spanish), ITA (Italian), DUT (Dutch), DAN (Danish)*

- **Initialising the weather settings**
- **Adjust weather pictogram**

Note: If the German signal tower diameter of 1500 KM or more is exceeded, the reception signal of the wireless clock is very poor. In such cases it is advisable to switch OFF the **wireless clock function***.*

7.1 DCF signal search (radio clock)

After the weather station has searched for the radio sensor after switching on (up to 3 minutes), it automatically enters the DCF search mode. The weather station automatically searches for the DCF signal for 7 minutes, the DCF signal symbol flashes and the background lighting switches off automatically. If you want to search for the DCF signal manually, press and hold the „UP/TEMP“(▲) button for 3 seconds to activate the search mode. Again, the longest search is 7 minutes.

8. Alarm setting

1. Press the "ALARM" button in normal mode to display the alarm time 1. When the alarm time 1 is displayed, press the "ALARM" button again to display alarm time 2. Press the button a third time to return to the normal mode.
2. If the alarm time is displayed, please press the "SETTINGS" button to enable the alarm function.

You hear an alarm if the time reaches the set alarm time.
Note: When the alarm 1 or alarm 2 function is activated, the "1" or "2 " symbol is shown on the display.
Note: You can exit the display mode at any time by not pressing any button for 20 seconds or by touching the Snooze/Sleep button "☼ / ZZ".

Setting the alarm

Press and hold the "ALARM" button for 3 seconds to enter the alarm and snooze setting mode.
Press the "UP/TEMP" (▲) or "DOWN/WIND" (▼) button and release it to adjust the value.

Press the "ALARM" button and release it to confirm the setting and to go to the next menu item.

Note: You can exit the display mode at any time by not pressing any button for 20 seconds or by touching the Snooze/Sleep button "☼ / ZZ".

Setting sequence:

1. Alarm 1: Hour
2. Alarm 1: Minute
3. Alarm 1: Repeat: M-F | S-S | M-S
4. Alarm 1: Snooze time: 5 to 60 minutes | OFF
5. Alarm 2: Hour
6. Alarm 2: Minutes
7. Alarm 2: Repeat: M-F | S-S | M-S
8. Alarm 2: Snooze time: 5 to 60 minutes | OFF

Note: When the repeat alarm is set to M-F, the alarm function is activated from Monday to Friday, Saturday and Sunday are switched off. If the repeat alarm is set to S-S, the alarm function is activated for Saturday and Sunday, and switched off from Monday to Friday. If the repeat alarm is set to both M-F and S-S (M-S), the alarm function is activated throughout the week.

Note: The setting range for snooze time is: 5 - 60 MIN and OFF, if it is set to OFF, it means that the snooze function is not activated. The unit of snooze time is minutes.

Note: The alarm sounds for 1 minute if you do not switch it off by pressing any button. In this case, the alarm automatically goes off after 24 hours.

Note: In case of increasing alarm sound (duration: 2 minutes), the volume changes four times during the alarm signal.

Switching off the alarm

The alarm signal is heard when the set alarm time is reached. Press any button except the "☼ / ZZ " button or touch and hold the "☼ / ZZ " button for more than 3 seconds to stop the alarm signal.

Snooze function:

When the alarm time has elapsed, touch the snooze/sleep button " ☼ / ZZ" and release it. The alarm signal stops and you enter snooze time mode. It goes off again at the end of the snooze time (snooze can be repeated).

In snooze time mode, press any key except the Snooze/Sleep button " ☼ / ZZ" , or hold the Snooze/Sleep button "☼ / ZZ" for more than 3 seconds to exit the snooze time mode.

10. Temperature and humidity

Press and release the "UP/TEMP"button to see the high and low temperature, humidity, and Feels Like values such as temperature, dew point temperature, heat index, and windchill index.

Note: Feels Like values such as temperature, dew point temperature, heat index, and windchill index refer to the value recorded by the wireless outdoor sensor.

In the temperature and humidity history display mode, press and hold the "SETTINGS" button for 3 seconds to clear the entire indoor and outdoor temperature and humidity history.

Note: The readings for indoor and outdoor temperature and humidity are reset to the current value.
Note: If you do not press any button or touch the Snooze/Sleep key " ☼ / Z" for 20 seconds, the display mode is exited.

Indoor | Outdoor temperature and humidity indicate the current trend using the following symbols:

↑ : Temperature | Humidity is increasing.
↓ : Temperature / Humidity is decreasing.
No display: Temperature | Humidity is unchanged.

Feels Like
The perceived temperature index determines how the outdoor temperature actually feels like.

Heat Index
The heat index is determined by the temperature and humidity data of the wireless 5-IN-1-sensor when the temperature is between 27 °C (80 °F) and 55 °C (130 °F).

Wind chill

A combination of the temperature and wind speed data of the wireless 5-IN-1-sensor determines the current wind chill factor.

Dew point

- The dew point is the temperature below which the water vapour in the air condenses to water at constant air pressure and at the same speed, with which it evaporated. The condensed water is called dew point, when it is formed on a solid surface.

- The dew point temperature is determined by the temperature and humidity data from the wireless 5-IN-1-sensor.

11. Display

11.1 Wind display

Overview of the wind speed and wind direction

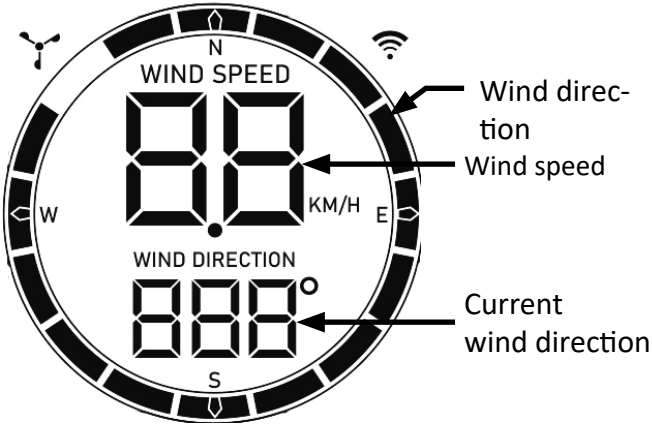

In the main display, press and hold the "DOWN/WIND" button for 3 seconds to change the display to wind direction or to display the maximum speed in one hour.

Display note:
WIND SPEED: Average speed in the last 30 s
1HR TOP SPEED: Maximum speed in the last hour
WIND DIRECTION: In letters or degrees

Note: The conversion to a wind direction indicator or a display as a 1-hour top speed can only be done in the main display interface.

Displaying the history: Press and release the "DOWN/WIND" button to display the maximum wind history values: 1 hour (default) | 24 hours | 7 days | Month | Year

One hour: the last 60-minutes (default recording of top speed)
24 hours: Past 24-hours from the last data record
7 days: Past 7-days from the last data record
Month: Defined by the calendar month, e.g. January 1 - January 31.
Year Defined by the calendar year, e.g. January 1 - December 31.

In the wind speed history display mode, press and hold the "SETTINGS" button for 3 seconds to clear the entire wind speed history.

Note: The wind speed display is reset to the current wind speed. Do not press any key for 20 seconds to exit the display mode.

11.2 Weather forecast

The weather station calculates a weather forecast for approximately the next 12 hours using the air pressure trend. Naturally this forecast cannot be compared with that of professional, satellite-based weather services and high-performance computers, it gives only an approximate indication of the current weather trend in a small local area. Please take into account the weather forecast of your local weather service as well as the forecast of your weather station. In case of any discrepancy between the information provided by your device and the local weather forecasting service, please assume that the information provided by the local weather forecasting service is relevant. Please set the currently best fitting weather pictogram in the last menu item of the basic settings (page 37). The weather station displays the following weather symbol:

Pictogram	Meaning
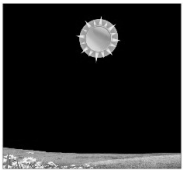	Sunny
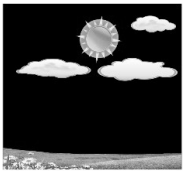	Slightly cloudy

Note: The snow symbol appears only when the outdoor temperature is below -4°C (+25°F) and the forecast is rainy or thunderstorm.

Pictogram	Meaning
	Cloudy
	Rainy
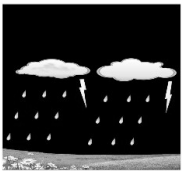	Thunderstorm
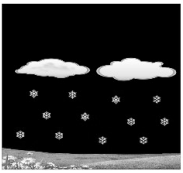	Snow
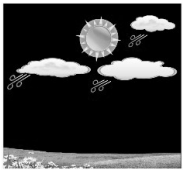	Storm
	Storm

Pictogram	Meaning
	Storm
	Blizzard

The storm symbol is only displayed when the wind speed is above 50 KM/H and the forecast is sunny or mostly cloudy or overcast.

The storm symbol is displayed when the wind speed is above 50 km/h and the forecast is rain or thundershower.
The snowstorm symbol appears only when the outdoor temperature is below -4°C (+25°F) and the wind speed is above 50 KM/H and the forecast is rainy or thundershower.

After the weather station needs 7-10 days of air pressure calibration, the weather forecast tends to be stable with an accuracy rate of about 70%-75%.

The trend display in the weather forecast shows the current weather trend based on air pressure.

11.7 Barometric pressure

Arrow indicator	Temperature / Humidity trend
	Increasing
	Consistent
	Decreasing

The atmospheric pressure is the pressure at any location on earth caused by the weight of the air column above the earth. Atmospheric pressure refers to the mean pressure and gradually decreases with increasing altitude. Meteorologists use barometers to measure the atmospheric pressure. Since the variations in atmospheric pressure are strongly influenced by the weather, it is possible to predict the weather by measuring the changes in pressure.

The air pressure unit can be selected in the basic settings.

11.8 Rainfall

The "Rain" section displays information on rainfall and the amount of rain.

Setting the amount of rainfall unit

In the main display interface, please press and hold the "RAIN" button ( ) for 3 seconds to change the display to the cumulative value of rainfall amount or rainfall rate.

Press and release the "RAIN" button " " to display the rain history.

Display history:

NOW: cumulative value over the last 30 minutes
HOUR: cumulative value over the last 60 minutes
24 HOURS: cumulative value over the last 24 hours
DAY: 24 hours from 00:00 to 23:59. Cumulative value with today
7 DAYS: cumulative value of the last 7 days, starting with the last data record
MONTH: cumulative value defined by the calendar month (e.g. January 1 - January 31).
YEAR: cumulative value defined by the calendar year (e.g. January 1 to December 31).

TOTAL: cumulative value of the total time (no timestamp) since the weather station was started
In the rain history display mode, press and hold the "SETTINGS" button for 3 seconds to clear the entire rain history.

Note: The rain reading is reset to 0 mm (in).

Note: If you do not press any button for 20 seconds or touch the "SNOOZE/SLEEP" button "☼ / ZZ" to exit the display mode, the weather station returns to the normal time display and shows the last displayed rain history.

12. Display and settings of weather alerts

Press and release the"ALERT"(⚠)button to display the weather alert mode. Continue to press and release the "ALERT"(⚠) button to confirm and move to the next menu item.

Note: You can exit the display mode at any time by not pressing any button for 20 seconds or by touching the "SNOOZE/SLEEP" button "☼ / ZZ".

In any weather alert view, press and hold the "SETTINGS" button to turn the alarm on or off.

Note: The weather alert is initially switched off by default and the display is OFF. When the weather alert is turned on, it is displayed as ON.

Press and hold the "ALERT"(⚠) button for 3 seconds to enter the weather alert setting mode.

Press the "UP/TEMP" (▲) or "DOWN/WIND" (▼) button and release it to adjust the value.

Press the "ALERT" (⚠) button and release it to confirm the setting and to go to the next menu item.

Note: You can exit the settings at any time by not pressing any button for 20 seconds or by touching the "SNOOZE/SLEEP" button "☼ / ZZ".

Display and setting sequence:

1. Outdoor temperature | Outdoor sensor high temperature
2. Outdoor temperature | Outdoor sensor low temperature
3. Outdoor humidity | Outdoor sensor high humidity
4. Outdoor humidity | Outdoor sensor low humidity
5. Indoor temperature | high temperature
6. Indoor temperature | low temperature
7. Indoor humidity | high humidity
8. Indoor humidity | low humidity
9. High wind speed
10. High 24 hour rainfall amount
11. High rainfall rate

Triggering the weather alert

When the configured alert value is reached, the station beeps 5 times per minute until the alert area is exited.

The flashing alert symbol indicates whether the alert is low or high.

Press any button to stop the alarm sound.

The alert symbol flashes as long as the value is in the alert range.

Note: To permanently turn off the alarm, open the weather display mode, go to the item you want to turn off, and press the SETTINGS button to switch it OFF.

13. Cleaning

Cleaning the rain collector

1. Unscrew the rain collector by rotating it counter-clockwise by 30° (in the direction of the "Unlock" symbol).
2. Remove the rain collector carefully.
3. Clean it and remove any debris or insects.
4. Replace the collector when it is clean and completely dry.

Cleaning the hygro-thermal sensor

1. Remove the two screws at the bottom of the guard.
2. Remove the safety guard carefully.
3. Carefully remove any dirt or insects on the sensor housing. Do not allow the sensors inside to become wet.
4. Clean the shield with water to remove dirt and insects.
5. Replace all the parts when they are clean and completely dry.

⚠**Caution!**

14. Safety instructions and disclaimer

Never try to open the device to repair or make modifications. Avoid contact with the mains voltage. Do not short-circuit the product. The device is not waterproof, hence please use it only in dry surroundings. Protect it from high humidity, water and snow. Keep the device away from high temperatures. Do not expose the device to sudden changes in temperature or strong vibrations, as this could damage the electronic components. Check the device for any damage before using it. The device should not be used if it was subject to impact or has been damaged in some other manner. Please comply with the local regulations and restrictions.

Do not use the device for purposes other than those described in the user manual. This product is not a toy. Keep it out of the reach of children or mentally disabled persons. Any repair or modification to the device, which is not carried out by the original supplier, will void any warranty and guarantee claims. The device should only be used by those who have read and understood this user manual. The specifications of the device may be changed without any special prior notification.

15. Disposal instructions

In line with the European WEEE directive, electrical and electronic appliances should not be disposed of along with domestic waste. Their components have to be separately sent for recycling or disposal, because improper disposal of toxic and dangerous components may permanently damage the environment. According to the electrical and electronic equipment act (ElektroG), you are obliged (as a consumer) to return (free of charge) electrical and electronic devices to the manufacturer, the point of sale or public collection points at the end of their service life. The relevant local laws regulate the details in this regard. The symbol displayed on the product, in the user manual or/and on the packaging refers to these regulations. With this manner of sorting, recycling and disposal of used appliances, you make an important contribution towards protecting our environment.

16. Instructions for battery disposal

In conjunction with the sale of batteries along with the supply of appliances that include batteries, the supplier is obliged to point out the following to the customer: The customer is legally obliged to return used batteries. He can return used batteries which the supplier offers or has offered as new batteries in his assortment free of charge to the supplier's dispatch warehouse (shipping address). The symbols shown on the batteries indicate the following: Pb = battery contains more than 0.004 percent lead by weight, Cd = battery contains more than 0.002 percent cadmium by weight, Hg = battery contains more than 0.0005 percent mercury by weight.

The symbol of the crossed-out dustbin means that the battery should not be disposed of in household waste.

WEEE directive 2012/19/EU
WEEE Register no.: DE 67896761

The company WD Plus GmbH hereby certifies that the device 305385 complies with the fundamental requirements and all other relevant stipulations of the directive 2014/53/EU. A complete conformity statement can be obtained from: WD Plus GmbH, Wohlenbergstraße 16, 30179 Hannover, https://model.ganzeinfach.de/305385

Grazie per aver scelto un prodotto BRANDSON. Per utilizzare con soddisfazione e a lungo il prodotto acquistato, si prega di leggere attentamente le seguenti istruzioni per l'uso. Prima della messa in funzione della merce consegnata, verificare che sia integra, esente da difetti e non danneggiata.

1. Contenuto della confezione

- Stazione meteorologica
- Sensore esterno
- Alimentatore
- Istruzioni per l'uso

2. Dati tecnici

Alimentazione di tensione	• Unità principale: 1 alimentatore con spina cava DC 5V, 1,2A (3,5mm/1,25mm) / Polarità: ----(o--- + / 2 batterie di backup LR6 AA 1,5 V • Sensore: 3x batterie del tipo AA da 1,5V
Campo di temperatura	• Unità principale: da 5°C a 50°C • Sensore: da -40°C a +60°C
Potenza di trasmissione (EIRP)	3,92 dBm
Campo di frequenza	868 MHz / 433MHz
Grado di protezione sensore esterno	IPX4
Caratteristiche	• Visualizzazione data • Funzione allarme (sveglia) • Temperatura interna ed esterna • Sensore esterno • Visualizzazione temperatura • Display umidità dell'aria • Display pressione atmosferica • Pittogramma previsioni meteorologiche • Funzione sonnellino • Visualizzazione dell'ora 12/24 • Indicatore vento/pioggia

3. Istruzioni aggiuntive per questo apparecchio

Controllare alla prima messa in funzione dell'apparecchio l'integrità del prodotto stesso e dei componenti nonché il funzionamento. Non utilizzare questo apparecchio se è danneggiato. Non esporre la stazione base all'umidità e proteggere il sensore dalla luce solare diretta. Il sensore esterno è protetto contro gli spruzzi d'acqua. Il luogo ideale di installazione è una capannina meteorologica, dove il sensore di pioggia deve essere esposto.

Prima di utilizzare il prodotto accertarsi che la tensione di rete disponibile corrisponda alla tensione d'esercizio indicata sulla targhetta.

Prima di usare il prodotto accertarsi che i cavi non siano danneggiati.

L'apparecchio deve essere collegato a una presa facilmente accessibile in modo che in caso di emergenza possa essere sconnesso. Questo prodotto è adatto unicamente per l'uso con l'adattatore di rete in dotazione.

Non è adatto per scopi medici o per l'informazione pubblica ma solo per l'uso privato.

Attenzione!

Conservare le batterie e l'apparecchio fuori dalla portata dei bambini. Le batterie contengono acidi pericolosi per la salute. Le batterie esauste devono essere sostituite nel più breve tempo possibile per evitare la fuoriuscita del liquido! Non usare in nessun caso batterie nuove e vecchie o batterie di tipo diverso insieme. Non buttare le batterie nel fuoco e non cortocircuitarle. Non ricaricare le batterie e non smontarle. Pericolo d'esplosione!

4. Dettagli del prodotto

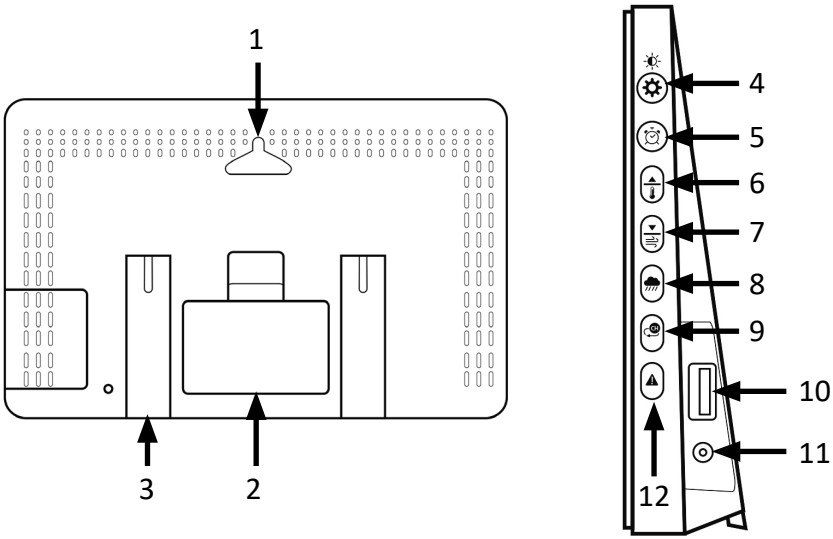

Nr.	Tasto
1	Foro per la staffa di montaggio a muro
2	Vano batterie
3	Base d'appoggio
4	Tasto “SETTINGS”
5	Tasto "ALARM”
6	Tasto "UP/TEMP"
7	Tasto “DOWN/WIND”
8	Tasto "RAIN”
9	Tasto “CHANNEL”
10	Uscita USB (5V DC; uscita di carica)
11	Alimentazione (spina cava DC 3,5 mm; 5V 1,2A)
12	Tasto "ALERT”

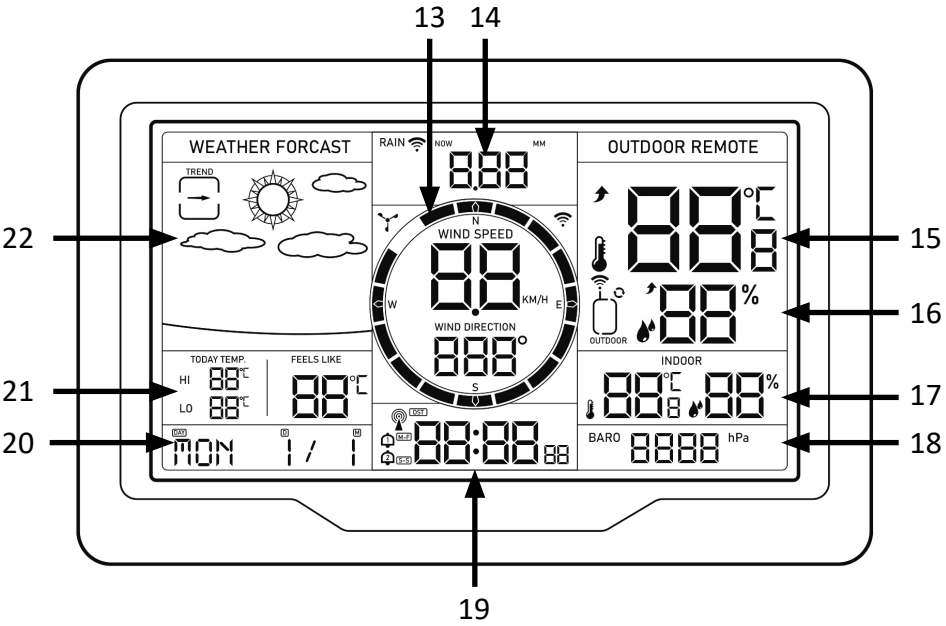

Nr.	Significato
13	Indicatore vento
14	Indicatore pioggia
15	Display temperatura esterna
16	Umidità dell’aria esterna
17	Visualizzazione della temperatura interna / dell’umidità dell’aria
18	Display pressione atmosferica
19	Display ora/allarme
20	Display giorno della settimana e data
21	Temperatura massima e minima quotidiana / temperatura rilevata
22	Previsioni meteorologiche (Pittogramma)

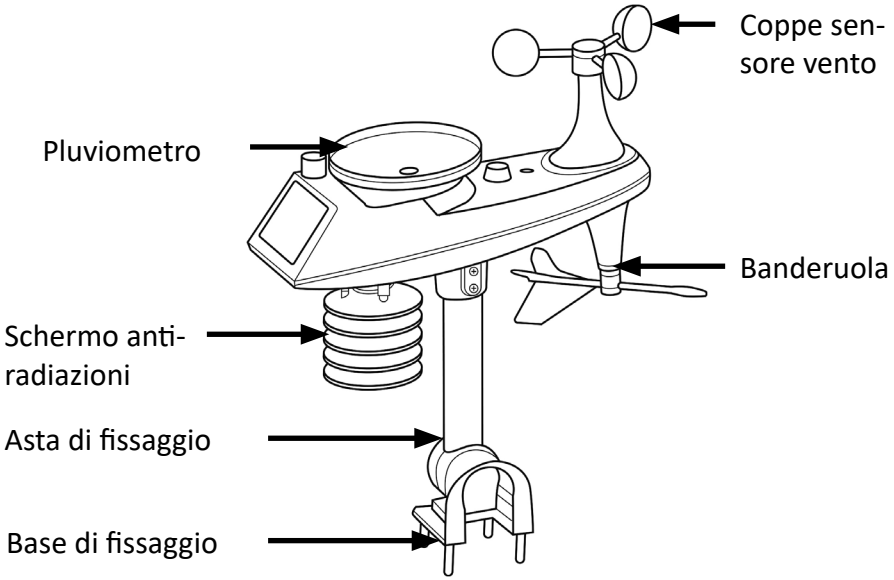
Coppe sen-
sore vento
Pluviometro
Banderuola
Schermo anti-
radiazioni
Asta di fissaggio
Base di fissaggio

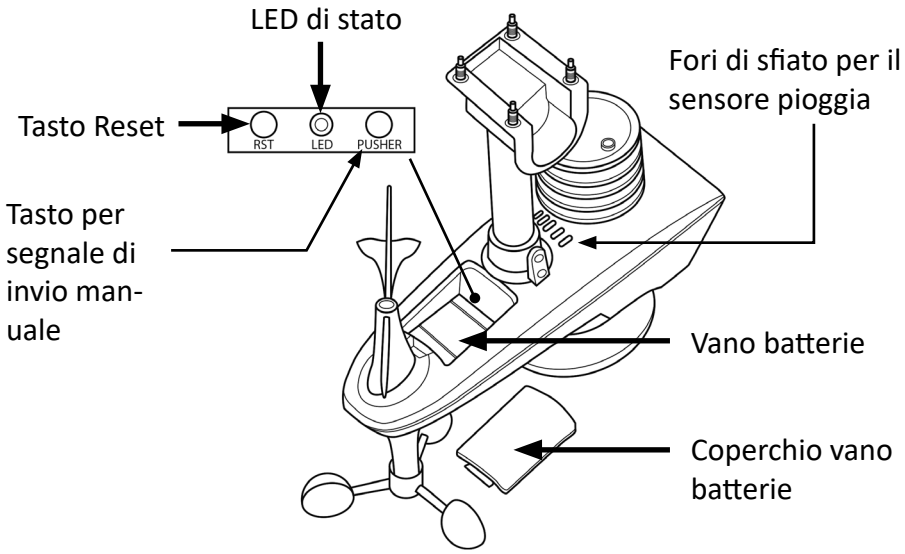
LED di stato
Fori di sfiato per il
sensore pioggia
Tasto Reset
RST
LED
PUSHER
Tasto per
segnale di
invio man-
uale
Vano batterie
Coperchio vano
batterie

5. Montaggio

Sensore esterno

Il vostro sensore wireless 5-IN-1 misura la velocità e la direzione del vento, le precipitazioni, la temperatura e l'umidità dell’aria.

Installazione delle batterie

Aprire il coperchio delle batterie sulla parte inferiore del sensore e inserire le batterie secondo la polarità indicata.

Quindi infilare nuovamente coperchio delle batterie.

Montaggio della staffa (sensore esterno)

- Montare il sensore in un'area aperta che sia libera per 15 m in tutte le direzioni.
- Il sensore deve essere montato su una piattaforma stabile o su una staffa che sia almeno a 1,5 m dal suolo.
- La base del sensore viene avvitata alla piattaforma e al telaio di supporto. Serrare il dado grande che fissa l'asta di supporto alla base.
- Quando si installa il corpo del sensore, regolarlo in modo che il pannello solare sia rivolto a sud, altrimenti la direzione del vento non sarà corretta. Fare attenzione al marchio in rilievo "N" che indica il nord sulla parte superiore del sensore (per la verifica utilizzare una bussola; il marchio in rilievo "N” che indica il nord è identico alla "N" della bussola).
  Quando si installa il sensore, utilizzare la livella superiore per assicurarsi che il sensore sia allineato nella posizione orizzontale, altrimenti la precisione della misurazione delle precipitazioni sarà influenzata.

- Dopo aver completato le due fasi precedenti, fissare le due viti ad esagono cavo sul lato del corpo del sensore.

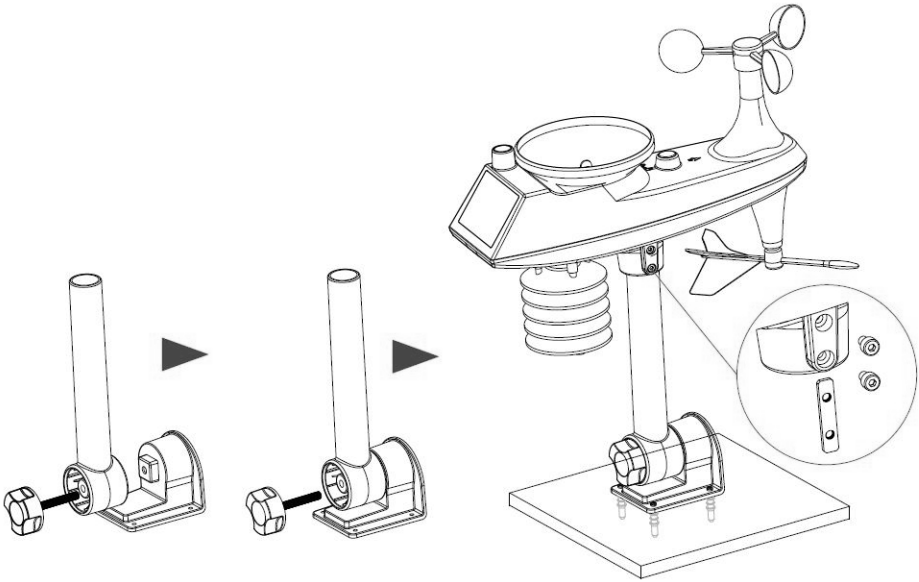

- Durante l'installazione, le viti di fissaggio del sensore a coppe del vento e dell'indicatore della direzione del vento devono essere serrate e fissate saldamente.

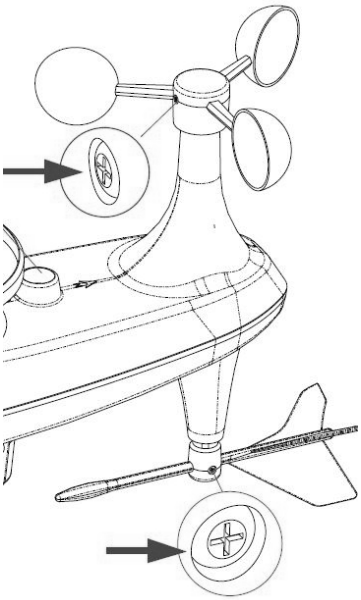

- In alternativa è possibile attaccare il sensore esterno a un palo esistente. Tuttavia, assicurarsi che il palo sia abbastanza robusto da sostenere il sensore esterno. A tale scopo, usare il supporto per asta in dotazione e montare il sensore sul palo.

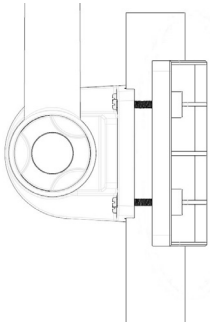

Nota: Assicurarsi che il sensore wireless sia installato entro 100 metri dalla stazione meteorologica. A seconda dello spessore dell'ostacolo tra il sensore wireless e la stazione meteorologica, la distanza dovrebbe essere ridotta il più possibile, altrimenti la trasmissione dei dati potrebbe essere disturbata.

Pulizia del pluviometro

Il pluviometro deve essere pulito regolarmente (ciclo consigliato 1-3 mesi in base alla frequenza della pioggia):

1. Rimuovere l’imbuto ruotandolo nel senso di rotazione indicato (simbolo della serratura aperta).
2. Rimuovere con cura lo sporco o gli insetti dal sensore pioggia.
3. Rimuovere con cura lo sporco o gli insetti dall’imbuto stesso, in particolare lo sporco dallo scarico dell'imbuto.
4. Quindi inserire nuovamente l’imbuto.

Nota: Non applicare olio al sensore di pioggia.

Installazione delle batterie di backup nella stazione meteorologica (unità principale)

1. Aprire il vano batterie sul retro della stazione meteorologica.
2. Inserire 2 batterie LR6 AA 1,5 V. Prestare attenzione alla polarità dei contatti.
3. Successivamente chiudere il vano batterie.

Nota: Con batterie di backup intatte vengono salvati i seguenti dati: ora e data, registrazioni meteorologiche dei valori max/min e delle ultime 24 ore, valori di impostazione dell'allarme, valore di offset dei dati meteo e storico sensore/i - canali.

6. Prima messa in funzione

Rimuovere il prodotto dalla confezione e togliere qualsiasi materiale di imballaggio. Aprire il vano batterie del sensore esterno e inserire 3 batterie del tipo AA da 1,5V.

1. Inserire l'alimentatore per accendere la stazione meteorologica.
2. Non appena la stazione meteorologica si accende, tutti i segmenti dello schermo LCD vengono brevemente visualizzati.

6.1 Collegamento wireless del sensore esterno

Dopo aver inserito le batterie, la stazione meteorologica cerca e si collega automaticamente con il sensore esterno (il simbolo dell’antenna del sensore lampeggia). Non appena la connessione avviene con successo, il simbolo dell'antenna e i valori misurati per la temperatura e l'umidità esterna, così come la velocità del vento, la direzione del vento e le precipitazioni vengono visualizzati sul display LC.

Nella maggior parte dei casi non è possibile creare il collegamento a causa di determinati fattori, come ad es. pareti rinforzate o una distanza troppo elevata tra il sensore e l'unità principale. In questo caso avvicinare il sensore e l'unità di base tra loro.

Sostituzione delle batterie nel sensore esterno

Ogni qualvolta si va a sostituire le batterie del sensore wireless 5-IN-1, è necessario eseguire una nuova procedura di accoppiamento.

1. Aprire il vano batterie del sensore esterno
2. Sostituire tutte batterie nel sensore.
3. Premere il pulsante “RESET” sul sensore esterno del sensore 5-IN-1.
4. Premere il pulsante “per il segnale manuale” sul sensore 5-IN-1 per esterni.
5. Nei successivi minuti il sensore esterno e la stazione meteorologica dovrebbero collegarsi. Se ciò non avviene, ripetere la procedura.

7. Impostazioni di base

1. In modalità normale, premere il tasto “SETTINGS” e tenerlo premuto per circa 3 secondi per accedere alle impostazioni.
2. È possibile modificare i valori con i tasti “UP/TEMP” o “DOWN/WIND”. Il valore impostato viene confermato con il tasto “SETTINGS”.
3. Il ciclo di impostazione avviene come segue:
   - **BIP ON/OFF**
   - **Unità di misura della temperatura: °C /°F**
   - **Unità di misura della pressione atmosferica: hPa/inHg/mmHg**
   - **Unità di misura della velocità del vento: km/h/mph**
   - **Selezione del grado (angolo) o della direzione (lettera) del vento**
   - **Unità di misura delle precipitazioni: mm/Zoll**
   - **Funzione orologio radio ON/OFF**
   - **Fuso orario: da - 1 a 2 ore**
   - **Formato ora: 24 ore / 12 ore**
   - **Ora**
   - **Minuto**
   - **Formato data Mese/Data / Data/Mese**
   - **Anno**
   - **Mese**
   - **Giorno**
   - **Impostazione lingua** - *Per impostare la lingua del giorno della settimana nel display. È possibile impostare la lingua scegliendo tra le seguenti sigle: ENG (inglese), GER (tedesco), FRE (francese), SPA (spagnolo), ITA (italiano), DUT (olandese), DAN (danese)*

- **Inizializzazione delle impostazioni meteorologiche**
- **Regolazione del pittogramma meteo**

Nota: se si supera il diametro tedesco della torre del segnale di 1500 KM o più, il segnale di ricezione dell'orologio radio è molto debole. In questo caso si consiglia di impostare su OFF la *funzione orologio radio.*

7.1 Ricerca del segnale DCF (orologio radio)

Dopo che la stazione meteorologica ha cercato il sensore radio (fino a 3 minuti) dopo l'accensione, entra automaticamente nel modo di ricerca DCF. La stazione meteorologica cercherà automaticamente il segnale DCF per 7 minuti, l'icona del segnale DCF lampeggerà e la retroilluminazione si spegnerà automaticamente. Se volete cercare il segnale DCF manualmente, tenete premuto il pulsante „UP/TEMP"(▲/🌡) per 3 secondi per entrare nel modo di ricerca. Di nuovo, la ricerca più lunga è di 7 minuti.

8. Impostazione allarmi

1. In modalità normale, premere il tasto "ALARM", per visualizzare la sveglia 1. Mentre viene visualizzata la sveglia 1, premere nuovamente il tasto "ALARM", per visualizzare la sveglia 2. Premendo il testo una terza volta si ritorna alla modalità normale.
2. Quando viene visualizzata l'ora dell'allarme, premere nuovamente il tasto "SETTINGS" per attivare la funzione sveglia.

Quando l'ora raggiunge il tempo impostato per la sveglia, suona un allarme acustico.
Nota: Se la funzione di Allarme 1 o Allarme 2 è attiva, viene visualizzato il simbolo " 🔔1" o " 🔔2".
Nota: Trascorsi 20 secondi senza premere alcun tasto o senza toccare il tasto Snooze/Sleep "☼ / ZZ ", la modalità di visualizzazione può essere abbandonata in qualsiasi momento.

Impostazione allarme

Tenere premuto il tasto "ALARM" per circa 3 secondi per accedere alla modalità di impostazione della sveglia e della funzione snooze.

Premere il tasto “UP/TEMP”(▲) o “DOWN/WIND” (▼) e rilasciarlo per impostare il valore.

Premere il tasto “ALARM” e rilasciarlo per confermare e passare al punto successivo.

Nota: Trascorsi 20 secondi senza premere alcun tasto o senza toccare il tasto Snooze/Sleep “ / Z ”, la modalità di visualizzazione può essere abbandonata in qualsiasi momento.
Sequenza dell’impostazione:
1. Allarme 1: Ora
2. Allarme 1: Minuto
3. Allarme 1: Ripetizione: M-F | S-S | M-S
4. Allarme 1: Tempo di snooze: Da 5 a 60 minuti| OFF
5. Allarme 2: Ora
6. Allarme 2: Minuti
7. Allarme 2: Ripetizione: M-F | S-S | M-S
8. Allarme 2: Tempo di snooze: Da 5 a 60 minuti| OFF

Nota: Quando la ripetizione dell'allarme è impostata su M-F, la funzione sveglia è attivata dal lunedì al venerdì, mentre il sabato e la domenica è disattivata. Quando la ripetizione dell'allarme è impostata su S-S, la funzione sveglia è attivata il sabato e la domenica, mentre dal lunedì al venerdì è disattivata. Quando la ripetizione dell'allarme è impostata su M-F e su S-S (M-S), la funzione sveglia è attivata per tutta la settimana.

Nota: L’intervallo di impostazione del tempo di snooze è: 5-60 MIN e OFF, quando è impostato su OFF, significa che la funzione snooze non è attiva. L'unità del tempo di snooze è in minuti.

Nota: L’allarme suonerà per 1 minuto se non lo disattiverete premendo un qualsiasi tasto. In questo caso l’allarme si ripeterà automaticamente dopo 24 ore.

Nota: Con tono di allarme crescente (durata: 2 minuti), il volume cambia quattro volte durante l'allarme sveglia.

Disattivare l'allarme

L'allarme sveglia suona quando viene raggiunta l'ora di allarme impostata. Premere un qualsiasi tasto tranne il tasto "☼ / ZZ " o toccare e tenere premuto il tasto "☼ / ZZ " per più di 3 secondi per arrestare l'allarme sveglia.

Funzione Snooze:

Quando l'ora della sveglia è passata, toccare il tasto Snooze/Sleep " ☼ / ZZ" e rilasciarlo, l'allarme sveglia si arresterà e si entrerà nella modalità snooze time. Alla fine del tempo di snooze l'allarme suona di nuovo (lo snooze può essere ripetuto).

In modalità snooze premere un qualsiasi tasto, tranne il tasto Snooze/ Sleep "☼ / ZZ" o tenere premuto il tasto Snooze/Sleep "☼ / ZZ" per più di 3 secondi per uscire dalla modalità snooze.

10. Temperatura e umidità

Premere e rilasciare il tasto "UP/TEMP" per visualizzare la temperatura massima e minima, l'umidità e i valori rilevati come la temperatura, la temperatura del punto di rugiada, l'indice termico e l'indice di wind chill.

Nota: I valori rilevati come la temperatura, la temperatura del punto di rugiada, l'indice termico e l'indice di wind chill si riferiscono al valore rilevato dal sensore esterno wireless.

Nella modalità di visualizzazione dello storico della temperatura e dell'umidità, tenere premuto il tasto "SETTINGS" per 3 secondi per cancellare l'intero storico della temperatura e dell'umidità interna ed esterna.

Nota: Il valore misurato per la temperatura e l'umidità interna ed esterna viene riportato al valore attuale.

Nota: Se non si preme alcun tasto per 20 secondi o non si tocca il tasto Snooze/Sleep "☼ / ZZ", si uscirà dalla modalità di visualizzazione.

Temperatura esterna interna e umidità dell'aria mostrano il trend corrente attraverso i seguenti simboli:

↑ : Temperatura| Umidità in aumento.
↓ : Temperatura/Umidità in diminuzione.
Nessun indicatore: Temperatura/ Umidità invariati.

Feels Like
L'indice della temperatura percepita determina quale sia la temperatura esterna che le persone percepiscono effettivamente.

Indice termico
L'indice termico è determinato dai dati di temperatura e umidità del sensore wireless 5-IN-1 quando la temperatura è compresa tra 27°C (80°F) e 55°C (130°F).

Wind chill

Una combinazione dei dati di temperatura e velocità del vento dal sensore wireless 5-IN-1 determina il fattore di wind chill corrente.

Punto di rugiada

- Il punto di rugiada è la temperatura al di sotto della quale a pressione atmosferica costante il vapore acqueo nell'aria si condensa in acqua liquida alla stessa velocità con cui evapora. L'acqua condensata viene chiamata punto di rugiada se si forma su una superficie solida.

- La temperatura del punto di rugiada è determinata dai dati di temperatura e umidità del sensore wireless 5-IN-1.

11. Visualizzazioni

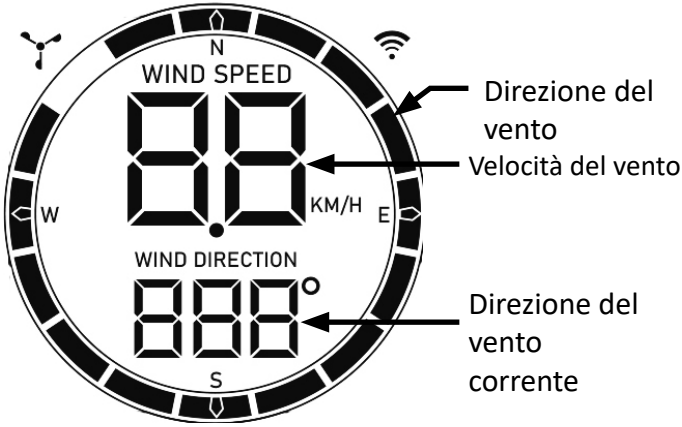

11.1 Indicatore vento

Panoramica sulla velocità e la direzione del vento.
Nel display principale, tenere premuto il tasto “DOWN/WIND” per 3 secondi per cambiare la visualizzazione della direzione del vento o per visualizzare la velocità massima in un'ora.

Indicatori nel display:
WIND SPEED: Velocità media degli ultimi 30 s
1HR TOP SPEED: Velocità massima nell’ultima ora
WIND DIRECTION: In lettere o gradi

Nota: Il passaggio dalla visualizzazione della direzione del vento o una visualizzazione come velocità massima in 1 ora può essere azionato solo sotto l'interfaccia del display principale.

Visualizzazione dello storico: Premere e rilasciare il tasto “DOWN/WIND” per visualizzare i valori massimi dello storico del vento: 1 ora (default) | 24 ore | 7 giorni | Mese | Anno

Un’ora: 60 minuti di tempo trascorso (registrazione standard della velocità massima)

24 ore: 24 ore di tempo trascorso dall'ultimo set di dati
7 giorni: 7 giorni di tempo trascorso dall'ultimo set di dati
Mese: Definito dal mese di calendario, ad esempio 1 gennaio - 31 gen.
Anno: Definito dall'anno di calendario, ad esempio 1 Dicembre - 31 gen.
Nella modalità di visualizzazione dello storico della velocità del vento, tenere premuto il tasto "SETTINGS" per 3 secondi per cancellare l'intero storico della velocità del vento.

Nota: L'indicatore della velocità del vento viene resettato alla velocità del vento corrente. Premere per 20 secondi il tasto per uscire dalla modalità di visualizzazione.

11.2 Funzione previsione meteo

La stazione meteorologica calcola dal trend della pressione atmosferica una previsione del tempo per le successive 12 ore. Naturalmente, questa previsione non può essere paragonata a quella dei servizi meteorologici professionali via satellite e dei computer ad alte prestazioni, dà solo un'indicazione approssimativa della tendenza corrente del meteo in una piccola area locale. Considerate sia le previsioni del vostro servizio meteo locale che quelle della vostra stazione meteorologica. Nell'ultima voce di menu delle impostazioni di base (pagina 63), impostare il pittogramma meteorologico attualmente più adatto. Se c'è una discrepanza tra le informazioni fornite dal vostro dispositivo e il servizio di previsioni meteo locale, considerate più affidabili le informazioni fornite dal servizio di previsioni meteo locale.

Pittogramma	Significato
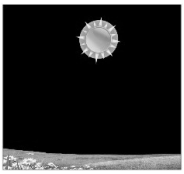	Sole
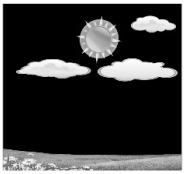	Parzialmente nuvoloso

Pittogramma	Significato
	Nuvoloso
	Piovoso
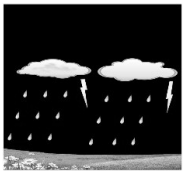	Temporale
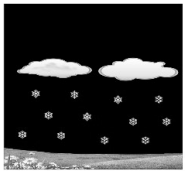	Neve
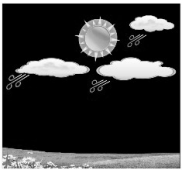	Tempesta
	Tempesta

La stazione meteorologica mostra il seguente simbolo meteo:

Pittogramma	Significato
	Tempesta
	Tempesta di neve

Nota: Il simbolo della neve appare solo quando la temperatura esterna è inferiore a -4°C (+25°F) e le previsioni dicono pioggia o temporale.

Il simbolo del temporale viene visualizzato solo quando la velocità del vento è superiore a 50 KM/H e le previsioni dicono sole, molto nuvoloso o coperto. Il simbolo del temporale viene visualizzato solo quando la velocità del vento è superiore a 50 KM/H e le previsioni dicono pioggia o temporale.Il simbolo della tempesta di neve appare solo quando la temperatura esterna è inferiore a -4°C (+25°F), la velocità del vento è superiore a 50 KM/H e le previsioni dicono pioggia o temporale.

La stazione meteorologia necessita di 7-10 giorni di calibrazione della pressione atmosferica, in seguito le previsioni del tempo tendono ad essere stabili con un tasso di precisione circa del 70%-75%.

La visualizzazione del trend nelle previsioni meteo mostra il trend corrente del meteo sulla base della pressione atmosferica.

Indicatore freccia	Trend temperatura e umidità dell'aria
	In salita
	Costante
	In discesa

11.7 Pressione barometrica

La pressione atmosferica è la pressione in qualsiasi punto della Terra causata dal peso della colonna d'aria sopra la Terra. La pressione atmosferica si riferisce alla pressione media e diminuisce gradualmente con l'aumentare dell'altitudine. I meteorologi usano i barometri per misurare la pressione atmosferica. Poiché le variazioni della pressione atmosferica sono fortemente influenzate dal tempo, è possibile prevedere il tempo misurando le variazioni di pressione.

L’unità della pressione atmosferica può essere selezionata nelle impostazioni di base.

11.8 Precipitazioni

La sezione "Rain" mostra le informazioni sulle precipitazioni e la quantità di pioggia.

Impostazione dell'unità di pioggia

Nel display principale, tenere premuto il tasto “RAIN ( ) per 3 secondi per cambiare la visualizzazione del valore cumulativo delle precipitazioni o del tasso di precipitazione.

Premere il tasto “RAIN” “ ” e rilasciarlo per visualizzare lo storico della pioggia.

Storico:

NOW: valore cumulativo negli ultimi 30 minuti
HOUR: valore cumulativo negli ultimi 60 minuti
24 HOURS: valore cumulativo nelle ultime 24 ore
DAY: Periodo di 24 ore 0:00 - 23:59 Valore cumulativo con la giornata di oggi
7 DAYS: valore cumulativo degli ultimi 7 giorni, a partire dall'ultimo set di dati.
MONTH: valore cumulativo definito dal mese di calendario (per esempio 1 gennaio - 31 gennaio).

YEAR: valore cumulativo determinato dall'anno di calendario, dal 1 gennaio al 31 dicembre.
TOTAL: valore cumulativo del tempo totale di esecuzione (senza marca temporale) dall'avvio della stazione meteorologica.
Nella modalità di visualizzazione dello storico della pioggia, tenere premuto il tasto "SETTINGS" per 3 secondi per cancellare l'intero storico della pioggia.

Nota: Il valore di misurazione della pioggia viene resettato a 0 mm (in).

Nota: Se non si preme alcun tasto per 20 secondi o non si tocca il tasto SNOOZE/ SLEEP "☼ / ZZ", per uscire dalla modalità di visualizzazione, la stazione meteorologica riprende la normale visualizzazione dell'ora e mostra l'ultimo storico della pioggia visualizzato.

12. Visualizzazione e impostazione degli avvisi meteorologici

Premere il tasto "ALERT"(⚠) e rilasciarlo, per visualizzare la modalità degli avvisi meteorologici. Continuare a premere e rilasciare il tasto "ALERT"(⚠) per confermare e per passare al punto successivo.

Nota: Trascorsi 20 secondi senza premere alcun tasto o senza toccare il tasto SNOOZE/SLEEP "☼ / ZZ", è possibile uscire dalla modalità di visualizzazione in qualsiasi momento.

In qualsiasi visualizzazione di allarme meteo premere e tenere premuto il tasto "SETTINGS" per circa 3 secondi per attivare o disattivare l'allarme.

Nota: L'allarme meteo è inizialmente disattivato per impostazione predefinita e l'indicatore è in OFF. Quando l'allarme meteo è attivo, viene visualizzato come ON.

Tenere premuto il tasto "ALERT"(⚠) per circa 3 secondi per accedere alla modalità di impostazione dell'allarme meteo.

Premere il tasto “UP/TEMP”( ) o il tasto “DOWN/WIND“( ) e rilasciarlo per impostare il valore.

Premere il tasto “ALERT”( ) e rilasciarlo, per confermare e per passare al punto successivo.

Nota: Trascorsi 20 secondi senza premere alcun tasto o senza toccare il tasto SNOOZE/SLEEP “ / ZZ”, è possibile uscire dalla modalità di visualizzazione in qualsiasi momento.

Panoramica e sequenza di impostazione:

1. Temperatura esterna| Sensore esterno temperatura alta
2. Temperatura esterna| Sensore esterno temperatura bassa
3. Umidità esterna | Sensore esterno umidità alta
4. Umidità esterna| Sensore esterno umidità bassa
5. Temperatura interna | temperatura alta
6. Temperatura interna | temperatura bassa
7. Umidità interna | umidità dell’aria alta
8. Umidità interna | umidità dell’aria bassa
9. Elevata velocità del vento
10. Alto tasso di precipitazioni in 24 ore
11. Elevato tasso di precipitazioni

Attivazione dell’allarme meteo

Quando si raggiunge il valore di allarme impostato, la stazione emette 5 bip al minuto fino a quando non si esce dall'intervallo di allarme.

Il simbolo di allarme lampeggiante indica se si tratta di un allarme LOW o High.

Premere un tasto qualsiasi per arrestare il suono dell'allarme.

Il simbolo di allarme lampeggia finché il valore si trova nell’intervallo di allarme.

Nota: Se si desidera spegnere l'allarme in modo permanente, entrare nella modalità di visualizzazione del meteo, andare alla voce che volete spegnere quindi premere il tasto "SETTINGS" per impostarla su OFF.

13. Pulizia

Pulizia del pluviometro

1. Svitare il pluviometro ruotandolo di 30° in senso antiorario (nella direzione del simbolo di “sblocco”).
2. Estrarlo con cautela.
3. Pulirlo e rimuovere eventuali detriti o insetti.
4. Reinstallare il pluviometro una volta pulito e completamente asciutto.

Pulizia del sensore termoigrometrico

1. Rimuovere le 2 viti sulla parte inferiore dello schermo antiradiazioni.
2. Estrarre con cautela lo schermo antiradiazioni.
3. Rimuovere con cura lo sporco o gli insetti sull'alloggiamento del sensore. Non permettere che i sensori all'interno si bagnino.
4. Pulire lo schermo con acqua per rimuovere lo sporco e gli insetti.
5. Reinstallare tutte le parti una volta pulite e completamente asciutte.

⚠ **Attenzione!**

14. Avvertenze di sicurezza ed esclusione della responsabilità

Non tentare mai di aprire l'apparecchio per effettuare riparazioni o trasformazioni. Evitare il contatto con le tensioni di rete. Non cortocircuitare il prodotto. L'apparecchio non è impermeabile, utilizzarlo solo in luoghi asciutti. Proteggerlo da elevata umidità dell'aria, acqua e neve. In ogni caso, tenere l'apparecchio lontano da elevate temperature. Non esporre l'apparecchio a improvvisi sbalzi termici o forti vibrazioni in quanto potrebbero danneggiarsi le parti elettroniche. Prima di utilizzare l'apparecchio verificare la presenza di eventuali danneggiamenti. Non utilizzare l'apparecchio se ha subito un urto o è stato danneggiato in un altro modo. Rispettare le normative e limitazioni nazionali.

Utilizzare l'apparecchio unicamente per gli scopi descritti nelle istruzioni. Questo prodotto non è un giocattolo. Conservarlo fuori dalla portata di bambini o persone con capacità mentali limitate. Ogni riparazione o modifica al prodotto non effettuata dal fornitore originale comporta l'estinzione dei diritti di garanzia. Il dispositivo può essere utilizzato solo da persone che hanno letto e compreso le presenti istruzioni. Le specifiche dell'apparecchio possono cambiare senza preavviso.

15. Indicazioni per lo smaltimento

Secondo la direttiva europea RAEE, le apparecchiature elettriche ed elettroniche non possono essere smaltite con i rifiuti domestici. I loro componenti devono essere consegnati separatamente al centro di riciclaggio o smaltimento, in quanto gli eventuali componenti tossici e pericolosi possono inquinare permanentemente l'ambiente in caso di smaltimento improprio. Secondo la legge sulle apparecchiature elettriche ed elettroniche (ElektroG) il consumatore è tenuto a restituire gratuitamente tali apparecchi al termine della loro vita al produttore, al punto vendita o a punti di raccolta pubblici allestiti appositamente. Dettagli in merito sono regolati dalla rispettiva legge nazionale.

Il simbolo riportato sul prodotto, le istruzioni per l'uso e/o la confezione indicano tali disposizioni. Con questo tipo di differenziazione dei materiali, con il riciclaggio e lo smaltimento di apparecchi vecchi, l'utente dà un importante contributo alla tutela dell'ambiente.

16. Note sullo smaltimento delle batterie

Con la vendita di batterie o con la consegna di apparecchi che contengono batterie, il fornitore è tenuto a richiamare l'attenzione del cliente su quanto segue: Quale utente finale, il cliente è obbligato per legge a restituire le batterie usate. Può restituire gratuitamente le batterie vecchie, che il fornitore tiene o ha tenuto nel proprio assortimento come batterie nuove, presso il magazzino (indirizzo di spedizione) del fornitore. I simboli riportati sulle batterie hanno il seguente significato: Pb = la batteria contiene più dello 0,004% in peso di piombo, Cd = la batteria contiene più dello 0,002% in peso di cadmio, Hg = la batteria contiene più dello 0,0005% in peso di mercurio.

Il simbolo del cassonetto barrato significa che la batteria non deve essere smaltita come rifiuto domestico.

Direttiva RAEE 2012/19/UE
Numero reg. RAEE: DE 67896761

Con la presente la ditta WD Plus GmbH dichiara che il dispositivo 305385 è conforme ai requisiti essenziali e alle rimanenti disposizioni in materia come stabilito dalla direttiva 2014/53/UE. Una dichiarazione di conformità completa è disponibile presso: WD Plus GmbH, Wohlenbergstraße 16, 30179 Hannover, https://model.ganzeinfach.de/305385

Muchas gracias por escoger un producto de BRANDSON. Para que pueda disfrutar de su adquisición, le rogamos que lea atentamente las siguientes instrucciones de uso. Antes de ponerlo en marcha, compruebe que el producto suministrado no presenta defectos ni daños.

1. Contenido

- Estación meteorológica
- Sensor exterior
- Bloque de alimentación
- Instrucciones de uso

2. Datos técnicos

Suministro de energía	• Unidad principal: 1 fuente de alimentación con conector hueco CC 5 V, mín. 1,2 A (3,5 mm / 1,25 mm) / Polarización: - ---(o--- + / 2 x pilas de reserva LR6 AA 1,5 V • Sensor: 3x pilas AA de 1,5 V
Rango de temperaturas	• Unidad principal: de 5 °C a 50 °C • Sensor: de -40 °C a +60 °C
Potencia de transmisión (EIRP)	3,92 dBm
Radioespectro	868 MHz / 433MHz
Tipo de protección del sensor exterior	IPX4
Propiedades	• Indicador de la fecha • Función de alarma (despertador) • Temperatura interior y exterior • Sensor exterior • Indicador de temperatura • Indicador de la humedad del aire • Indicador de la presión del aire • Pictograma de la previsión del tiempo • Función de repetición • Modo 12/24 horas • Visualización del viento/lluvia

3. Instrucciones adicionales para este aparato

Antes de la primera puesta en marcha, controle que los componentes del aparato estén intactos y que funcionen correctamente. No utilice este aparato cuando esté dañado. No exponga la estación base a la humedad y proteja el sensor de la luz solar directa. El sensor exterior está protegido contra el agua. Una ubicación ideal sería en una casita meteorológica, si bien el sensor de lluvia debe quedar descubierto.

Antes de utilizar el producto, asegúrese de que la tensión de red disponible coincide con la tensión de funcionamiento que aparece en la placa.

Antes de utilizar el producto, asegúrese de que no hay ningún cable dañado.

El aparato tiene que ser conectado a una caja de enchufe de fácil acceso, de tal forma que pueda ser retirado en caso de urgencia. Este producto es válido para su uso con el adaptador de red suministrado.

No es apropiado para fines médicos o para información pública y sólo se autoriza su uso particular.

¡Atención!

Mantenga las pilas y el aparato fuera del alcance de los niños. Las pilas contienen ácidos perjudiciales para la salud. ¡Las pilas con poca carga deberán ser sustituidas tan rápido como sea posible, para evitar su descarga! Nunca utilice al mismo tiempo pilas nuevas y viejas o pilas de diferente tipo. Nunca arroje las pilas al fuego ni las cortocircuite. De ningún modo recargue las baterías ni las desmonte. ¡Riesgo de explosión!

4. Detalles del producto

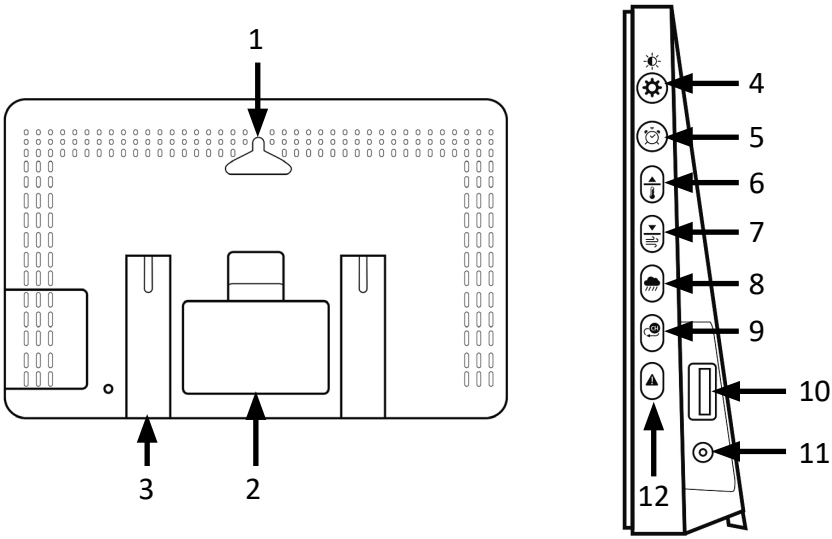

N.º	Botón
1	Orificio para el soporte para el montaje en la pared
2	Compartimento para pilas
3	Pie
4	Botón «SETTINGS»
5	Botón «ALARM»
6	Botón «UP/TEMP»
7	Botón «UP/TEMP»
8	Botón «RAIN»
9	Botón «CHANNEL»
10	Salida USB (5 V CC; salida de carga)
11	Alimentación (conector hueco CC 3,5 mm; 5 V 1,2 A)
12	Botón «ALERT»

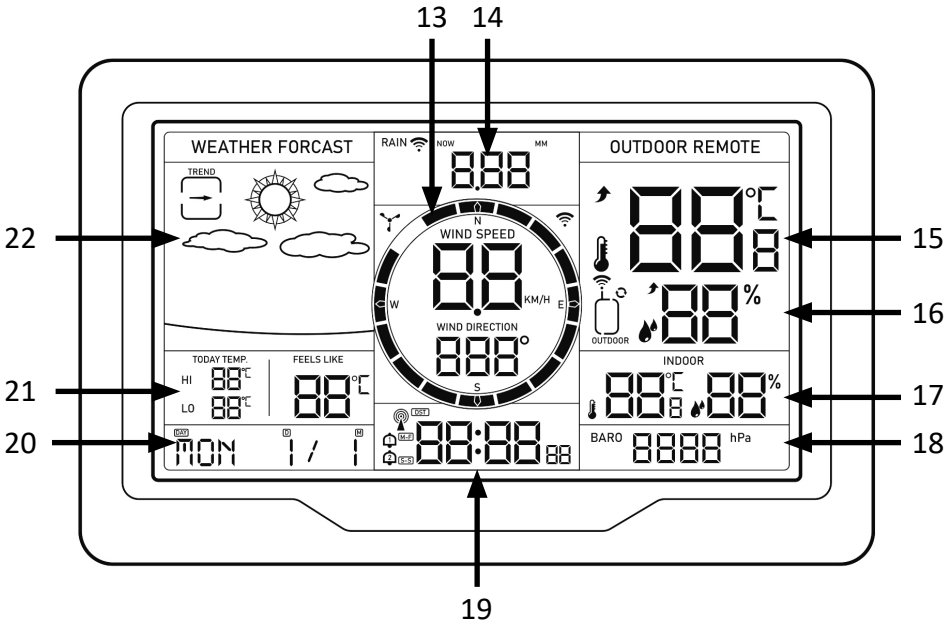

N.º	Significado
13	Indicador del viento
14	Indicador de la lluvia
15	Indicador de la temperatura exterior
16	Humedad ambiental exterior
17	Indicador de la temperatura interior/humedad del aire
18	Indicador de la presión del aire
19	Indicador de la hora/alarma
20	Indicador del día de la semana y la hora
21	Temperatura alta y baja del día/sensación térmica
22	Previsión del tiempo (pictograma)

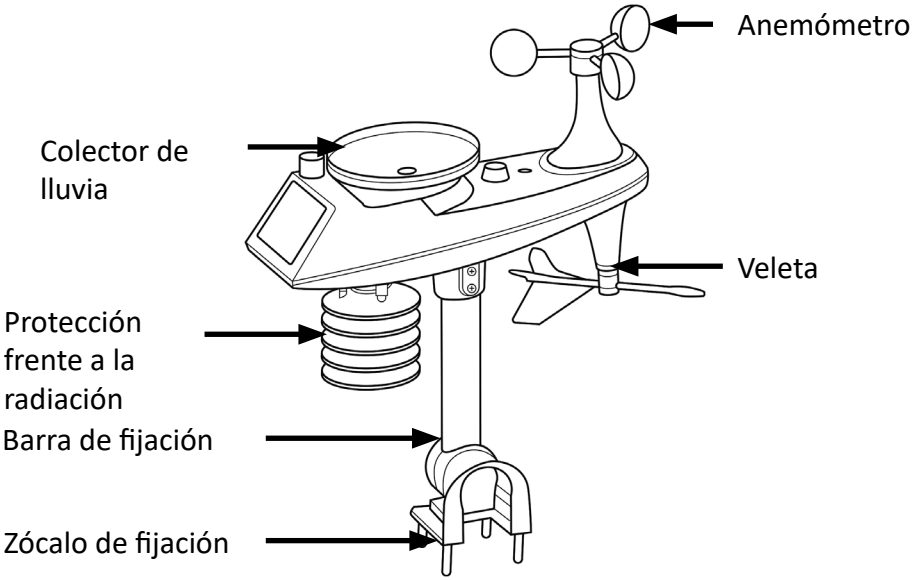
Anemómetro
Colector de lluvia
Veleta
Protección frente a la radiación
Barra de fijación
Zócalo de fijación

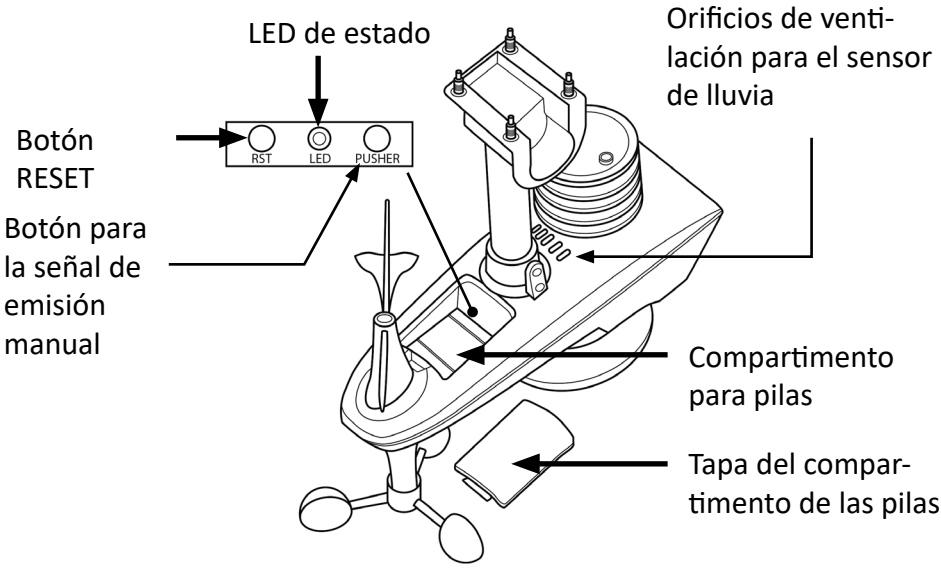
LED de estado
Orificios de ventilación para el sensor de lluvia
Botón RESET
RST
LED
PUSHER
Botón para la señal de emisión manual
Compartimento para pilas
Tapa del compartimento de las pilas

5. Montaje

Sensor exterior

Su sensor 5 en 1 inalámbrico mide la velocidad y el sentido del viento, las precipitaciones, la temperatura y la humedad.

Colocar las pilas

Abra la tapa del compartimento de las pilas en el lado inferior del sensor y coloque las pilas correctamente teniendo en cuenta la polaridad.

Vuelva a colocar la tapa del compartimento de las pilas.

Montaje del soporte (sensor exterior)

- Monte el sensor en una zona abierta con espacio libre de 15 m en todos los sentidos.
- El sensor se debe instalar sobre una plataforma estable o un soporte situado a una distancia mínima de 1,5 m del suelo.
- La base del sensor se atornilla a la plataforma y al marco portante. Apriete la tuerca grande con la que se fija la barra de apoyo a la base.
- Oriente el cuerpo del sensor de tal manera durante la instalación que el panel solar señale hacia el sur y que la dirección del viento sea correcta. Preste atención a la marca «N» para norte en la parte superior del sensor (requerirá una brújula para comprobarlo: la marca «N» debe ser idéntica con la «N» de la brújula).
  Utilice el nivel de burbuja superior cuando instale el sensor para asegurarse de que quede perfectamente horizontal, ya que de lo contrario se verá afectada la medición de las precipitaciones.

- Después de realizar los dos pasos anteriores, fije los dos tornillos con hexágono interior al lado del cuerpo del sensor.

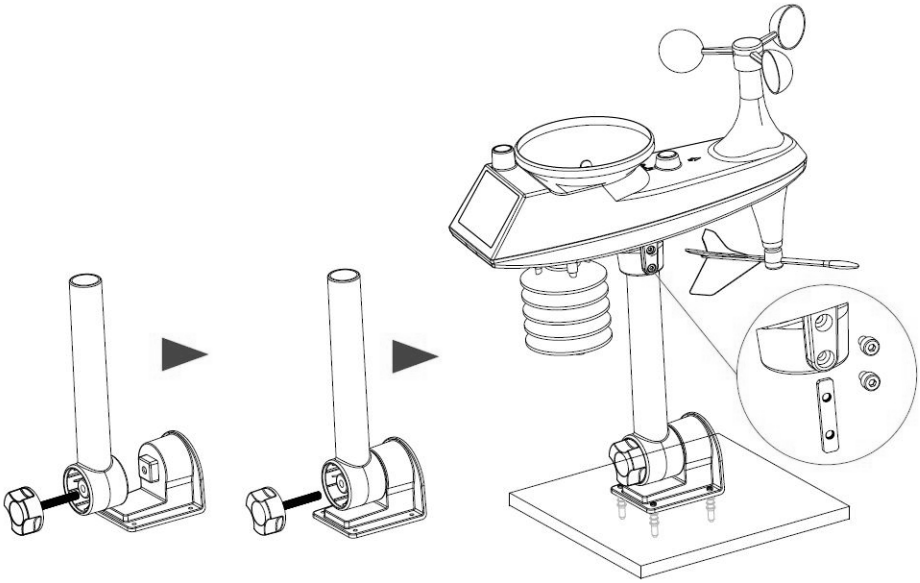

- Durante la instalación, se deben apretar los tornillos de fijación del anemómetro y de la veleta.

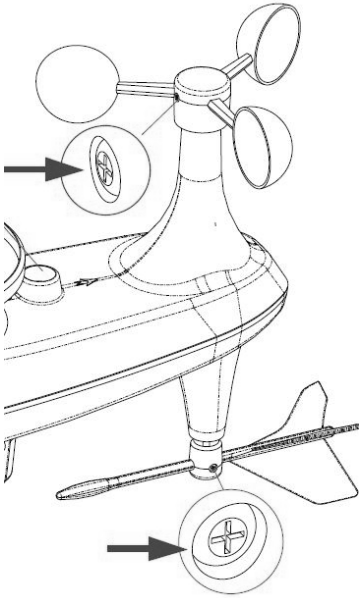

- Como alternativa puede instalar el sensor exterior a una barra ya existente. No obstante, recuerde que la barra debe ser lo suficientemente estable para soportar el peso del sensor exterior. Utilice par ello el soporte para barras suministrado para montar el sensor a la barra.

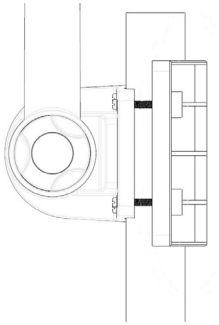

Indicación: Asegúrese de instalar el sensor inalámbrico en un radio de 100 metros en torno a la estación meteorológica. En función del espesor del obstáculo entre el sensor inalámbrico y la estación, se deberá acortar la distancia todo lo posible para evitar interferencias en la transmisión de datos.

Limpieza del colector de lluvia

El colector de lluvia del sensor se debe limpiar de forma regular (intervalo recomendado 1-3 meses, en función de la frecuencia de las lluvias):

1. Retire el embudo de lluvia girándolo en el sentido mostrado (símbolo de candado abierto).
2. Elimine toda la suciedad o insectos de la carcasa del sensor.
3. Elimine la suciedad del embudo de lluvia, en especial la acumulada en el tubo.
4. Vuelva a colocar el embudo de lluvia.

Indicación: No aplique aceites sobre el sensor de lluvia.

Instalar la pila de reserva de la estación meteorológica (unidad principal)

1. Abra el compartimento de las pilas en la parte posterior de la estación meteorológica.
2. Coloque 2 pilas LR6 AA de 1,5 V. Preste atención a la polarización de los contactos.
3. Vuelva a cerrar el compartimento de las pilas.

Indicación: Si la pila de reserva está intacta, se recogerán los siguientes datos: hora y fecha, registros máx./mín. y de las últimas 24 horas, valores de la alarma, valor inicial de los datos meteorológicos y curso del canal del o de los sensores.

6. Primera puesta en funcionamiento

Saque el producto del embalaje y retire todo el material de embalaje. Abra el compartimento para pilas del sensor externo e introduzca 3 pilas de 1,5 V AA.

1. Enchufe el bloque de alimentación para encender la estación meteorológica.
2. En cuanto esté encendida, se mostrarán brevemente todos los segmentos de la pantalla LCD.

6.1 Conectar el sensor exterior inalámbrico

Después de colocar las pilas, la estación meteorológica busca y se conecta de forma automática con el sensor exterior (el símbolo de la antena del sensor parpadea). Una vez establecida la conexión, en la pantalla LC aparecerán el símbolo de la antena y los valores de medición para la temperatura exterior y la humedad del aire, así como la velocidad y el sentido del viente, y las precipitaciones.

En la mayoría de los casos no puede establecerse la conexión debido a determinados factores como, por ejemplo, paredes reforzadas o demasiada distancia entre el sensor y la unidad principal. En este caso, acerque el sensor y la unidad principal.

Cambiar las pilas del sensor exterior

Cada vez que cambie las pilas del sensor 5 en 1 inalámbrico, deberá volver a llevar a cabo el emparejamiento.

1. Abra el compartimento para las pilas del sensor exterior
2. Cambie las pilas en el sensor por otras nuevas.
3. Pulse el botón “RESET” en el sensor 5-IN-1 de exterior.
4. Pulse el botón “para la señal manual” en el sensor 5-IN-1 de exterior.
5. El sensor exterior y la estación meteorológica deberían conectarse en los siguientes minutos. De no ser así repita el procedimiento.

7. Ajustes básicos

1. En el modo normal, presione el botón «SETTINGS» durante unos 3 segundos para acceder a los ajustes de alarma.
2. Ajuste el valor con los botones «UP/TEMP» o «DOWN/WIND». Confirme el valor configurado con el botón «SETTINGS».
3. El ciclo de configuración es el siguiente:
   - **PITIDO encendido/apagado**
   - **Unidad de temperatura: °C /°F**
   - **Unidad de presión del aire: hPa/inHg/mmHg**
   - **Unidad de la velocidad del viento: km/h/mph**
   - **Selección Grado del viento (ángulo) o Sentido (letra)**
   - **Unidad de la cantidad de precipitación: mm/pulgadas**
   - **Función de reloj controlado por radio: CONEC./DESCON.**
   - **Huso horario: -1 a 2 horas**
   - **Formato de la hora: 24 horas/12 horas**
   - **Hora**
   - **Minuto**
   - **Formato del calendario: Mes/fecha / Fecha/mes**
   - **Año**
   - **Mes**
   - **Día**
   - **Ajuste del idioma** - *Para fijar el idioma en la pantalla. Se pueden ajustar y seleccionar las siguientes abreviaturas:*

ENG (inglés), GER (alemán), FRE (francés), SPA (español), ITA (italiano), DUT (holandés), DAN (danés)

- **Iniciar el ajuste de tiempo**
- **Ajustar el pictograma del tiempo**

Indicación: La señal de recepción del reloj controlado por radio es mala si se supera el diámetro de la torre de señal alemán de 1500 km o más. En este caso, se recomienda apagar el **reloj controlado por radio***.*

7.1 Búsqueda de la señal DCF (radio reloj)

Después de que la Estación Meteorológica haya buscado el sensor de radio (hasta 3 minutos) después de encenderla, entra automáticamente en el modo de búsqueda DCF. La estación meteorológica buscará automáticamente la señal DCF durante 7 minutos, el icono de la señal DCF parpadeará y la luz de fondo se apagará automáticamente. Si desea buscar la señal DCF manualmente, mantenga pulsado el botón „UP/TEMP“() durante 3 segundos para entrar en el modo de búsqueda. De nuevo, la búsqueda más larga es de 7 minutos.

8. Configuración de la alarma

1. En el modo normal, pulse el botón «ALARM», para mostrar la hora de despertador 1. Mientras se muestra esta, pulse de nuevo el botón «ALARM» para mostrar la hora de despertador 2. Pulsar una tercera vez el botón le devuelve al modo normal.

2. Mientras se muestra la hora de la alarma, pulse el botón «SETTINGS» para activar la función de alarma.

Al llegar la hora de la alarma, sonará esta.
Indicación: Si la alarma 1 o 2 están encendidas, aparecerá el símbolo « 1 » o « 2 ».
Indicación: Transcurridos 20 sin pulsar ninguna tecla o al tocar el botón Snooze/Sleep « / Z» se sale del modo de visualización.

Configurar la alarma

Mantenga pulsada la tecla «ALARM» unos 3 segundos para acceder a los ajustes de la alarma y la función de repetición.
Pulse el botón «UP/TEMP»( ) o «DOWN/WIND»( ) y suéltelo para ajustar el valor.

Pulse y suelte el botón «ALARM» para confirmar y acceder al siguiente punto.

Indicación: Transcurridos 20 sin pulsar ninguna tecla o al tocar el botón Snooze/Sleep «☼ / ZZ» se sale del modo de visualización.
Orden de los ajustes:
1. Alarma 1: Hora
2. Alarma 1: Minuto
3. Alarma 1: Repetición: M-F | S-S | M-S (lunes-viernes, sábado-domingo, lunes-domingo)
4. Alarma 1: Tiempo de retraso de la alarma: 5 a 60 minutos | APAGADO
5. Alarma 2: Hora
6. Alarma 2: Minutos
7. Alarma 2: Repetición: M-F | S-S | M-S (lunes-viernes, sábado-domingo, lunes-domingo)
8. Alarma 2: Tiempo de retraso de la alarma: 5 a 60 minutos | APAGADO

Indicación: Si la repetición de la alarma está configurada en M-F, estará activa de lunes a viernes, y apagada los sábados y los domingos. Si la repetición de la alarma está configurada en S-S, estará activa los sábados y los domingos, y apagada de lunes a viernes. Si la repetición de la alarma está configurada tanto en M-F como en S-S, estará activa durante toda la semana.

Indicación: El rango de ajuste para el tiempo de retraso es: 5 - 60 MIN y OFF, cuando está en OFF significa que la función está desactivada. La unidad se da en minutos.

Indicación: La alarma suena durante 1 minuto si no la apaga pulsando cualquier botón. En ese caso, la alarma se repetirá transcurridas 24 horas.

Indicación: En la alarma que aumenta de volumen (duración: 2 minutos), el volumen cambia cuatro veces mientras se oye la alarma.

Desconectar la alarma

La alarma suena al llegar la hora de alarma configurada. Pulse cualquier botón excepto «☼ / ZZ» o mantenga pulsada más de 3 segundos el botón «☼ / ZZ» para apagar la alarma.

Función de repetición:

Una vez transcurrido el tiempo hasta la alarma, pulse y suelte el botón Snooze/Sleep «☼ / ZZ»: la alarma se apaga y pasa al modo de repetición. Al finalizar este tiempo, vuelve a sonar (puede repetirlo).

En el modo de retardo, pulse cualquier botón excepto el botón Snooze/Sleep «☼ / ZZ» o mantenga pulsada más de 3 segundos el botón Snooze/Sleep «☼ / ZZ» para salir de este modo.

10. Temperatura y humedad del aire

Pulse y suelte el botón «UP/TEMP»para mostrar la temperatura alta y baja, la humedad del aire y los valores como temperatura, temperatura de punto de rocío, índice de calor e índice de enfriamiento del aire.

Indicación: Los valores como temperatura, temperatura de punto de rocío, índice de calor e índice de enfriamiento del aire se refieren al valor registrado por el sensor exterior inalámbrico.

En el modo para mostrar el historial de la temperatura y humedad ambiental del viento, mantenga pulsado el botón «SETTINGS» 3 segundos para borrar todo el historial.

Indicación: El valor de medición para la temperatura interior y exterior y la humedad ambiental al valor actual.

Indicación: Saldrá del modo de visualización tras 20 segundos ningún botón o al tocar el botón Snooze/Sleep «☼ / ZZ».

Temperatura interior | exterior y humedad ambiental muestran la tendencia actual a través de los símbolos siguientes:

↑ : Temperatura | Humedad atmosférica aumenta.
↓ : Temperatura/humedad atmosférica disminuye.
Pantalla vacía: la temperatura/humedad ambiental permanece igual.

Feels Like (sensación térmica)
El índice la sensación térmica sentida determina cómo es la temperatura exterior tal y como se siente.

Índice de calor
El índice de calor se determina por medio de los datos de temperatura y humedad del sensor 5 en 1 inalámbrico cuando la temperatura se encuentra entre 27 °C (80 °F) y 55 °C (130 °F).

Enfriamiento del aire (Windchill)
Una combinación de los datos de temperatura y velocidad del viento del sensor 5 en 1 inalámbrico es la que determina el factor actual de enfriamiento del aire:

Punto de rocío

- El punto de rocío es la temperatura por debajo de la cual el vapor de agua en el aire, a una presión atmosférica constante y la misma velocidad, se condensa en forma de agua. El agua condensada se llama punto de rocío cuando se forma sobre una superficie sólida.

- Los datos de temperatura y velocidad del viento del sensor 5 en 1 inalámbrico son los que determinan la temperatura del punto de rocío.

11. Visualizaciones

11.1 Indicador del viento

Vista general de la velocidad y el sentido del viento

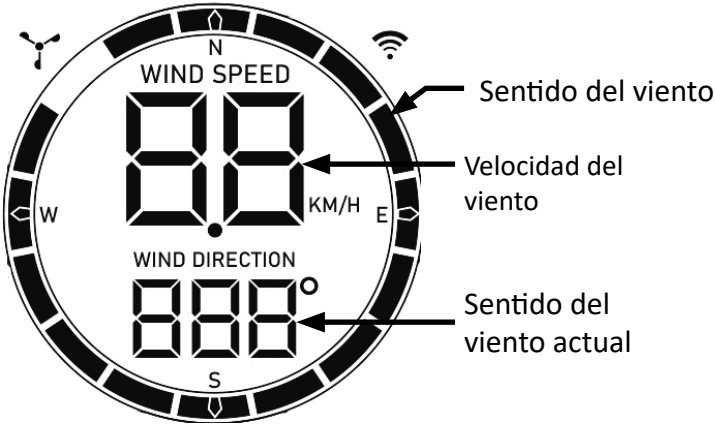

Mantenga pulsado el botón «DOWN/WIND» 3 segundos para mostrar el sentido del viento o la velocidad máxima en una hora.

Nota sobre la visualización:
WIND SPEED: Velocidad media de los últimos 30 s
1HR TOP SPEED: Velocidad máxima de la última hora
WIND DIRECTION: En letras o grados

Indicación: el cambio de la visualización de la dirección del viento o la visualización como velocidad máxima en 1 hora solo se puede operar en la pantalla principal.

Mostrar historial: Pulse y suelte el botón «DOWN/WIND» para mostrar los valores del historial de viento: 1 hora (estándar) | 24 horas | 7 días | mes | año

Una hora: último período de 60 minutos (registro estándar de la velocidad máxima)
24 horas: Último período de 24 horas, a partir del último juego de datos

7 días: Último período de 7 días, a partir del último juego de datos
Mes: Definido por el mes del calendario, p. ej., 1 enero - 31 diciembre
Año: Definido por el año del calendario, p. ej., 1 enero - 31 diciembre
En el modo para mostrar el historial de la velocidad del viento, mantenga pulsado el botón «SETTINGS» 3 segundos para borrar todo el historial.

Indicación: La velocidad del viento se restablecerá a la velocidad actual. Para salir de la visualización, no pulse ningún botón durante 20 minutos.

11.2 Predicción meteorológica

La estación meteorológica calcula una predicción para las siguientes 12 horas a partir de la tendencia de la presión del aire. Por supuesto, la predicción no se puede comparar con los servicios meteorológicos por satélite profesionales, únicamente da información aproximada sobre la evolución actual del tiempo en una zona local. Por favor, tenga en cuenta la predicción del servicio meteorológico, así como la predicción de su estación. Si los datos no coinciden, tome como referencia los del servicio de meteorología local. En la última opción de menú de los ajustes básicos (página 87), configure el pictograma meteorológico que mejor se adapte actualmente.

Pictograma	Significado
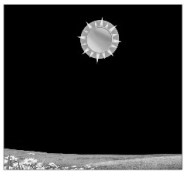	Soleado
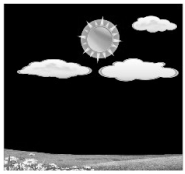	Ligeramente nublado

Pictograma	Significado
	Nublado
	Lluvioso
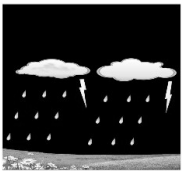	Tormenta
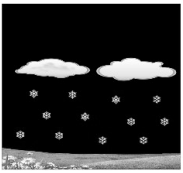	Nieve
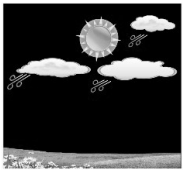	Borrasca
	Borrasca

Pictograma	Significado
	Borrasca
	Borrasca de nieve

La estación meteorológica muestra el siguiente símbolo:

Indicación: El símbolo de nieve solo aparece cuando la temperatura exterior es inferior a -4 °C (+25 °F) y hay una predicción de lluvia o tormenta. El símbolo de tormenta solo se muestra cuando al velocidad del viento supera 50 km/h y la predicción es soleada, mayoritariamente nublada o nublada.

El símbolo de tormenta solo aparece cuando la velocidad del viento supera 50 km/h y hay una predicción de lluvia o tormenta.
El símbolo de nieve solo aparece cuando la temperatura exterior es inferior a -4°C (+25 °F) y la velocidad del viento supera 50 km/h y la predicción es de lluvia o tormenta.

La estación meteorológica requiere una calibración de la presión del aire de 7-10 días, la predicción tiene una tendencia estable con un índice de precisión de aprox. 70 %-75 %.

Indicador de flecha	Tendencia de la temperatura/humedad del aire
	Al alza
	Constante
	A la baja

La tendencia de la predicción meteorológica muestra la tendencia basada en la presión del aire.

11.7 Presión barométrica

La presión atmosférica es la presión en cualquier lugar de la tierra, originada por el peso de la columna de aire sobre la tierra. La presión atmosférica hace referencia a la presión media y va incrementando a medida que aumenta la altura. Los meteorólogos utilizan barómetros para medir la presión atmosférica. Las fluctuaciones de la presión atmosférica se ven afectadas en gran medida por el tiempo, de modo que es posible predecir el tiempo midiendo esos cambios en la presión.

Puede ajustar la unidad de presión del aire en la configuración básica.

11.8 Lluvia

El campo «Rain» muestra la información sobre las precipitaciones y la cantidad de lluvia.

Configurar la unidad de la cantidad de agua

En la pantalla de visualización principal, mantenga pulsado el botón «RAIN» ( ) 3 segundos para cambiar la visualización del valor acumulado de la cantidad de precipitación o la tasa de precipitación.

Pulse y suelte el botón «RAIN» « » para mostrar el historial de lluvia.

Historial:

NOW: valor acumulado de los últimos 30 minutos
HOUR: valor acumulado de los últimos 60 minutos
24 HOURS: valor acumulado de las últimas 24 horas
DAY: período de 24 horas de 0:00 - 23:59. valor acumulado del día actual
7 DÍAS: valor acumulado de los últimos 7 días, a partir del último juego

de datos
MONTH: valor acumulado, definido por el mes de calendario (p. ej., 1 de enero - 31 de enero).
YEAR: valor acumulado, definido por el año de calendario (p. ej., 1 de enero - 31 de diciembre).
TOTAL: valor acumulado del período total (sin sello de tiempo) desde la puesta en marcha de la estación meteorológica
En el modo para mostrar el historial de lluvia, mantenga pulsado el botón «SETTINGS» 3 segundos para borrar todo el historial.

Indicación: El valor de medición de la lluvia se pondrá a 0 mm (in).

Indicación: La estación volverá a mostrar la hora y mostrará las últimas precipitaciones si no toca ningún botón durante 20 segundos ningún botón o si pulsa el botón «SNOOZE/Sleep» «☼ / ZZ» para salir del modo de visualización.

12. Visualización y ajuste de advertencias climáticas

Pulse y suelte el botón «ALERT»(⚠) para mostrar el modo de visualización de advertencias climáticas. Una vez más, pulse y suelte el botón «ALERT»(⚠) para confirmar y pasar al siguiente punto.

Indicación: Transcurridos 20 sin pulsar ninguna tecla o al tocar el« SNOOZE/ SLEEP «☼ / ZZ» se sale del modo de visualización.

En la pantalla de alarma climática, pulse y mantenga pulsado el botón «SETTINGS» para activar o desactivar la señal acústica.

Indicación: La alarma climática está apagada de serie, y aparece como AUS. Cuando está encendida, se muestra ON.

Pulse el botón «ALARM»(⚠) durante 3 segundos para acceder al modo de ajuste de la alarma climática.

Pulse y suelte el botón «UP/TEMP»(▲) o «DOWN/WIND»(▼) para ajustar el valor.

Pulse y suelte el botón «ALARM»(⚠) para confirmar y pasar al siguiente punto.

Indicación: Transcurridos 20 sin pulsar ninguna tecla o al tocar el botón SNOOZE/ SLEEP «☼ / ZZ» se sale de los ajustes.

Vista y orden de los ajustes:

1. Temperatura exterior | Sensor exterior temperatura elevada

2. Temperatura exterior | Sensor exterior temperatura baja

3. Humedad ambiental exterior | Sensor exterior humedad ambiental elevada

4. Humedad ambiental exterior | Sensor exterior humedad ambiental baja

5. Temperatura interior | temperatura elevada

6. Temperatura interior | temperatura baja

7. Humedad ambiental interior| humedad ambiental alta

8. Humedad ambiental interior| humedad ambiental baja

9. Velocidad del viento alta

10. Cantidad de precipitación en 24 horas alta

11. Alta tasa de precipitación

Activación de la alarma climática

Cuando se llega al valor de alarma, la estación pitará 5 veces por minuto hasta que se salga del rango de alarma.

El símbolo de alarma parpadeante muestra si se trata de una alarma LOW o HIGH.

Pulse cualquier botón para detener el pitido de la alarma.

El símbolo de alarma parpadea hasta que se salga del rango de alarma.

Indicación: Si desea desconectar la alarma de forma permanente, vaya al modo de visualización del tiempo, luego al elemento que desea desconectar y pulse el botón «SETTINGS» para apagarlo (OFF).

13. Limpieza

Limpiar el colector de lluvia

1. Desatornille el colector de lluvia girándolo 30° en sentido contrario a las agujas del reloj (hacia el símbolo «desbloquear»).
2. Saque el colector de lluvia con cuidado.
3. Límpielo y elimine todos los restos o insectos.
4. Vuelva a instalar el colector de lluvia una vez limpio y seco.

Limpiar el sensor hídrico y térmico

1. Retire los 2 tornillos en la parte inferior del protector frente a la radiación.
2. Saque con cuidado la pantalla protectora frente a radiaciones.
3. Elimine toda la suciedad o insectos de la carcasa del sensor. No deje que el interior de los sensores se moje.

4. Limpie el apantallamiento con agua para eliminar la suciedad y los insectos.
5. Vuelva a instalar todas las piezas una vez limpias y secas.

⚠ **¡Atención!**

14. Advertencias de seguridad y exoneración de responsabilidad

No intente abrir el dispositivo para realizar reparaciones o modificaciones. Evite el contacto con la red eléctrica. No produzca un cortocircuito en el producto. El dispositivo no es estanco, utilícelo solo en entornos secos. Protéjalo contra la humedad, el agua y la nieve. Manténgalo protegido de las altas temperaturas. No lo someta a cambios de temperatura repentinos o fuertes vibraciones porque esto puede dañar las partes electrónicas. Antes del uso del dispositivo, compruebe si hay daños. No debe usarse el dispositivo, si ha recibido golpes o ha sido dañado de alguna forma. Cumpla con las determinaciones y limitaciones nacionales.

No use el dispositivo para usos diferentes de los descritos en el manual de instrucciones. Este producto no es un juguete. Consérvelo fuera del alcance de los niños o de personas con las capacidades físicas disminuidas. Cualquier reparación o cambio en el dispositivo que no haya sido llevada a cabo por el proveedor da lugar a la rescisión de los derechos de garantía. El dispositivo solo debe ser utilizado por personas que han leído y entendido este manual. Las especificaciones del dispositivo pueden cambiarse sin que sea necesario realizar un aviso previo.

15. Indicaciones de eliminación

Los dispositivos eléctricos y electrónicos no deben eliminarse con los residuos domésticos según la directiva europea WEEE. Sus componentes deben separarse para el reciclaje o su eliminación, ya que los componentes peligrosos y venenosos pueden producir daños al medio ambiente en caso de una eliminación inadecuada. Como usuario, está obligado por la ley de dispositivos eléctricos y electrónicos a reenviar de forma gratuita los dispositivos eléctricos y electrónicos al final de su vida útil al fabricante, al punto de venta o al punto de recogida público especificado. La legislación de cada país tiene sus propias disposiciones al respecto.
El símbolo en el producto, en el manual de instrucciones o en el embalaje indica estas determinaciones. Gracias a este tipo de separación de los materiales, aprovechamiento y eliminación de dispositivos antiguos se realiza una aportación importante al medio ambiente.

16. Indicaciones sobre la eliminación de las pilas

En lo que respecta a la distribución de las pilas o el suministro de dispositivos con pilas, el proveedor está obligado a informar al cliente de lo siguiente: En calidad de usuario final, el cliente está legalmente obligado a devolver las pilas usadas. Puede reenviar las pilas usadas que el proveedor le haya suministrado como pilas nuevas en sus productos gratuitamente al almacén de envío (dirección de envío). Los símbolos mostrados en la pilas tienen los siguientes significados: Pb = La pila contiene más de un 0,004 % de su peso en plomo, Cd = La pila contiene más de un 0,002 % de su peso en Cadmio, Hg = La pila contiene más de un 0,0005 % de su peso en mercurio.

El símbolo del contenedor tachado significa que no debe arrojarse la pila a la basura doméstica.

Directiva WEEE 2012/19/UE
Número de registro WEEE: DE 67896761

La empresa WD Plus GmbH declara por la presente que el aparato 305385 satisface los requisitos esenciales y el resto de disposiciones pertinentes según lo establecido en la directiva 2014/53/UE. Solicite una declaración de conformidad completa en: WD Plus GmbH, Wohlenbergstraße 16, 30179 Hannover (Alemania), https://model.ganzeinfach.de/305385

Nous vous remercions d'avoir choisi un produit de BRANDSON. Pour que vous puissiez profiter longtemps de l'appareil acquis, veuillez lire attentivement le mode d’emploi suivant. Avant la mise en service du produit livré, vérifiez s'il est complet, sans défauts et intact.

1. Contenu de la livraison

- Station météorologique
- Capteur extérieur
- Bloc d’alimentation
- Mode d’emploi

2. Caractéristiques techniques

Alimentation électrique	• Unité principale : 1x bloc d'alimentation à fiche coaxiale CC 5 V, 1,2 A (3,5 mm/1,25 mm) /// polarité : - ---(o--- + / 2 x pile de sauvegarde LR6 AAA de 1,5 V • Capteur : 3x batterie AA 1,5 V
Plage de température	• Unité principale : 5 °C à 50 °C • Capteur : -40 °C à +60 °C
Puissance d'émission (EIRP)	3,92 dBm
Plage de fréquence	868 MHz / 433MHz
Classe de protection du capteur extérieur	IPX4
Caractéristiques	• Affichage de la date • Fonction d’alarme (réveil) • Température intérieure et extérieure • Capteur extérieur • Affichage de température • Affichage de l'humidité de l’air • Affichage de la pression atmosphérique • Pictogramme de prévision météorologique • Fonction de répétition • Affichage 12/24 heures • Affichage de vent/pluie

3. Indications supplémentaires concernant cet appareil

Lors de la première mise en service de l'appareil, assurez-vous une fois de plus de l'intégrité du produit ou des composants et de leur bon fonctionnement. N'utilisez pas cet appareil s'il est endommagé. N'exposez pas la station de base à l'humidité et protégez le capteur du rayonnement solaire direct. Le capteur exterieur est protégé contre les projections d'eau. Un emplacement idéal est dans un abri météo, le capteur de pluie devant être exposé.

Assurez-vous avant l'utilisation du produit que la tension de secteur disponible correspond à la tension de fonctionnement indiquée sur la plaque signalétique.

Assurez-vous, avant la première utilisation, qu'aucun câble n'est endommagé.

L'appareil doit être connecté à une prise d'accès facile, de façon à pouvoir être débranché en cas d'urgence. Ce produit est adapté uniquement pour l'utilisation avec le bloc d'alimentation livré.

Il n'est pas approprié pour des fins médicales ou pour des informations publiques et est prévu uniquement pour l'usage privé.

Attention !

Conservez les batteries et l'appareil hors de la portée des enfants. Les batteries contiennent des acides nocifs pour la santé. Des batteries faibles devraient être remplacées le plus vite possible, afin d'éviter des fuites ! N'utilisez en aucun cas des batteries neuves et vieilles ou des batteries de différents types simultanément. Ne jetez jamais les batteries au feu et ne les court-circuitez pas. Ne rechargez en aucun cas les batteries et ne les désassemblez pas. Il y a un risque d'explosion !

4. Particularités du produit

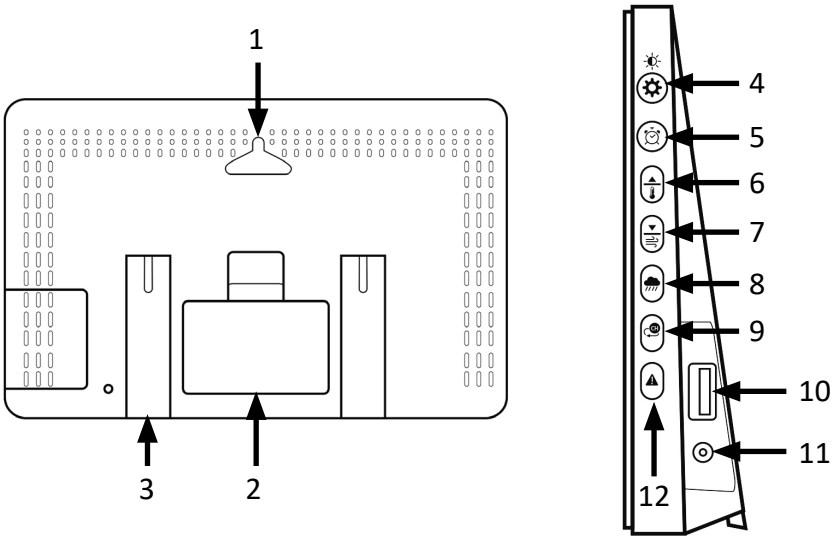

N°	Touche
1	Trou de support de montage mural
2	Compartiment à piles
3	Pied
4	Touche « SETTINGS »
5	Touche « ALARM »
6	Touche « UP/TEMP »
7	Touche « DOWN/WIND »
8	Touche « RAIN »
9	Touche « CHANNEL »
10	Sortie USB (5 V CC ; sortie de recharge)
11	Alimentation électrique (CC fiche jack 3,5 mm ; 5 V 1,2 A)
12	Touche « ALERT »

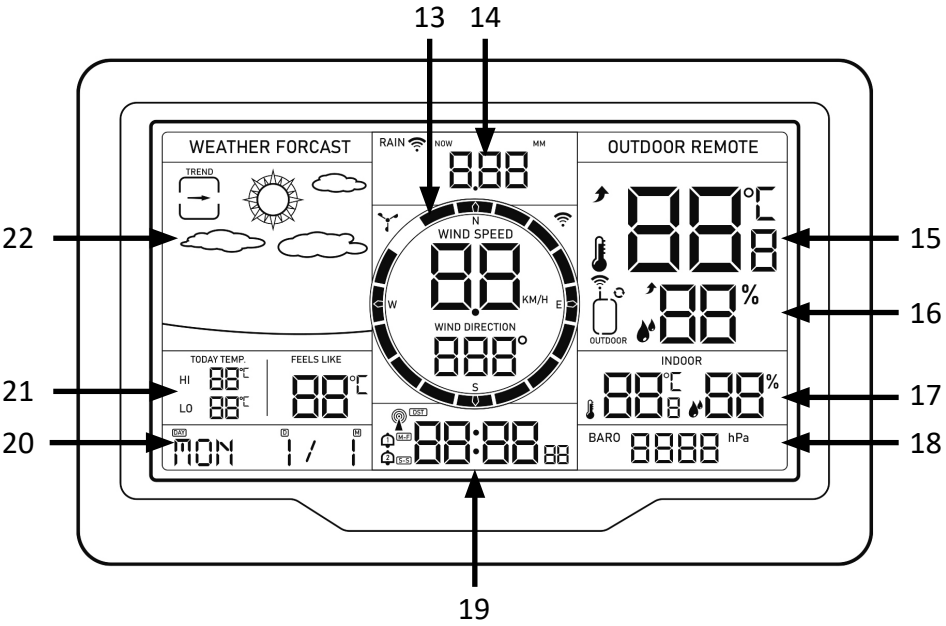

N°	Signification
13	Affichage du vent
14	Affichage de pluie
15	Affichage de la température extérieure
16	Humidité de l'air extérieure
17	Affichage de température intérieure / humidité de l’air
18	Affichage de la pression atmosphérique
19	Affichage de l'heure/alarme
20	Affichage du jour de la semaine et de la date
21	Température maximale et minimale du jour / température ressentie
22	Prévision météorologique (pictogrammes)

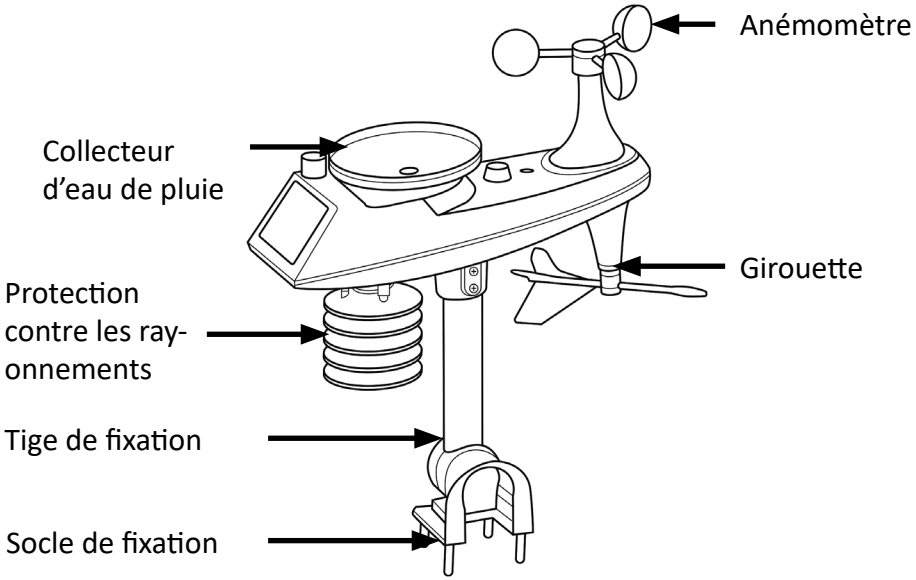
Anémomètre
Collecteur d’eau de pluie
Girouette
Protection contre les rayonnements
Tige de fixation
Socle de fixation

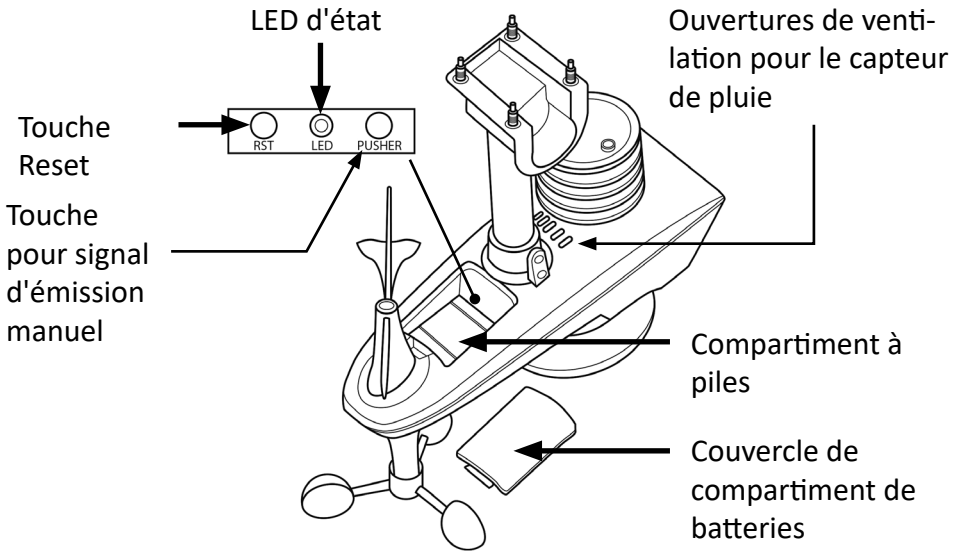
LED d'état
Ouvertures de ventilation pour le capteur de pluie
Touche Reset
RST
LED
PUSHER
Touche pour signal d'émission manuel
Compartiment à piles
Couvercle de compartiment de batteries

5. Montage

Capteur extérieur

Votre capteur 5 en 1 sans fil mesure pour vous la vitesse et la direction du vent, les précipitations, la température et l'humidité de l'air.

Installation des piles

Ouvrez le couvercle du compartiment à batteries sur la face inférieure du capteur et placez les piles conformément à la polarité indiquée.

Fixez ensuite de nouveau le couvercle du compartiment de batteries.

Montage du support (capteur extérieur)

- Monter le capteur dans une zone ouverte, qui est libre sur 15 m dans toutes les directions.
- Le capteur doit être monté sur une plateforme ou un support stable, qui est placé à au moins 1,5 m au-dessus du sol.
- La base du capteur est vessie avec la plateforme et le cadre de support. Serrez le grand écrou au moyen duquel la tige de support est fixée à la base.
- Placez le corps du capteur lors de l'installation de telle façon que la panneau solaire soit orienté vers le sud, autrement la direction du vent sera incorrecte. Prêtez attention à la marque en relief « N » pour nord sur la partie supérieure du capteur (une boussole est nécessaire pour le contrôle, et la marque en relief « N » pour nord est identique au « N » de la boussole).
  Utilisez lors de l'installation du capteur le niveau à bulle supérieur pour assurer que le capteur est aligné horizontalement, autrement la précision de la mesure des précipitations serait affectée.

- Une fois que vous avez effectuée les deux étapes indiquées ci-dessus, fixez les deux vis à six pans au côté du corps du capteur.

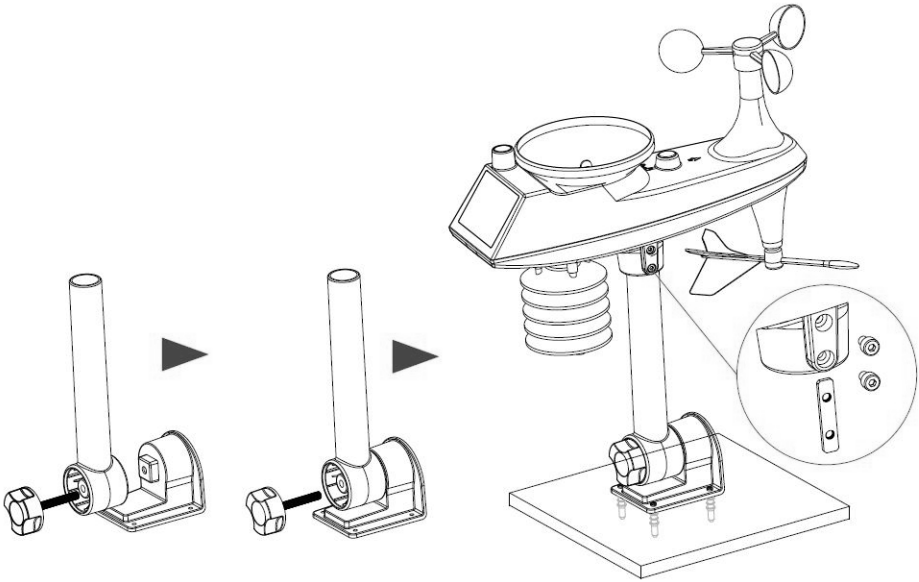

- Lors de l’installation, les vis de fixation de l'anémomètre et de la girouette doivent être serrées et fixées.

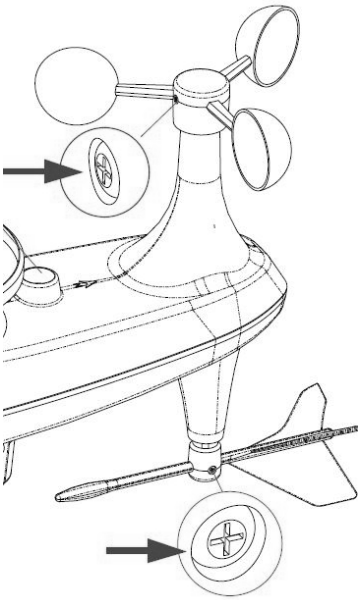

- Alternativement, vous pouvez placer le capteur sur une tige déjà existante. Assurez-vous cependant que la tige soit suffisamment stable pour supporter le capteur extérieur. Utilisez à cette fin le support de tige livré et montez le capteur au moyen de celui-ci sur la tige.

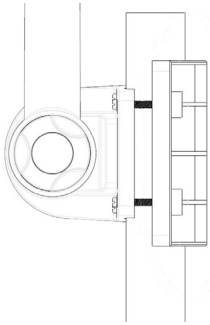

Remarque : Assurez-vous que le capteur sans fil est installé dans un rayon de 100 mètres de la station météorologique. Selon l'épaisseur des obstacles entre le capteur sans fil et la station météorologique, la distance devrait être réduite le plus possible, sinon la transmission des données pourrait être perturbée.

Nettoyage du collecteur d'eau de pluie

Le collecteur d'eau de pluie du capteur doit être nettoyé régulièrement (cycle recommandé de 1-3 mois, en fonction de la fréquence des pluies) :

1. Retirez le collecteur d'eau de pluie en le tournant dans le sens de rotation indiqué (symbole de cadenas ouvert).
2. Éliminez avec précaution toute saleté ou insecte du boîtier du capteur de pluie.
3. Éliminez les encrassements de l'entonnoir pour eau de pluie même, en particulier les encrassements de l'écoulement de l'entonnoir.
4. Réinsérez ensuite l'entonnoir pour eau de pluie.

Remarque : N'appliquez pas d'huile sur le capteur de pluie.

Installer la pile de sauvegarde de la station météorologique (unité principale)

1. Ouvrez le compartiment à batteries à l'arrière de la station météorologique.
2. Placez 2 piles LR6 AA de 1,5 V. Faites attention à la polarité correcte des contacts.
3. Remettez le compartiment à batteries en place.

Remarque : Les données suivantes sont enregistrées lorsque la pile de sauvetage est chargée : heure & date, Max/Min et enregistrement météo des dernières 24 heures, valeurs de réglage d'alarme, valeur de décalage des données météorologiques et le tracé des canaux du/des capteur(s).

6. Première mise en service

Sortez le produit de l'emballage et retirez tout matériau d'emballage. Ouvrez le compartiment à batteries du capteur extérieur et placez 3 batteries AA de 1,5 V.

1. Branchez ensuite le bloc d'alimentation pour mettre la station météorologique en marche.
2. Lorsque la station météorologique est mise en marche, tous les segments de l'écran LCD sont affichés brièvement.

6.1 Connecter le capteur extérieur sans fil

Après l'insertion des piles, la station météorologique cherche et se connecte automatiquement au capteur exterieur (le symbole d'antenne de capteur clignote). Une fois la connexion établie avec succès, le symbole d'antenne et les valeurs de mesure pour la température extérieure et l'humidité de l'air ainsi que la vitesse de vent, la direction du vent et les précipitations sont affichées sur l'écran LCD.

Dans la plupart des cas, la connexion ne peut pas être établie en raison de certains facteurs tels que, p. ex., des murs renforcés ou une trop grande distance entre le capteur et l'unité principale. Dans ce cas, placez le capteur et l'unité principale plus près l'un de l'autre.

Changement de piles dans le capteur extérieur

Chaque fois que vous changez les piles du capteur 5-EN-1 sans fil, vous devez effectuer de nouveau manuellement un appairage.

1. Ouvrez le compartiment à batteries du capteur exterieur
2. Remplacez toutes les piles dans le capteur par des neuves.
3. Appuyez sur le bouton «RESET» du capteur extérieur 5 EN 1.
4. Appuyez sur la touche «pour signal manuel» sur le capteur extérieur 5 EN 1.
5. Le capteur exterieur et la station météorologique devraient se connecte à nouveau en avec le capteur extérieur. En cas d'échec, répétez cette procédure.

7. Paramètres de base

1. Dans le mode normal, maintenez la touche « SETTINGS » enfoncée pendant env. 3 secondes pour accéder aux paramètres.
2. Ajustez la valeur au moyen des touches « UP/TEMP » ou « DOWN/ WIND ». La valeur réglée est confirmée avec la touche « SETTINGS ».
3. Le cycle de réglage est comme suit :
    - **BIP ACTIVATION/DÉSACTIVATION**
    - **Unités de température : °C /°F**
    - **Unité de pression atmosphérique : hPa/inHg/mmHg**
    - **Unité de vitesse du vent : km/h, mph**
    - **Sélection angle du vent (angle) ou direction (lettre)**
    - **Unité de la quantité de précipitations : mm/pouce**
    - **Fonction de montre radio : MARCHE/ ARRÊT**
    - **Fuseau horaire : -1 à 2 hr**
    - **Format de l’heure : 24 heures/12 heures**
    - **Heure**
    - **Minute**
    - **Format d’affichage de calendrier : Mois/date / date/mois**
    - **Année**
    - **Mois**
    - **Jour**
    - **Paramètre de langue** - *Pour le réglage de la langue d jour de la semaine sur l'écran. Les abréviations suivantes peuvent etre réglées et sélectionnées : ENG (anglais), GER (allemand), FRE (français), SPA (espagnol), ITA (italien), DUT (néerlandais), DAN (danois)*
    - **Initialiser les paramètres météorologiques**
    - **Adapter le pictogramme météo**

Remarque : Dans le cas d'un dépassement du diamètre de tour signalisation allemande de 1500 km ou plus, le signal de réception du signal de montre radio est très mauvais. Dans ce cas, il est recommandé de mettre la **fonction de montre radio** *sur DÉSACTIVÉE.*

7.1 Recherche du signal DCF (horloge radio)

Après que la station météo ait recherché le capteur radio (jusqu'à 3 minutes) après sa mise en marche, elle passe automatiquement en mode de recherche DCF. La station météo recherche automatiquement le signal DCF pendant 7 minutes, l'icône du signal DCF clignote et le rétroéclairage s'éteint automatiquement. Si vous voulez rechercher le signal DCF manuellement, appuyez sur le bouton „UP/TEMP"() pendant 3 secondes pour entrer dans le mode de recherche. Là encore, la recherche la plus longue dure 7 minutes.

8. Réglage de l'alarme

1. Appuyez dans le mode normal sur la touche « ALARM » pour afficher l'heure de réveil 1. Pendant que l'heure de réveil 1 est affichée, appuyez à nouveau sur la touche « ALARM » pour afficher l'heure de réveil 2. Appuyer une troisième fois sur la touche ramène au mode normal.
2. Lorsque l'heure d'alarme s'affiche, veuillez appuyer sur la touche « SETTINGS », pour activer la fonction d'alarme.

Lorsque l'heure atteint l'heure de réveil, une tonalité d'alarme retentit.
Remarque : Si la fonction d'alarme 1 ou d'alarme 2 est activée, le symbole « 1 » ou « 2 » est affiché.
Remarque : Il est possible de quitter le mode de visualisation à tout moment, après 20 secondes sans appuyer sur aucune touche ou en appuyant la touche Snooze/Sleep « ☼ / Z^Z ».

Réglages de l'alarme

Maintenez la touche « ALARM » enfoncée pendant 3 secondes pour accéder au mode de réglage pour le réveil et la fonction de répétition.
Appuyez sur la touches « UP/TEMP » (▲)ou « DOWN/WIND » (▼) puis relâchez-la pour régler la valeur.

Appuyez sur la touche « ALARM » et relâchez-la pour confirmer le réglage et pour accéder au point suivant.

Remarque : Il est possible de quitter le mode de visualisation à tout moment, après 20 secondes sans appuyer sur aucune touche ou en appuyant la touche Snooze/Sleep « ☼ / Z^Z ».

Ordre des réglages :

1. Alarme 1 : Heure
2. Alarme 1 : Minute
3. Alarme 1 : Répétition : L-V | S-D | L-D
4. Alarme 1 : Temps de veille : 5 à 60 minutes | DÉSACTIVE
5. Alarme 2 : Heure
6. Alarme 2 : Minutes
7. Alarme 2 : Répétition : L-V | S-D | L-D
8. Alarme 2 : Temps de veille : 5 à 60 minutes | DÉSACTIVE

Remarque : Lorsque la répétition d'alarme est réglée sur L-V, la fonction d'alarme est activée de lundi à vendredi, et est désactivée le samedi et dimanche. Lorsque la répétition d'alarme est réglée sur S-D, la fonction d'alarme est activée le samedi et dimanche, de lundi à vendredi elle est désactivée. Lorsque la répétition d'alarme est réglée sur L-V ainsi que sur S-D (L-D), la fonction d'alarme est activée durant toute la semaine.

Remarque : La plage de réglage de la fonction de répétition est : 5 - 60 MIN et DÉSACTIVÉE, lorsqu'elle est réglée sur DÉSACTIVÉE, cela signifie qu'aucune fonction de répétition n'est activée. L'unité du temps de veille est la minute.

Remarque : L'alarme retentit pour 1 minutes, si vous ne la désactivez pas en appuyant sur une touche quelconque. Dans ce cas, l'alarme est répétée automatiquement après 24 heures.

Remarque : Dans le cas d'une tonalité d'alarme croissante (durée : 2 minutes) le volume change quatre fois pendant que la tonalité d'alarme est audible.

Désactiver l’alarme

Le signal d’alarme retentit lorsque l’heure d’alarme réglée est atteinte. Appuyez sur une touche quelconque excepte la touche « ☼ / ZZ » ou appuyez sur la touche « ☼ / ZZ » et maintenez la enfoncée pendant plus de 3 secondes pour arrêter le signal d’alarme.

Fonction Snooze :

Lorsque le temps jusqu’à l’alarme s’est écoulé, appuyez sur la touche Snooze/Sleep « ☼ / ZZ » et relâchez-la, le signal d’alarme s'arrête et vous accédez au mode de temps de répétition. À la fin du temporisateur de veille, l’alarme sonne de nouveau (la fonction de répétition peut être répétée).

Dans le mode de temps de veille, appuyez sur une touche quelconque excepte la touche Snooze/Sleep « ☼ / ZZ » ou appuyez sur la touche Snooze/Sleep « ☼ / ZZ » et maintenez la enfoncée pendant plus de 3 secondes pour sortir du mode de temps de veille.

10. Température et humidité de l'air

Appuyez sur la touche « UP/TEMP » et relâchez-la pour afficher les températures maximale et minimale, l'humidité de l’air et les valeurs senties telles que température, température du point de rosée, indice de chaleur et indice de refroidissement éolien.

Remarque : Les valeurs ressenties telles que température, température du point de rosée, indice de chaleur et indice de refroidissement éolien se réfèrent à la valeur détectée par le capteur exterieur sans fil.

Dans le mode d’affichage du tracé de température et humidité de l’air, maintenez la touche « SETTINGS » enfoncée pendant 3 secondes pour supprimer le tracé complet de la température intérieure et extérieure et de l'humidité de l’air.

Remarque : Les valeurs de mesure pour la température intérieure et extérieure et pour l'humidité de l’air sont remises à la valeur actuelle.

Remarque : Si vous n’appuyez sur aucune touche pendant 20 secondes ou si vous appuyez sur la touche Snooze/Sleep « ☼ / Z^Z », vous sortez du mode de visualisation.

La température intérieure | extérieure et l'humidité de l’air indiquent la tendance actuelle au moyen des symboles suivants :

↑ : la température|l'humidité de l'air augmente.
↓ : Température/l'humidité de l'air baisse.
Aucun affichage : la température/l'humidité de l'air reste inchangée.

Feels Like (se sent comme)
L’indice de la température ressentie détermine quelle est la température extérieure que les personnes ressentent réellement.

Indice de chaleur
L'indice de chaleur, qui est détermine par les données de température et d'humidité du capteur 5-en-1 sans fil, lorsque la température se situe entre 27 °C (80 °F) et 55 °C (130 °F).

Refroidissement éolien (Windchill)

Une combinaison des données de température et de vitesse du vent du capteur 5-en-1 sans fil détermine le facteur de refroidissement éolien actuel.

Point de rosée

- Le point de rosée est la température en dessus de laquelle la vapeur d’eau dans l’air, à une pression atmosphérique constante, condense en eau à l'état liquide à la même vitesse qu’elle s'évapore. L’eau condensée est appelée rosée, lorsqu’elle se forme sur une surface solide.

- La température de rosée est déterminée à partir des données de température et d'humidité du capteur 5-en-1.

11. Affichages

11.1 Affichage du vent

Vue d'ensemble de la vitesse et de la direction du vent

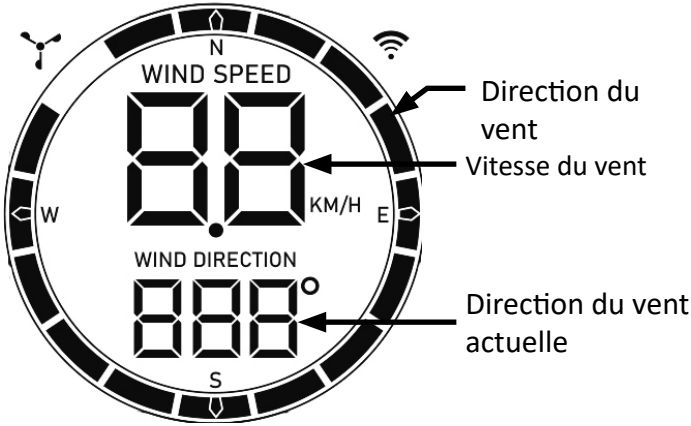

Dans l'affichage principal, maintenez la touche « DOWN/WIND » enfoncée pendant 3 secondes pour commuter l'affichage à la direction du vent ou pour afficher la vitesse de pointe sur une heure.

Indication d'affichage :
WIND SPEED : Vitesse moyenne durant les dernières 30 s
1HR TOP SPEED : Vitesse de pointe durant la dernière heure
WIND DIRECTION : En lettres ou en degrés

Remarque : La conversion à l'affichage d'une direction du vent ou à l'affichage de la vitesse de pointe sur une heure ne peut être effectuée que sous l'interface d'affichage principal.

Afficher l'historique : Appuyez sur la touche « DOWN/WIND » et relâchez-la pour afficher les valeurs maximales de l'historique de vent : 1 heure (standard) | 24 heures | 7 jours | mois | année

Une heure : la période de 60 minutes écoulée (enregistrement standard de la vitesse maximale)
24 heures : Période de 24 heures écoulée, à partir du dernier ensemble de données

7 jours : Période de 7 jours écoulée, à partir du dernier ensemble de données
Mois : Défini par le mois de calendrier, p. ex. 1er janvier au 31 janvier
Année : Défini par l'année de calendrier, p. ex. 1er janvier au 31 décembre
Dans le mode d'affichage de l'historique de vitesse du vent, maintenez la touche « SETTINGS » enfoncée pendant 3 secondes pour supprimer l'historique complet de la vitesse du vent. Remarque : L'affichage de la vitesse du vent est remis à la vitesse du vent actuelle. Pour sortir du mode d'affichage, m'appuyez sur aucune touche pendant 20 secondes.

11.2 Prévision météorologique
La station météorologique calcule à partir de la tendance de pression atmosphérique une prévision météorologique pour les prochaines 12 heures approximativement. Cette prévision ne peut naturellement pas être comparée à celles des services météorologiques professionnels par satellites et des ordinateurs à haute performance, elle ne donne qu'une indication approximative de l'évolution actuelle du temps dans une petite zone locale. Veuillez tenir compte des prévisions météorologiques de votre service météorologique local ainsi que des prévisions de votre station météorologique. En cas de différences entre les informations de votre appareil et celles du service de prévisions météorologiques local, veuillez considérer les informations du service local de prévisions météorologiques comme faisant autorité. Dans le dernier point de menu des réglages de base (page 111), réglez le pictogramme météorologique le plus approprié.
La station météorologique affiche l'icône météo suivante :

Pictogramme	Signification
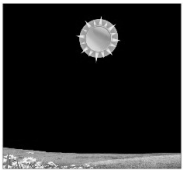	ensoleillé
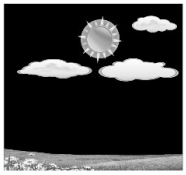	Légèrement nuageux

Pictogramme	Signification
	nuageux
	Pluvieux
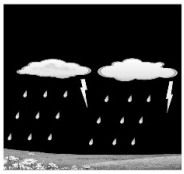	Orage
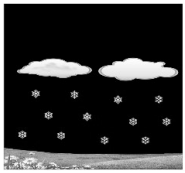	neige
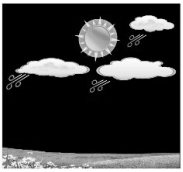	Orage
	Orage

Pictogramme	Signification
	Orage
	Tempête de neige

Remarque : L'icône de neige n’est affiché que lorsque la température extérieure est inférieure à -4 °C (+25 °F) et que la prévision est pluvieuse ou orageuse.

L'icône d’orage n’est affiché que lorsque la vitesse du vent dépasse 50 km/h et que la prévision est ensoleillée ou très nuageuse ou nuageuse. L'icône d’orage est affiché lorsque la vitesse du vent dépasse 50 km/h et que la prévision est pluie ou pluie orageuse. L'icône de tempête de neige n’est affiché que lorsque la température extérieure est inférieure à -4 °C (+25 °F) et que la vitesse du vent est supérieure à 50 km/h et que la prévision est pluie ou pluie orageuse.

Après les 7-10 jours dont la station météorologique a besoin pour la calibration de la pression atmosphérique, les prévisions météorologiques ont tendance à être stables, avec une précision d’env. 70 % à 75 %.

L’affichage de tendance dans la prévision météorologique montre la tendance météorologique actuelle basée sur la pression atmosphérique.

Indicateur flèche	Tendance de température / d'humidité de l’air
	Croissant
	Constant
	Décroissant

11.7 Pression barométrique

La pression atmosphérique est la pression causée à chaque lieu sur la terre par le poids de la colonne d'air sur la Terre. La pression atmosphérique se rapporte à la pression moyenne et diminue progressivement avec une altitude croissante. Les météorologues utilisent un baromètre pour mesurer la pression atmosphérique. Tant donné que les variations de la pression atmosphérique sont fortement influencées par les conditions météorologiques, il est possible de predire le temps en mesurant les changements de pression.

L'unité de pression atmosphérique peut être sélectionnée dans les paramètres de base.

11.8 Précipitations

La section « Rain » montre les informations concernant les précipitations et la quantité de pluie.

Réglage de l'unité de quantité de pluie

Dans l'affichage principal, maintenez la touche « RAIN » ( ) enfoncée pendant 3 secondes pour commuter l'affichage à la quantité cumulée de précipitations ou au taux de précipitation.

Appuyez sur la touche « RAIN » « » et relâchez-la pour afficher l'historique de pluie.

Historique d'affichage :

NOW : valeur cumulée sur les dernières 30 minutes
HOUR : valeur cumulée sur les dernières 60 minutes
24 HOURS : valeur cumulée sur les dernières 24 heures
DAY : Période de 24 heures de 0h 00 à 23h 59. Valeur cumulée dans la journée d'aujourd'hui
7 DAYS : valeur cumulée des derniers 7 jours, commençant avec le dernier ensemble de données
MONTH: valeur cumulée qui est définie par l'année de calendrier (p. ex. 1er janvier au 31 janvier).

YEAR : valeur cumulée qui est définie par l'année de calendrier, du 1er janvier au 31 décembre.
TOTAL : valeur cumulée de la durée totale (pas de timbre horaire) depuis de début de la station météorologique
Dans le mode d'affichage de l'historique de pluie, maintenez la touche « SETTINGS » enfoncée pendant 3 secondes pour supprimer l'historique de pluie complet.

Remarque : La valeur de mesure de pluie est réinitialisée à 0 mm (in).

Remarque : Si vous n'appuyez sur aucune touche pendant 20 secondes ou si vous appuyez sur la touche «SNOOZE/SLEEP« ☼ / ZZ » pour sortir du mode de visualisation, la station météorologique reprend l'affichage de temps normal et montre le tracé de pluie affiché en dernier.

12. Affichage et réglage d'alertes météorologiques

Appuyez sur la touche « ALERT »(⚠) et relâchez-la pour afficher le mode d'alertes météorologiques. Appuyez de nouveau sur la touche « ALERT » (⚠) et relâchez-la pour confirmer le réglage et pour accéder au point suivant.

Remarque : Il est possible de quitter le mode de visualisation à tout moment, après 20 secondes sans appuyer sur aucune touche ou en appuyant la touche « SNOOZE/SLEEP » « ☼ / ZZ ».

Dans chaque affichage d'alertes météorologiques, appuyez sur la touche « SETINGS » et maintenez la enfoncée pour activer ou désactiver l'alarme.

Remarque : L'alerte météorologique est initialement désactivée, et l'affichage est sur DÉSACTIVÉ. Lorsque l'alerte météorologique est activée, il est indiqué comme ACTIVÉ.

Maintenez la touche « ALERT » (⚠) enfoncée pendant 3 secondes pour accéder au mode de réglage pour les alertes météorologiques.

Appuyez sur la touche « UP/TEMP » ( )ou « DOWN/WIND » ( ) puis relâchez-la pour régler la valeur.

Appuyez sur la touche « ALERT » ( ) et relâchez-la pour confirmer le réglage et pour accéder au point suivant.

Remarque : Vous pouvez sortir des paramètres à tout moment, après 20 secondes sans appuyer sur aucune touche ou en appuyant la touche « SNOOZE/SLEEP » « / Z^Z ».

Aperçu et ordre de réglage :

1. Température extérieure | capteur exterieur température haute
2. Température extérieure | capteur exterieur température basse
3. Humidité de l’air extérieure | capteur exterieur humidité de l’air élevée
4. Humidité de l’air extérieure | capteur exterieur humidité de l’air faible
5. Température intérieure | température haute
6. Température intérieure | température basse
7. Humidité de l’air intérieure | humidité de l’air élevée
8. Humidité de l’air intérieure | humidité de l’air faible
9. Vitesse du vent élevée
10. Quantité élevée de précipitations de 24 heures
11. Taux /de précipitations élevé

Déclenchement de l’alarme météorologique

Lorsque la valeur d'alarme réglée est atteinte, la station émet un bip 5 fois par minute, jusqu'à ce que la valeur sorte de la plage d’alarme.

L'icône d’alarme clignotant indique s’il s’agit d’une alarme LOW ou HIGH.

Appuyez sur n’importe quelle touche pour arrêter la tonalité d’alarme.

L'icône d’alarme clignote, tant que la valeur se trouve dans la plage d’alarme.

Remarque : Si vous souhaitez désactiver l’alarme de manière permanente, appelez le mode d’affichage météorologique, allez à l'élément que vous souhaitez désactiver et appuyez sur la touche « SETTINGS » pour le mettre sur DÉSACTIVÉ.

13. Nettoyage

Nettoyage du collecteur d’eau de pluie

1. Dévissez le collecteur d’eau de pluie en le tournant de 30° dans le sens antihoraire (dans le sens du symbole de « Déverrouillage »).
2. Retirez avec précaution le collecteur d’eau de pluie.
3. Nettoyez-le et éliminez tous les débris ou insectes.
4. Réinstallez le collecteur d’eau de pluie une fois qu’il est propre et complètement sec.

Nettoyage du capteur thermo/hygrométrique

1. Retirez les 2 vis sur la face inférieure de la protection contre le rayonnement.
2. Retirez avec précaution la protection contre les rayonnements.
3. Éliminez avec précaution toute saleté ou insecte du boîtier du capteur. Ne laissez pas que les capteurs à l'intérieur du boîtier se mouillent.
4. Nettoyez la protection contre les rayonnements à l'eau courante, afin d'éliminer les saletés et les insectes.
5. Réinstallez toutes les pièces une fois qu’elles sont propre et complètement sèches.

⚠ **Attention !**

14. Consignes de sécurité et clause de non responsabilité

N'essayez jamais d'ouvrir l'appareil afin de réaliser des réparations ou des transformations. Évitez le contact avec les tensions du secteur. Ne court-circuitez pas le produit. L'appareil n'est pas étanche à l'eau, veuillez l'utiliser uniquement au sec. Protégez-le d'une humidité élevée, de l'eau et de la neige. Maintenez l'appareil éloigné de températures élevées. N'exposez pas l'appareil à des changements de température brusques ou de fortes vibrations, qui pourraient endommager les pièces électroniques. Vérifiez l'appareil avant l'utilisation, pour détecter des dommages. L'appareil ne doit pas être utilisé s'il a reçu un coup ou a été autrement endommagé. Veuillez respecter les dispositions et restrictions nationales.

N'utilisez pas le produit à d'autres fins que celles décrites dans le mode d'emploi. Ce produit n'est pas un jouet. Maintenez-le hors de la portée des enfants ou des personnes handicapées sur le plan mental. Toute réparation ou modification qui n'est pas effectuée par le fournisseur initial entraîne l'annulation de la garantie. L'appareil ne doit être utilisé que par des personnes ayant lu et compris ce manuel. Les spécifications de l'appareil peuvent être modifiées sans indication préalable.

15. Indications de recyclage

Sur cette page, vous trouverez des informations sur la mise au rebut des DEEE par "WD-Plus GmbH". Depuis novembre 2006, lorsque vous achetez un nouvel appareil électrique ou électronique, en payant une „éco-participation", vous participez au financement de la collecte et du recyclage d'un ancien équipement équivalent.

L'éco-participation DEEE correspond à la contribution financière du consommateur à la collecte, à la réutilisation, au recyclage d'un produit usagé équivalent. Son montant varie selon le produit et le type de traitement qu'il nécessite. Le symbole de la poubelle barrée, apposé sur nos produits ou son emballage, indique que ce produit ne doit pas être traité

avec les déchets ménagers. Il doit être remis à un point de collecte approprié pour le recyclage des équipements électriques et électroniques :

• dans les points de distribution en cas d'achat d'un équipement équivalent,
• dans les points de collecte mis à votre disposition localement (déchetterie, collecte sélective, etc.).

"WD-Plus GmbH", via son mandataire Recy'stem Pro, est adhérent de l'Eco Ecosystem qui garantit la collecte, le recyclage et la dépollution de nos appareils électriques usagés, dans le respect des plus hautes exigences environnementales et sociales.

Ecosystem Eco Organisme agréé par les Pouvoirs publics pour la filière DEEE*. "WD-Plus GmbH" est enregistrée dans le Registre National des Producteurs SYDEREP, tenu par l'ADEME, sous le numéro : "FR031263". Pour plus d'informations sur le recyclage de nos produits et pour découvrir le point de collecte le plus proche de chez vous veuillez visiter la page :

ecosystem
recycler c'est protéger

Pour recycler
un équipement électrique

0 809 540 590 Service gratuit + prix appel

www.ecosystem.eco

16. Indications pour l'élimination des batteries

En relation avec la vente de batteries ou de la livraison d'appareils contenants des batteries, le fournisseur est obligé d'informer le client sur les points suivants : Le Client est légalement tenu, en tant qu'utilisateur final, de restituer les batteries usagées. Il peut restituer gratuitement à l'entrepôt d'expédition (adresse d'expédition) du fournisseur des batteries usagées que le fournisseur offre ou a offert comme piles neuves dans son assortiment. Les symboles figurant sur les batteries ont les significations suivantes : Pb = la batterie contient plus de 0,004 % en poids de plomb, Cd = la batterie contient plus de 0,002 % en poids de cadmium, Hg = la batterie contient plus de 0,0005 % en poids de mercure.

Points de collecte sur www.quefairedemesdechets.fr
Privilégiez la réparation ou le don de votre appareil !

Directive DEEE 2012/19/UE
Numéro de registre DEEE : DE 67896761

Par la présente, WD Plus GmbH déclare que l'appareil 305385 est conforme aux exigences essentielles et autres dispositions pertinentes de la directive 2014/53/UE. Pour obtenir une déclaration de conformité complète, adressez-vous à : WD Plus GmbH, Wohlenbergstraße 16, 30179 Hanovre ; https://model.ganzeinfach.de/305385

https://model.ganzeinfach.de/305385

GER: Aktuelle Treiber, Bedienungsanleitungen und sonstige relevante Dokumente zu diesem Produkt finden Sie auf unserer Homepage.

ENG: Current drivers, user manuals and other relevant documents for this product can be found on our homepage.

FRA: Les pilotes actuels, les modes d'emploi et les autres documents relatifs à ce produit sont disponibles sur notre site Internet.

ITA: I driver aggiornati, le istruzioni per l'uso e altri documenti rilevanti per questo prodotto sono disponibili sulla nostra homepage.

ESP: Los controladores actuales, las instrucciones de uso y otros documentos relevantes para este producto se pueden encontrar en nuestra página web.

Notes

Notes

CONTACT US

feedback@ganzeinfach.de

(DE)	0800 72 444 05
	+49 511 / 13221 710
(UK)	+49 511 / 13221 720
(FR)	+49 511 / 13221 730
(IT)	+49 511 / 13221 740
(ES)	+49 511 / 13221 750

MO-FR 9:30am - 18pm CET

brandson-equipment.de

WD Plus GmbH
Wohlenbergstraße 16 · 30179 Hannover, DE
V1.4