BRANDSON
- EQUIPMENT -

User Manual

(DE) 0800 72 444 05
+49 511 / 13221 710
(UK) +49 511 / 13221 720
(FR) +49 511 / 13221 730
(IT) +49 511 / 13221 740
(ES) +49 511 / 13221 750

MON-FRI 9:30am - 18pm CET

https://downloads.ganzeinfach.de/

Ceramic Fan Heater

Mod No: 305830

DE Dieses Produkt ist nur für gut isolierte Räume oder für den gelegentlichen Gebrauch geeignet.

EN This product is only designed for use inside well insulated rooms or for occasional use

Table of contents

1. Deutsch 3

2. English 16

3. Français 28

4. Italiano 41

5. Español 54

⚠ Nutzungs- und Sicherheitshinweise

- Lesen Sie die Anleitung vollständig durch, bevor Sie dieses Produkt verwenden!
- Bevor Sie den Heizlüfter benutzen, prüfen Sie, ob die Spannung, die auf dem Typenschild gekennzeichnet ist, mit Ihrem Stromnetz übereinstimmt!
- Ziehen Sie bitte nicht am Kabel, wenn Sie den Stecker aus der Stromquelle entfernen wollen. Ziehen Sie stets am Stecker selbst!
- Blockieren Sie in keinem Fall den Lüfter des Gerätes. Dies könnte zu einer Beschädigung des Gerätes oder zu einem Brand oder Stromschlag führen!
- Blockieren Sie keinesfalls den Lufteinlass des Heizlüfters!
- Ziehen Sie stets den Stecker aus der Stromquelle, wenn das Gerät nicht verwendet wird! Lassen Sie den Heizlüfter nie unbeaufsichtigt!

- Dieses Gerät gibt in Betrieb starke Wärme ab. Berühren Sie es deshalb nur an den Bedienelementen. Benutzen Sie im Zweifelsfall wärmeresistente Handschuhe.
- Halten Sie brennbare Materialien wie Kissen, Papiere, Kleidung, Vorhänge oder andere leicht brennbare Gegenstände von dem Heizlüfter fern!
- Dieses Gerät ist nur für den privaten Gebrauch bestimmt!
- Achtung! Der Heizlüfter ist nicht dafür geeignet, in kleinen Räumen benutzt zu werden, wenn sie von Personen besetzt sind, die nicht in der Lage sind, eigenständig das Zimmer, den Raum oder das Fahrzeug zu verlassen.
- Die Reinigung und Benutzerwartung dürfen nicht von Kindern ohne Beaufsichtigung durchgeführt werden!

- *VORSICHT*! Einige Teile dieses Produkts können sehr heiß werden und Verbrennungen verursachen. Besondere Vorsicht ist geboten, wenn Kinder oder gebrechliche Personen anwesend sind.
- Tauchen Sie es niemals zur Reinigung ins Wasser. Wischen Sie das Gehäuse mit einem trockenen Tuch ab.
- Stellen Sie das Gerät mindestens 30 cm von anderen Gegenständen auf.
- Verwenden Sie dieses Gerät nur auf einer geraden Oberfläche.
- Trennen Sie das Produkt bei Nichtgebrauch oder Reinigung vom Netz.
- Halten Sie das Produkt von brennbaren Materialen wie Möbel, Vorhänge, Bettwäsche, Kleidung oder z.B. Papier mindestens 90 cm fern.
- Lassen Sie das Kabel niemals heiße oder feuchte Oberflächen berühren.

- Sollten Sie einen Defekt am Netzkabel feststellen, schalten Sie das Gerät nicht an. Wenden Sie sich in diesem Fall an den Hersteller des Produktes.
- Dieses Gerät ist nur für gut isolierte Räume oder für den gelegentlichen Gebrauch geeignet.
- Aufgrund des Kippschutzes auf der Unterseite des Gerätes muss es stets auf einer ebenen und geraden Fläche stehen!
- Das Heizgerät nicht in unmittelbarer Nähe einer Badewanne, einer Dusche oder eines Schwimmbeckens benutzen.
- Wenn die Netzanschlussleitung dieses Gerätes beschädigt wird, muss sie durch den Hersteller oder seinen Kundendienst oder eine ähnlich qualifizierte Person ersetzt werden, um Gefährdungen zu vermeiden.
- Kinder dürfen nicht mit dem Gerät spielen!

- Kinder jünger als 3 Jahre, sind fernzuhalten, es sei denn, sie werden ständig überwacht.
- Dieses Gerät kann von Kindern ab 8 Jahren und darüber, sowie von Personen mit verringerten physischen, sensorischen oder mentalen Fähigkeiten, oder Mangel an Erfahrung und Wissen benutzt werden, wenn sie beaufsichtigt oder bezüglich des sicheren Gebrauchs des Gerätes unterwiesen wurden und die daraus resultierenden Gefahren verstehen. Voraussetzung ist, dass das Gerät in seiner normalen Gebrauchslage platziert oder installiert ist.
- Kinder ab 3 Jahren und jünger als 8 Jahre dürfen nicht den Stecker in die Steckdose stecken, das Gerät nicht regulieren, nicht reinigen und/oder nicht die Wartung durch den Benutzer durchführen.

- Das Heizgerät darf nicht unmittelbar unterhalb einer Wandsteckdose aufgestellt werden.
- Decken Sie die Öffnungen des Gerätes in keinem Fall ab!
- Dieses Produkt ist nur für gut isolierte Räume oder für den gelegentlichen Gebrauch geeignet!

DO NOT COVER/
NICHT ABDECKEN

Vielen Dank, dass Sie sich für ein Produkt von Brandson entschieden haben. Damit Sie lange Freude mit dem erworbenen Gerät haben, lesen Sie sich bitte die nachfolgende Bedienungsanleitung aufmerksam durch. Prüfen Sie vor Inbetriebnahme der gelieferten Ware, ob diese vollständig, fehlerfrei und unbeschädigt ist.

1. Lieferumfang

- Heizlüfter
- Bedienungsanleitung

2. Technische Daten

Spannungsversorgung	220-240 V AC / 50 Hz
Leistungsaufnahme	Stufe 1: 1000 W Stufe 2: 1500 W
Umgebungstemperatur	0°C - 40°C
Eigenschaften	• 5 Temperaturstufen • 2 Heizstufen • Timerfunktion (0-7 Stunden) • Kippschutz

4. Produkt-Details

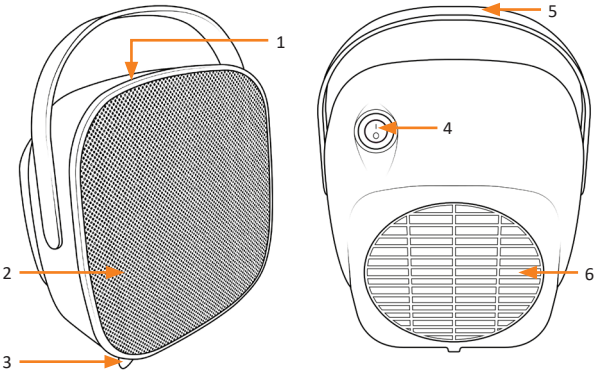

Nr.	Bezeichnung
1	Bedienelemente und Status-LEDs
2	Heizelemente
3	Standfüße
4	Ein/Aus-Schalter
5	Handgriff
6	Lufteinlass

Bedienelemente und Status-LEDs

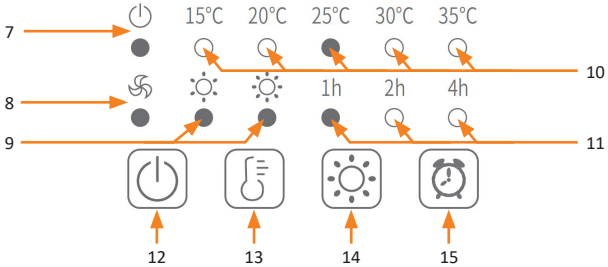

Nr.	Bezeichnung
7	Power Status-LED
8	Ventilator Status-LED
9	Heizstufenanzeige
10	Temperaturstufenanzeige
11	Timeranzeige
12	ON/OFF-Taste
13	Temperaturstufen-Taste
14	Heizstufen-Taste
15	Timer-Taste

5. Inbetriebnahme

Entnehmen Sie das Gerät aus der Verpackung und entfernen Sie jegliches Verpackungsmaterial. Platzieren Sie den Heizlüfter auf einer festen Fläche, um den Kippschutz an der Unterseite nicht auszulösen. Setzen Sie dann bitte den Ein-/Aus-Schalter (4) auf der Rückseite des Heizlüfters auf “OFF” (0) und schließen Sie das Gerät an eine herkömmliche 220-240 V AC Steckdose an. Anschließend können Sie den Ein-/Aus-Schalter (4) auf „EIN“ (1) schalten.

- Um das Gerät zu starten, drücken Sie die „⏻“-Taste auf dem Bedienfeld. Der Heizlüfter beginnt nun kalte Luft auszustoßen.
- Drücken Sie die „🌡“-Taste, um die gewünschte Temperatur einzustellen. Wenn die eingestellte Temperatur höher als die aktuelle Raumteperatur ist, wird der Heizlüfter den Heizvorgang beginnen. Ist die aktuelle Temperatur höher als die eingestellte Temperatur, beginnt das Gerät erst den Heizvorgang, falls die Temperatur unter den eingestellten Wert gefallen ist.
- Das Symbol der Heizstufenanzeige (9) leuchtet. Der Heizlüfter verfügt über 2 Heizstufen. Sobald zwei „☼“-Symbole erscheinen, ist die Heizstufe 2 aktiv.
- Alternativ zur Temperatureinstellung, können Sie direkt die Heizstufentaste „☼„ drücken und der Heizlüfter heizt durchgehend und stoppt nicht mehr bei Erreichen einer bestimmten Temperatur.
- Es lässt sich ferner manuell einstellen, ob Sie Heizstufe 2 oder Heizstufe 1 aktivieren möchten. Drücken Sie das „☼“-Symbol auf dem Bedienfeld.

6. Timerfunktion

Sie können die Timerfunktion durch Drücken der “⏰”-Taste aktivieren. Im Display erscheint die aktuell eingestellte Zeit-Stufe. Sie können zwischen 1- und 7-Stunden in 1-Stunden-Schritten auswählen. Die jeweiligen Schritte und die entsprechend leuchtenden LEDs entnehmen Sie bitte der folgenden Tabelle.

Timer-LEDs	Timerzeit
keine	Timer ausgeschaltet
1 h	Timer 1 Stunde
2 h	Timer 2 Stunden
1 h + 2 h	Timer 3 Stunden
4 h	Timer 4 Stunden
4 h + 1 h	Timer 5 Stunden
4 h + 2 h	Timer 6 Stunden
4 h + 2 h+ 1 h	Timer 7 Stunden

7. Kippschutz

Das Gerät schaltet sich aufgrund des Kippschutzes automatisch ab, sollte es umkippen. Der Heizlüfter darf deshalb nur auf festen und ebenen Flächen aufgestellt werden.

8. Überhitzung

WARNUNG: Um eine Überhitzung des Heizgerätes zu vermeiden, darf das Heizgerät nicht abgedeckt werden.

In der Regel tritt eine Überhitzung nur ein, wenn eine der Öffnungen des Heizlüfters bedeckt, blockiert oder verstopft ist. Dieses Gerät besitzt einen Überhitzungsschutz. Sobald die Überhitzungstemperatur erreicht ist, schaltet sich die Heizung automatisch ab. Sollte das Gerät deswegen ausgeschaltet werden, ziehen Sie den Netzstecker und warten Sie 30 Minuten. Versuchen Sie dann das Gerät wieder einzuschalten. Sollte dies nicht gelingen, wenden Sie sich bitte an den Kundendienst.

Nachdem Sie das Gerät abgeschaltet haben, läuft der Lüfter in der Abkühlphase noch eine Zeit nach, um die warme Luft aus dem Gerät zu fächern.

9. Reinigung und Wartung

Bevor Sie das Produkt reinigen oder warten, trennen Sie es von der Stromversorgung. Verwenden Sie keine aggressiven oder chemischen Reinigungsmittel. Benutzen Sie ein trockenes, weiches Tuch.

Achten Sie bei der Reinigung darauf, dass Sie die Heizelemente und heiße Flächen nicht berühren!

Um den Staubfilter zu reinigen oder zu wechseln, müssen Sie die Klappe an der Rückseite öffnen. Entnehmen Sie den Staubfilter, reinigen Sie diesen und setzen Sie den Filter anschließend wieder ein.

10. Sicherheitshinweise und Haftungsausschluss

Versuchen Sie nie das Gerät zu öffnen, um Reparaturen oder Umbauten vorzunehmen. Vermeiden Sie Kontakt zu den Netzspannungen. Schließen Sie das Produkt nicht kurz. Das Gerät ist nicht für den Betrieb im Freien zugelassen, verwenden Sie es nur im Trockenen. Schützen Sie es vor hoher Luftfeuchtigkeit, Wasser und Schnee. Halten Sie das Gerät von hohen Temperaturen fern. Setzen Sie das Gerät keinen plötzlichen Temperaturwechseln oder starken Vibrationen aus, da dies die Elektronikteile beschädigen könnte.

Prüfen Sie vor der Verwendung das Gerät auf Beschädigungen. Das Gerät sollte nicht benutzt werden, wenn es einen Stoß abbekommen hat oder in sonstiger Form beschädigt wurde. Beachten Sie bitte die nationalen Bestimmungen und Beschränkungen. Nutzen Sie das Gerät nicht für andere Zwecke als die, die in der Anleitung beschrieben sind. Dieses Produkt ist kein Spielzeug. Bewahren Sie es außerhalb der Reichweite von Kindern oder geistig beeinträchtigten Personen auf. Jede Reparatur oder Veränderung am Gerät, die nicht vom ursprünglichen Lieferanten durchgeführt wird, führt zum Erlöschen der Gewährleistungs- bzw. Garantieansprüche. Das Gerät darf nur von Personen benutzt werden, die diese Anleitung gelesen und verstanden haben. Die Gerätespezifikationen können sich ändern, ohne dass vorher gesondert darauf hingewiesen wurde.

11. Entsorgungshinweise

Elektrische und elektronische Geräte dürfen nach der europäischen WEEE Richtlinie nicht mit dem Hausmüll entsorgt werden. Deren Bestandteile müssen getrennt der Wiederverwertung oder Entsorgung zugeführt werden, weil giftige und gefährliche Bestandteile bei unsachgemäßer Entsorgung die Umwelt nachhaltig schädigen können.

Sie sind als Verbraucher nach dem Elektro- und Elektronikgerätegesetz (ElektroG) verpflichtet, elektrische und elektronische Geräte am Ende ihrer Lebensdauer an den Hersteller, die Verkaufsstelle oder an dafür eingerichtete, öffentliche Sammelstellen kostenlos zurückgeben. Einzelheiten dazu regelt das jeweilige Landesrecht. Das Symbol auf dem Produkt, der Betriebsanleitung oder/und der Verpackung weist auf diese Bestimmungen hin. Mit dieser Art der Stofftrennung, Verwertung und Entsorgung von Altgeräten leisten Sie einen wichtigen Beitrag zum Schutz unserer Umwelt.

12. Hinweise zur Batterieentsorgung

Im Zusammenhang mit dem Vertrieb von Batterien oder mit der Lieferung von Geräten, die Batterien enthalten, ist der Anbieter verpflichtet, den Kunden auf folgendes hinzuweisen: Der Kunde ist zur Rückgabe gebrauchter Batterien als Endnutzer gesetzlich verpflichtet. Er kann Altbatterien, die der Anbieter als Neubatterien im Sortiment führt oder geführt hat, unentgeltlich am Versandlager (Versandadresse) des Anbieters zurückgeben. Die auf den Batterien abgebildeten Symbole haben folgende Bedeutung: Pb = Batterie enthält mehr als 0,004 Masseprozent Blei, Cd = Batterie enthält mehr als 0,002 Masseprozent Cadmium, Hg = Batterie enthält mehr als 0,0005 Masseprozent Quecksilber.

Das Symbol der durchgekreuzten Mülltonne bedeutet, dass die Batterie nicht in den Hausmüll gegeben werden darf.

WEEE Richtlinie: 2012/19/EU
WEEE Register-Nr: DE 67896761

Hiermit erklärt die Firma WD Plus GmbH, dass sich das Gerät 305830 in Übereinstimmung mit den grundlegenden Anforderungen und den übrigen einschlägigen Bestimmungen befindet. Eine vollständige Konformitätserklärung erhalten Sie bei: WD Plus GmbH, Wohlenbergstraße 16, 30179 Hannover. Oder auf folgender Internetadresse: *https://downloads.ganzeinfach.de/*

Usage and safety instructions

- Read the manual completely before using the product!
- Before using the fan heater, check whether the voltage indicated on the rating plate matches that of your mains supply!
- Do not pull the cable if you want to disconnect the plug from the power source. Always pull the plug itself!
- Never block the fan of the appliance. This could damage the appliance or result in a fire or electric shock!
- Never block the air inlet of the fan heater!
- Disconnect the plug from the power source if the appliance is not being used! Do not leave the fan heater unattended!

- This appliance emits a lot of heat during operation.
  Therefore, touch only the operating controls. In case of doubt, use heat-resistant gloves.
- Keep flammable materials such as pillows, paper, clothing, curtains or other highly flammable objects away from the fan heater!
- This appliance is intended for personal use only!
- Caution! The fan heater is not suitable to be used in confined areas if they are occupied by persons who are not able to leave the room or the vehicle by themselves.
- Cleaning and user maintenance should not be carried out by children without supervision.

- *CAUTION*! Some parts of the product may become very hot and cause burns. Be very careful if children or frail persons are present.
- Never immerse it in water for cleaning. Wipe the body with a dry cloth.
- Place the appliance at least 30 cm from other objects.
- Use this appliance only on a flat surface.
- Disconnect the product from the mains when not in use or during cleaning.
- Keep the product at least 90 cm away from flammable materials, such as furniture, curtains, bedding, clothing or paper.
- Never allow the cable to come in contact with hot or damp surfaces.

- Do not turn on the appliance if you find a defect in the power cord. Contact the manufacturer of the product in such cases.
- This appliance is suitable only for properly isolated spaces or for occasional use.
- Due to the tilt protection at the bottom, the appliance should always be placed on a flat, level surface!
- Do not use the heater in the immediate vicinity of a bathtub, a shower or a swimming pool.
- If the mains power cable of this appliance is damaged, it should be replaced by the manufacturer, his after-sales service personnel or by an equally qualified person, so as to prevent any risk.
- Children may not play with the appliance!

- Children younger than 3 years must be kept away from it, unless they are constantly supervised.
- This appliance can be operated by children from 8 years of age and above, as well as by people with reduced physical, sensory or mental capacities or who lack knowledge or experience, if they have been supervised or instructed regarding safe use of the appliance, and understand the resultant dangers. This requires that the appliance is placed or installed in its normal usage position.
- Children between 3 and 8 years may not insert the plug into the socket, may not regulate the appliance, may not clean and / or carry out user maintenance.
- The heater must not be placed directly below a wall socket.

- Never cover the openings of the appliance!
- This product is suitable only for well isolated spaces or for occasional use.

DO NOT COVER

Thank you for choosing an Brandson product. Please read the following user manual carefully so as to be able to get the most from the product you have purchased. Before using the product, first check that the delivered item is complete, accurate and undamaged.

1. Scope of delivery

- Fan heater
- User manual

2. Technical data

Power supply	220-240 V AC / 50 Hz
Power consumption	Setting 1: 1000 W Setting 2: 1500 W
Ambient temperature	0°C to 40°C
Features	• 5 temperature settings • 2 heat settings • Timer function (0-7 hours) • Tilt protection

4. Product details

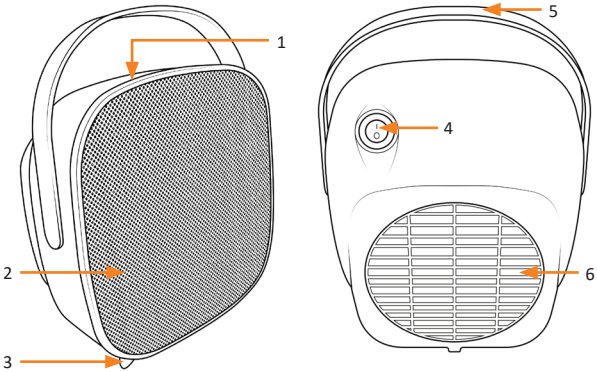

No.	Discription
1	Operating elements and status LEDs
2	Heating elements
3	Stands
4	ON/OFF switch
5	Handle
6	Air inlet

Operating elements and status LEDs

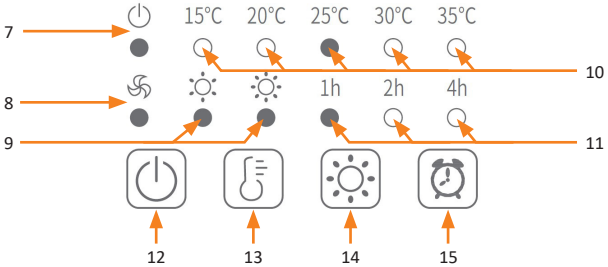

No.	Discription
7	Power Status LED
8	Fan Status LED
9	Heat setting display
10	Temperature setting display
11	Timer display
12	ON / OFF button
13	Temperature setting button
14	Heating setting button
15	Timer button

5. Initial use

Take the appliance out of the package and remove all the packaging material. Place the fan heater on a firm surface so that the tilt protection at the bottom is not pressed. Then please put the On/Off switch (4) at the rear of the fan heater to "OFF" (0) position and connect the appliance to a normal 220-240 V AC mains socket. You can then put the On/Off switch (4) to "ON" position (1).

- To start the appliance, press the "⏻" button on the control panel. The fan heater now starts to emit cold air.
- Press the "" button to adjust the desired temperature. The heater will start heating if the set temperature is higher than the room temperature. If the current temperature is higher than the set temperature, the appliance only starts heating if the temperature falls below the set value.
- The symbol of the heat setting display (9) starts glowing. The fan heater has 2 heat settings. Heat setting 2 is active if two "" symbols are displayed.
- As an alternative to setting the temperature, you can directly press the heat setting button "" and the fan heater heats continuously and does not stop when a certain temperature is reached.
- You can also manually set whether you want to activate heat setting 2 or heat setting 1. Press the "" symbol on the control panel.

6. Timer function

You can enable the timer function by pressing the "" button. The currently configured time setting is displayed. You can select between 1 to 7 hours in increments of 1 hour. Please refer to the following table for the respective steps and the corresponding illuminated LEDs.

Timer LEDs	Timer time
none	Timer switched off
1 h	Timer 1 hour
2 h	Timer 2 hours
1 h + 2 h	Timer 3 hours
4 h	Timer 4 hours
4 h + 1 h	Timer 5 hours
4 h + 2 h	Timer 6 hours
4 h + 2 h+ 1 h	Timer 7 hours

7. Tilt protection

In the event of tipping over, the appliance switches off automatically due to the tilt protection. The fan heater can therefore only be placed on firm and flat surfaces.

8. Overheating

WARNING: The heater should not be covered to avoid overheating.

Overheating generally occurs only if one of the openings of the fan heater is covered, blocked or clogged. This appliance has overheating protection. The heater switches off automatically once the overheating temperature is reached. If the appliance is therefore turned off for this reason, disconnect the plug and wait for 30 minutes. You can then attempt to turn on the appliance once again. If this does not happen, please contact the customer service department. After the appliance it switched off, the fan continues to run for a while in the cooling phase in order to blow the warm air out of the appliance.

9. Cleaning and maintenance

Disconnect the product from the power supply before cleaning or maintenance. Do not use any aggressive or chemical cleaning agents. Use a dry, soft cloth. Ensure that you do not touch the heater elements and hot surfaces when cleaning! You have to open the flap at the back to clean or replace the dust filter. Remove the dust filter, clean it and put the filter back.

10. Safety instructions and disclaimer

Never try to open the appliance to repair or make modifications. Avoid contact with the mains voltage. Do not short-circuit the product. The appliance is not approved for outdoor use. Therefore please use it only in dry surroundings. Protect it from high humidity, water and snow. Keep the product away from high temperatures. Do not expose the product to sudden changes in temperature or strong vibrations, as this could damage the electronic components. Check the product for any damage before using it. The product should not be used if it was subject to impact or has been damaged in some other manner. Please comply with the local regulations and restrictions. Do not use the product for purposes other than those described in the user manual. This product is not a toy. Keep it out of the reach of children or mentally disabled persons. Any repair or modification to the appliance, which is not carried out by the original supplier, will void any warranty and guarantee claims. The appliance should be used only by persons who have read and understood this user manual. The specifications of the product may be changed without any special prior notification.

11. Disposal instructions

In line with the European WEEE directive, electrical and electronic products should not be disposed of along with domestic waste. Their components have to be sent separately for recycling or disposal, as improper disposal of toxic and dangerous components may permanently damage the environment.According to the electrical and electronic equipment act (ElektroG), you are obliged (as a consumer) to return (free of charge) electrical and electronic appliances to the manufacturer, the point of sale or public collection points at the end of their service life. The relevant local laws regulate the details in this regard. The symbol displayed on the product, in the user manual or/and on the packaging refers to these regulations. With this manner of sorting, recycling and disposal of used products, you make an important contribution towards protecting our environment.

12. Instructions for battery disposal

In conjunction with the sale of batteries along with the supply of appliances that include batteries, the supplier is obliged to point out the following to the customer: The customer is legally obliged to return used batteries. He can return used batteries which the supplier offers or has offered as new batteries in his assortment free of charge to the supplier's dispatch warehouse (shipping address). The symbols shown on the batteries indicate the following: Pb = battery contains more than 0.004 percent lead by weight, Cd = battery contains more than 0.002 percent cadmium by weight, Hg = battery contains more than 0.0005 percent mercury by weight.

The symbol of the crossed-out dustbin means that the battery should not be disposed of in household waste.

WEEE directive: 2012/19/EU
WEEE Register no.: DE 67896761

The company WD Plus GmbH hereby certifies that the product 305830 complies with the fundamental requirements and all other relevant stipulations. A complete conformity statement can be obtained from: WD Plus GmbH, Wohlenbergstraße 16, 30179 Hannover. Or from the following Internet address: *https://downloads.ganzeinfach.de/*

⚠ Consignes d'utilisation et de sécurité

- Lisez entièrement le mode d'emploi avant d'utiliser ce produit !
- Avant d'utiliser le ventilateur de chauffage, vérifiez si la tension qui est marquée sur la plaque signalétique correspond à celle de votre réseau électrique !
- Ne tirez pas sur le câble lorsque vous voulez débrancher la fiche de la source électrique. Tirez toujours le connecteur !
- Il est strictement interdit de bloquer le ventilateur de l'appareil. Cela pourrait entrainer une détérioration de l'appareil, un incendie ou un choc électrique !
- Il ne faut en aucun cas bloquer l'entrée d'air du ventilateur de chauffage !
- Débranchez toujours la fiche de la source électrique lorsque l'appareil

n'est pas en service ! Ne laissez jamais le ventilateur de chauffage sans surveillance !

- Cet appareil émet une forte chaleur lorsqu'il est en service. Pour cette raison, vous devez le toucher uniquement au niveau des éléments de commande. En cas de doutes, utilisez des gants thermorésistants.
- Éloignez des objets inflammables comme des coussins, du papier, des vêtements, des rideaux et d'autres objets facilement inflammables du ventilateur de chauffage !
- Cet appareil n'est pas destiné à un usage privé !
- Attention ! L'utilisation du ventilateur de chauffage n'est pas indiqué dans les espaces réduits s'ils sont occupés par des personnes qui ne sont pas en

mesure de quitter la chambre, le local ou le véhicule de façon autonome.

- Le nettoyage et la maintenance ne doivent pas être réalisés par des enfants sans surveillance !
- *ATTENTION* ! Certaines parties de ce produit peuvent devenir très chaudes et provoquer des brûlures. Il faut faire extrêmement attention en cas de présence d'enfants ou de personnes du troisième âge.
- Ne le plongez jamais dans l'eau pour le nettoyer. Essuyez le boîtier avec un chiffon sec.
- Installez l'appareil à une distance de 30 cm au moins des autres objets.
- Utilisez cet appareil uniquement sur une surface rectiligne.
- Débranchez le produit du réseau électrique s'il n'est pas utilisé ou pour des besoins de nettoyage.
- Maintenez le produit à une distance de 90 cm au moins d’objets inflam-

mables comme des meubles, des rideaux, la literie, des vêtements ou par exemple du papier.

- Veillez à ce que le câble ne soit jamais en contact avec des surfaces chaudes ou humides.
- Si vous constatez un défaut sur le câble d'alimentation, ne mettez pas l'appareil en marche. Adressez-vous dans ce cas au fabricant du produit.
- Cet appareil est conçu exclusivement pour des locaux parfaitement isolés pour une utilisation occasionnelle.
- En raison de la protection anti-basculement qui se trouve sur le côté inférieur de l'appareil, celui-ci doit toujours être placé sur une surface plane et rectiligne !
- L'appareil de chauffage ne doit pas être utilisé à proximité immédiate d'une baignoire, d'une douche ou d'une piscine.

- Si le câble de connexion de cet appareil est endommagé, il doit être remplacé par le fabricant ou par son service après-vente ou par une personne présentant une qualification analogue, afin de prévenir les risques.
- Les enfants ne doivent pas jouer avec l'appareil !
- Les enfants de moins de 3 ans doivent être maintenus à distance à moins qu'ils soient constamment surveillés.
- Cet appareil peut être utilisé par des enfants de plus de 8 ans et des personnes avec des capacités physiques, sensorielles ou mentales diminuées, ou un manque d'expérience et de savoir s’ils sont surveillés ou s’ils ont été instruits sur une utilisation sûre de l'appareil et sont conscients des dangers inhérentes à cette utilisation. Il faut toutefois pour cela que l’appareil soit placé ou installé dans sa position de fonctionnement normale.

- Les enfants de 3 ans à 8 ans d'âge ne sont pas autorisés à insérer la fiche dans la prise, à régler l'appareil, à le nettoyer et/ou à réaliser la maintenance qui incombe à l'utilisateur.
- L'appareil de chauffage ne doit pas être installé directement au-dessous d'une prise murale.
- Ne couvrez en aucun cas les ouvertures de l'appareil !
- Ce produit est conçu exclusivement pour des locaux parfaitement isolés pour une utilisation occasionnelle !

DO NOT COVER/
NE PAS COUVRIR

Nous vous remercions d'avoir choisi un produit de Brandson. Pour que vous puissiez tirer le maximum de l'appareil acheté pendant une longue période, veuillez lire attentivement le mode d'emploi suivant. Avant la mise en service du produit livré, vérifiez s'il est complet, sans défauts et intact.

1. Contenu de la livraison

- Ventilateur de chauffage
- Mode d’emploi

2. Caractéristiques techniques

Alimentation électrique	220-240 V CA / 50 Hz
Puissance absorbée	Niveau 1 : 1000 W Niveau 2 : 1500 W
Température ambiante	0°C - 40°C
Propriétés	• 5 niveaux de températures • 2 niveaux de chauffage • Fonction de minuterie (0-7 heures) • Protection contre le basculement

4. Particularités du produit

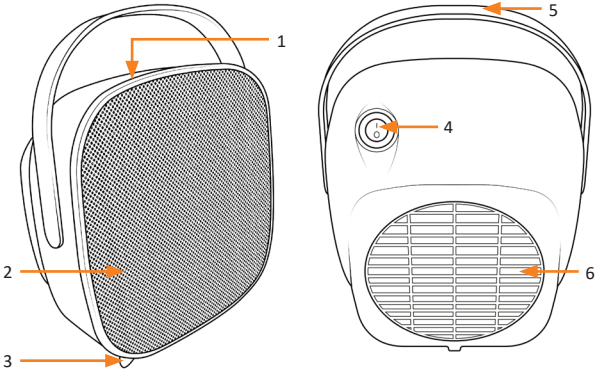

N°	Désignation
1	Elements de commande et LED d'état
2	Éléments chauffants
3	Pieds de support
4	Interrupteur Marche/Arrêt
5	Poignée
6	Entrée d'air

Elements de commande et LED d'état

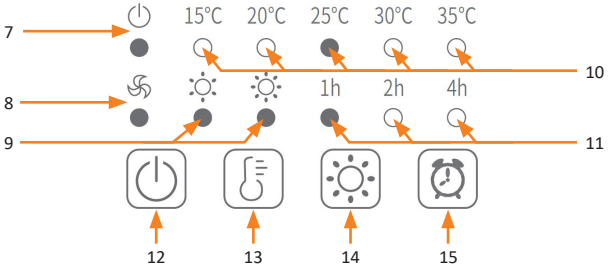

N°	Désignation
7	Voyant d'état d'alimentation
8	Voyant d'état du ventilateur
9	Affichage du niveau de chauffage
10	Affichage du niveau de température
11	Affichage de la minuterie
12	Touche ON/OFF
13	Touche de niveau de température
14	Touche de niveau de chauffage
15	Touche Minuterie

5. Mise en service

Sortez l'appareil de l'emballage et retirez tout matériau d'emballage. Placez le ventilateur de chauffage sur une surface solide pour ne pas déclencher la protection anti-basculement sur le côté inférieur. Veuillez placer l'interrupteur Marche/Arrêt (4) à l'arrière de l'appareil sur « OFF » (0) et raccordez l'appareil sur une prise conventionnelle de 220-240 V CA. Ensuite, vous pouvez mettre l'interrupteur Marche/Arrêt (4) en position « MARCHE » (1).

- Pour démarrer l'appareil, appuyez sur la touche « ⏻ » sur le panneau de commande. Le ventilateur de chauffage commence à produire l'air frais.
- Appuyez sur la touche « 🌡 » pour régler la température souhaitée. Si la température réglée est supérieure à la température ambiante actuelle, le ventilateur de chauffage démarre le processus de chauffage. Si la température actuelle est plus élevée que la température réglée, l'appareil ne démarre le processus de chauffage que si la température est tombée en dessous de la valeur réglée.
- Le symbole de l'affichage de niveau de chauffage (9) est allumé. Le ventilateur a 2 niveaux de chauffage. Une fois que deux symboles « ☼ » s'affichent, le niveau de chauffage 2 est actif.
- En alternative au réglage de la température, vous pouvez appuyer directement sur la touche de niveau de chauffage « ☼ » et le ventilateur de chauffage chauffe en continue et ne s'arrête plus lorsqu'une température définie est atteinte.
- Vous pouvez en outre régler manuellement l'activation du niveau de chauffage 2 ou 1. Appuyez sur le symbole « ☼ » sur le panneau de commande.

6. Fonction de temporisation

Vous pouvez activer la fonction de minuterie en appuyant sur le bouton « ⏰ ». Le niveau de minuterie actuellement réglé s'affiche à l'écran. Vous pouvez choisir entre 1 et 7 heures en incréments de 1 heure. Vous pouvez consulter les niveaux respectifs et les LED allumées correspondantes dans le tableau suivant.

LED de minuterie	Temps de minuterie
néant	Minuterie désactivée
1 h	Minuterie 1 heure
2 h	Minuterie 2 heures
1 h + 2 h	Minuterie 3 heures
4 h	Minuterie 4 heures
4 h + 1 h	Minuterie 5 heures
4 h + 2 h	Minuterie 6 heures
4 h + 2 h+ 1 h	Minuterie 7 heures

7. Protection contre le basculement

Si l’appareil bascule, il s'arrête automatiquement en raison de la protection anti-basculement. Pour cette raison, le ventilateur de chauffage doit seulement être placé sur des surfaces solides.

8. Surchauffe

AVERTISSEMENT : Pour éviter une surchauffe de l'appareil de chauffage, il ne doit pas être couvert.

En règle générale, une surchauffe se manifeste seulement si l'une des ouvertures du ventilateur de chauffage est bloquée ou obstruée. Cet appareil possède une protection contre la surchauffe. Une fois que la température de surchauffe a été atteinte, le chauffage s'arrête automatiquement. Si pour cette raison, l'appareil doit être arrêté, débranchez la fiche secteur et patientez 30 minutes. Essayez ensuite de remettre l'appareil en marche. Si cette méthode ne fonctionne pas, veuillez vous adresser au service après-vente.Une fois que vous avez arrêté l'appareil, le ventilateur continue de tourner en mode refroidissement pendant un certain temps, pour souffler l’air chaud hors de l’appareil.

9. Nettoyage et entretien

Avant le nettoyage ou la maintenance du produit, débranchez-le de l'alimentation électrique. N'utilisez pas de nettoyants agressifs ou chimiques. Utilisez un chiffon sec et doux.

Veillez à ne pas toucher les éléments chauffants et les surfaces chaudes pendant le nettoyage ! Pour nettoyer ou remplacer le filtre de poussière, vous devez ouvrir le clapet à l'arrière de l'appareil. Retirez le filtre de poussière pour le nettoyer et remettez-le en place.

10. Consignes de sécurité et clause de non responsabilité

N'essayez jamais d'ouvrir l'appareil afin de réaliser des réparations ou des transformations. Évitez le contact avec les tensions du secteur. Ne court-circuitez pas le produit. L'appareil n'est pas autorisé pour l'utilisation en extérieur, utilisez-le uniquement au sec. Protégez-le d'une humidité élevée, de l'eau et de la neige. Maintenez l'appareil éloigné de températures élevées. N'exposez pas l'appareil à des changements de température brusques ou de fortes vibrations, qui pourraient endommager les pièces électroniques. Vérifiez l'appareil avant l'utilisation, pour détecter des dommages. L'appareil ne doit pas être utilisé s'il a reçu un coup ou a été autrement endommagé. Veuillez respecter les dispositions et restrictions nationales. N'utilisez pas le produit à d'autres fins que celles décrites dans le mode d'emploi. Ce produit n'est pas un jouet.

Maintenez-le hors de la portée des enfants ou des personnes handicapées sur le plan mental. Toute réparation ou modification qui n'est pas effectuée par le fournisseur initial entraîne l'annulation de la garantie. L'appareil ne doit être utilisé que par des personnes ayant lu et compris ce manuel. Les spécifications de l'appareil peuvent être modifiées sans indication préalable.

11. Indications de recyclage

Sur cette page, vous trouverez des informations sur la mise au rebut des DEEE par "WD-Plus GmbH". Depuis novembre 2006, lorsque vous achetez un nouvel appareil électrique ou électronique, en payant une „éco-participation", vous participez au financement de la collecte et du recyclage d'un ancien équipement équivalent.

L'éco-participation DEEE correspond à la contribution financière du consommateur à la collecte, à la réutilisation, au recyclage d'un produit usagé équivalent. Son montant varie selon le produit et le type de traitement qu'il nécessite.
Le symbole de la poubelle barrée, apposé sur nos produits ou son emballage, indique que ce produit ne doit pas être traité avec les déchets ménagers. Il doit être remis à un point de collecte approprié pour le recyclage des équipements électriques et électroniques :

• dans les points de distribution en cas d'achat d'un équipement équivalent,
• dans les points de collecte mis à votre disposition localement (déchetterie, collecte sélective, etc.).

"WD-Plus GmbH", via son mandataire Recy'stem Pro, est adhérent de l'Eco Ecosystem qui garantit la collecte, le recyclage et la dépollution de nos appareils électriques usagés, dans le respect des plus hautes exigences environnementales et sociales.

Ecosystem Eco Organisme agréé par les Pouvoirs publics pour la filière DEEE*. "WD-Plus GmbH" est enregistrée dans le Registre National des Producteurs SYDEREP, tenu par l'ADEME, sous le numéro : "FR031263". Pour plus d'informations sur le recyclage de nos produits et pour découvrir le point de collecte le plus proche de chez vous veuillez visiter la page :

ecosystem
recycler c'est protéger

Pour recycler
un équipement électrique

0 809 540 590 Service gratuit + prix appel

www.ecosystem.eco

12. Indications pour l'élimination des batteries

En relation avec la vente de batteries ou de la livraison d'appareils contenants des batteries, le fournisseur est obligé d'informer le client sur les points suivants : Le Client est légalement tenu, en tant qu'utilisateur final, de restituer les batteries usagées. Il peut restituer gratuitement à l'entrepôt d'expédition (adresse d'expédition) du fournisseur des batteries usagées que le fournisseur offre ou a offert comme piles neuves dans son assortiment. Les symboles figurant sur les batteries ont les significations suivantes : Pb = la batterie contient plus de 0,004 % en poids de plomb, Cd = la batterie contient plus de 0,002 % en poids de cadmium, Hg = la batterie contient plus de 0,0005 % en poids de mercure.

FR

Cet appareil, ses accessoires, piles et cordons se recyclent

À DÉPOSER EN MAGASIN

OU

À DÉPOSER EN DÉCHÈTERIE

Points de collecte sur www.quefairedemesdechets.fr
Privilégiez la réparation ou le don de votre appareil !

Directive DEEE: 2012/19/EU
N° d'enregistrement DE: 67896761

La société WD Plus GmbH déclare par la présente que l'appareil 305830 est conforme aux exigences fondamentales et aux autres dispositions pertinentes de la directive. Pour obtenir une déclaration de conformité complète, adressez-vous à : WD Plus GmbH, Wohlenbergstraße 16, 30179 Hanovre. Ou sur le site Internet suivant : *https://downloads.ganzeinfach.de/*

⚠ Istruzioni per l'uso e indicazioni di sicurezza

- Leggere le istruzioni attentamente prima di utilizzare questo prodotto.
- Prima di utilizzare il termoventilatore, verificare che la tensione contrassegnata sulla targhetta tipo corrisponda a quella della propria rete elettrica.
- Non tirare il cavo quando si desidera togliere la spina dalla presa. Tirare sempre la spina stessa!
- Non bloccare in nessun caso il ventilatore dell'apparecchio. Ciò potrebbe causare il danneggiamento dell'apparecchio o comportare un incendio o una scossa elettrica.
- Non bloccare assolutamente l'ingresso d'aria del termoventilatore.
- Quando l’apparecchio non viene utilizzato, togliere sempre la spina dalla presa. Non lasciare mai il termoventilatore incustodito.

- Questo apparecchio rilascia forte calore durante il funzionamento. Pertanto toccarlo solo sugli elementi di comando. In caso di dubbio indossare guanti resistenti al calore.
- Tenere lontani dal termoventilatore materiali infiammabili quali cuscini, carta, vestiti, tende o altri oggetti facilmente infiammabili.
- Questo apparecchio è destinato esclusivamente all'uso privato.
- Attenzione! Non utilizzare il termoventilatore in stanze piccole, quando sono occupate da persone che non sono in grado di lasciare la stanza, il locale o il veicolo autonomamente.
- Gli interventi di pulizia e manutenzione da parte dell'utente possono essere eseguiti dai bambini soltanto sotto adeguata sorveglianza.

- *CAUTELA*! Alcune parti del prodotto possono riscaldarsi notevolmente e causare ustioni. Prestare particolare attenzione quando sono presenti bambini o persone inferme.
- Non immergere l'apparecchio nell'acqua per eseguirne la pulizia. Strofinare il corpo con un panno asciutto.
- Posizionare l'apparecchio ad una distanza minima di 30 cm da altri oggetti.
- Utilizzare il prodotto solo su una superficie diritta.
- Togliere l'apparecchio dalla rete in caso di non utilizzo o pulizia.
- Tenere lontano il prodotto di almeno 90 cm da materiali infiammabili come mobili, tende, biancheria da letto, vestiti o carta, ad esempio.

- Fare in modo che il cavo non entri in contatto con superfici calde o bagnate.
- In presenza di difetti al cavo di alimentazione, non accendere l'apparecchio. In tal caso rivolgersi al produttore dell'apparecchio.
- Questo apparecchio è adatto esclusivamente per l'uso in locali ben isolati o per l'uso occasionale.
- Grazie alla protezione anti-ribaltamento sul lato inferiore dell'apparecchio, quest'ultimo deve essere posizionato sempre su una superficie piana e diritta.
- Non utilizzare il riscaldatore nelle immediate vicinanze di una vasca da bagno, una doccia o una piscina.
- Se il cavo di alimentazione di questo apparecchio è danneggiato deve essere sostituito dal produttore o dal servizio clienti o da una persona con qualifica simile al fine di evitare pericoli.

- L'apparecchio non è un giocattolo!
- Tenere lontani bambini di età inferiore ai 3 anni, a meno che non siano costantemente sorvegliati.
- Questo apparecchio può essere utilizzato da bambini a partire dagli 8 anni di età e da persone con limitate capacità fisiche, sensoriali o cognitive o prive di esperienza e conoscenza, premesso che ricevano precise istruzioni sull'utilizzo dell'apparecchio e comprendano i rischi che ne derivano. Il prerequisito è che l'unità sia collocata o installata nella sua normale posizione d'uso.
- I bambini dai 3 agli 8 anni non possono inserire la spina nella presa, regolare l'apparecchio, pulirlo e/o eseguire la manutenzione tramite l'utente.
- Il riscaldatore non può essere posizionato direttamente sotto una presa da parete.

- Non coprire in nessun caso le aperture dell'apparecchio.
- Questo prodotto è adatto esclusivamente per l'uso in locali ben isolati o per l'uso occasionale.

DO NOT COVER/
NON COPRIRE

Grazie per aver scelto un prodotto di Brandson. Per utilizzare con soddisfazione e a lungo il prodotto acquistato, si prega di leggere attentamente le seguenti istruzioni per l'uso. Prima della messa in funzione della merce consegnata, verificare che sia integra, esente da difetti e non danneggiata.

1. Contenuto della confezione

- Termoventilatore
- Istruzioni per l'uso

2. Dati tecnici

Alimentazione di tensione	220-240 V AC / 50 Hz
Potenza assorbita	Livello 1: 1000 W Livello 2: 1500 W
Temperatura ambiente	da 0°C a 40°C
Caratteristiche	• 5 livelli di temperatura • 2 livelli di calore • Funzione timer (0-7 ore) • Protezione anti-ribaltamento

4. Dettagli del prodotto

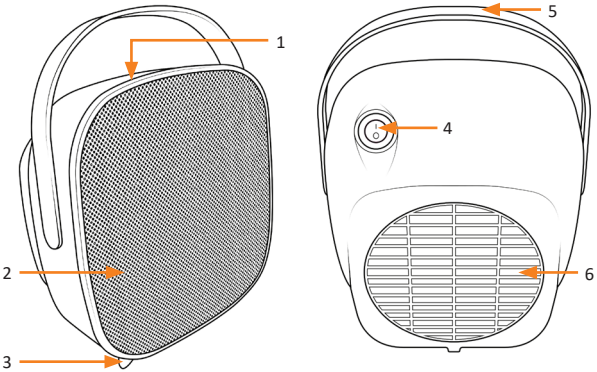

Nr.	Descrizione
1	Elementi di comando e LED di stato
2	Elementi riscaldanti
3	Piedini d'appoggio
4	Interruttore On/Off
5	Impugnatura
6	Ingresso aria

Elementi di comando e LED di stato

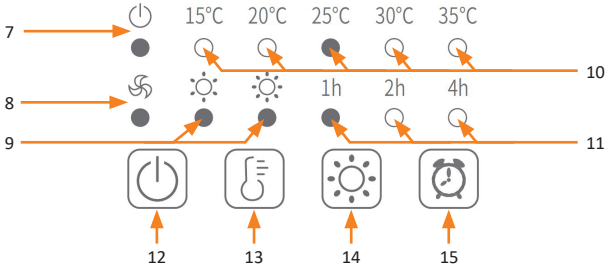

Nr.	Descrizione
7	LED di stato power
8	LED di stato ventilatore
9	Indicatore del livello di calore
10	Indicatore del livello della temperatura
11	Indicatore del timer
12	Tasto ON/OFF
13	Tasto per i livelli della temperatura
14	Tasto per i livelli di calore
15	Tasto Timer

5. Messa in funzione

Rimuovere il prodotto dall'imballaggio e allontanare qualsiasi materiale d'imballaggio. Posizionare il termoventilatore su una superficie robusta per non fare scattare la protezione anti-ribaltamento sul lato inferiore. Quindi, impostare l'interruttore on/off (4) sul retro del termoventilatore su "OFF" (0) e collegare l'apparecchio a una presa convenzionale 220-240 V AC. Successivamente è possibile posizionare l'interruttore on/off (4) su "ON" (1).

- Per accendere l'apparecchio, premere il tasto “” sul pannello di controllo. Il termoventilatore inizia a espellere aria fredda.
- Premere il tasto “” per impostare la temperatura desiderata. Se la temperatura impostata è superiore alla temperatura attuale nella stanza, il termoventilatore inizierà il processo di riscaldamento. Se la temperatura attuale è superiore a quella impostata, l'apparecchio inizia a riscaldare solo se la temperatura scende sotto il valore impostato.
- Il simbolo dell’indicatore del livello di calore (9) si illumina. Il termoventilatore dispone di 2 livelli di calore. Non appena appaiono due simboli “”, è attivo il livello di calore 2.
- In alternativa all'impostazione della temperatura, è possibile premere direttamente il tasto del livello di calore “” e il termoventilatore riscalderà continuamente senza fermarsi quando raggiunge una certa temperatura.
- È possibile anche eseguire l'impostazione manualmente se si desidera attivare il livello di calore 1 o 2. A tale scopo, premere il simbolo “” sul pannello di controllo.

6. Funzione timer

La funzione timer può essere attivata premendo il tasto "". Nel display appare il timer attualmente impostato. È possibile scegliere tra 1 e 7 ore con incrementi di 1 ora. Fare riferimento alla seguente tabella per conoscere i relativi passaggi e sapere che LED che si illuminano di conseguenza.

LED Timer	Tempo di impostazione del timer
nessuno	Timer spento
1 h	Timer di 1 ora
2 h	Timer di 2 ore
1 h + 2 h	Timer di 3 ore
4 h	Timer di 4 ore
4 h + 1 h	Timer di 5 ore
4 h + 2 h	Timer di 6 ore
4 h + 2 h+ 1 h	Timer di 7 ore

7. Protezione anti-ribaltamento

Per via della protezione anti-ribaltamento, l'apparecchio si spegne automaticamente. Pertanto, il termoventilatore può essere collocato solo su superfici solide e piane.

8. Surriscaldamento

AVVISO: Per evitare il surriscaldamento del riscaldatore, non coprirlo.

Di norma il surriscaldamento si verifica unicamente se una delle aperture del termoventilatore è coperta, bloccata o intasata. Questo apparecchio possiede una protezione anti-surriscaldamento. Non appena viene raggiunta la temperatura di surriscaldamento, il riscaldamento si spegne automaticamente. Se, per questo motivo, l'apparecchio dovesse essere spento, disinserire la spina e attendere 30 minuti. Tentare quindi di riaccendere l'apparecchio. Se ciò non fosse possibile, rivolgersi al servizio clienti.

Dopo aver spento l'apparecchio, il ventilatore continua a funzionare nella fase di raffreddamento per convogliare l'aria calda fuori dall'unità.

9. Pulizia e manutenzione

Prima di pulire o sottoporre a manutenzione il prodotto, staccarlo dall'alimentazione elettrica. Non usare detergenti aggressivi o chimici. Utilizzare un panno morbido e asciutto.

Durante la pulizia prestare attenzione a non toccare gli elementi riscaldanti e le superfici calde!

Per pulire o sostituire il filtro della polvere, aprire lo sportellino sul retro. Rimuovere il filtro della polvere, pulirlo e successivamente reinserire il filtro.

10. Avvertenze di sicurezza ed esclusione della responsabilità

Non tentare mai di aprire l'apparecchio per effettuare riparazioni o trasformazioni. Evitare il contatto con le tensioni di rete. Non cortocircuitare il prodotto. L'apparecchio non può essere usato all'aperto, utilizzarlo solo in luoghi asciutti. Proteggerlo da elevata umidità dell'aria, acqua e neve. In ogni caso, tenere l'apparecchio lontano da elevate temperature. Non esporre l'apparecchio a improvvisi sbalzi termici o forti vibrazioni in quanto potrebbero danneggiarsi le parti elettroniche. Prima di utilizzare l'apparecchio verificare la presenza di eventuali danneggiamenti. Non utilizzare l'apparecchio se ha subito un urto o è stato danneggiato in un altro modo. Rispettare le normative e limitazioni nazionali.

Utilizzare l'apparecchio unicamente per gli scopi descritti nelle istruzioni. Questo prodotto non è un giocattolo. Conservarlo fuori dalla portata di bambini o persone con capacità mentali limitate. Ogni riparazione o modifica all'apparecchio non effettuata dal fornitore originale comporta l'estinzione dei diritti di garanzia. L'apparecchio può essere utilizzato solo da persone che hanno letto e compreso le presenti istruzioni. Le specifiche dell'apparecchio possono cambiare senza preavviso.

11. Indicazioni per lo smaltimento

Secondo la direttiva europea RAEE, le apparecchiature elettriche ed elettroniche non possono essere smaltite con i rifiuti domestici. I loro componenti devono essere consegnati separatamente al centro di riciclaggio o smaltimento, in quanto gli eventuali componenti tossici e pericolosi possono inquinare permanentemente l'ambiente in caso di smaltimento improprio.

Secondo la legge sulle apparecchiature elettriche ed elettroniche (ElektroG) il consumatore è tenuto a restituire gratuitamente tali apparecchi al termine della loro vita al produttore, al punto vendita o a punti di raccolta pubblici allestiti appositamente. Dettagli in merito sono regolati dalla rispettiva legge nazionale. Il simbolo riportato sul prodotto, le istruzioni per l'uso e/o la confezione indicano tali disposizioni. Con questo tipo di differenziazione dei materiali, con il riciclaggio e lo smaltimento di apparecchi vecchi, l'utente dà un importante contributo alla tutela dell'ambiente.

12. Note sullo smaltimento delle batterie

Con la vendita di batterie o con la consegna di apparecchi che contengono batterie, il fornitore è tenuto a richiamare l'attenzione del cliente su quanto segue: Quale utente finale, il cliente è obbligato per legge a restituire le batterie usate. Può restituire gratuitamente le batterie vecchie, che il fornitore tiene o ha tenuto nel proprio assortimento come batterie nuove, presso il magazzino (indirizzo di spedizione) del fornitore. I simboli riportati sulle batterie hanno il seguente significato: Pb = la batteria contiene più dello 0,004% in peso di piombo, Cd = la batteria contiene più dello 0,002% in peso di cadmio, Hg = la batteria contiene più dello 0,0005% in peso di mercurio.

Il simbolo del cassonetto barrato significa che la batteria non deve essere smaltita come rifiuto domestico.

Direttiva RAEE: 2012/19/UE
Numero reg. RAEE: DE 67896761

Con la presente la ditta WD Plus GmbH dichiara che l'apparecchio 305830 è conforme ai requisiti essenziali e alle rimanenti disposizioni in materia. Una dichiarazione di conformità completa è disponibile presso: WD Plus GmbH, Wohlenbergstraße 16, 30179 Hannover. o sul seguente sito web: *https://downloads.ganzeinfach.de/*

⚠ Instrucciones de uso y seguridad

- ¡Lea estas instrucciones en su totalidad antes de poner en funcionamiento este aparato!
- Antes de utilizar el calefactor, compruebe que la tensión indicada en la placa de características coincide con la de su red.
- No tire del cable cuando desee desenchufarlo del suministro de corriente. ¡Tire siempre del propio enchufe!
- No bloquee en ningún caso el ventilador del aparato. Esto podría dañar el aparato o dar lugar a una descarga eléctrica o un incendio.
- ¡No bloquee en ningún caso la entrada de aire del calefactor!
- Desconecte siempre el aparato del suministro de corriente cuando no vaya a utilizar el aparato.

¡No deje el calefactor sin supervisión!

- El aparato emite mucho calor durante el funcionamiento. Toque solo los elementos de mando. Si es necesario, utilice manoplas de cocina resistentes al calor.
- ¡Mantenga materiales inflamables como cojines, papel, ropa, cortinas y otros lejos del calefactor!
- El aparato solo se ha concebido para un uso privado.
- ¡Atención! No utilice el calefactor en espacios pequeños en presencia de personas que no sean capaces de abandonar la estancia o el vehículo por sus propios medios.
- ¡Los niños no podrán llevar a cabo la limpieza ni tareas de mantenimiento sin supervisión!

- *¡PRECAUCIÓN*! Algunas partes de este producto pueden calentarse mucho y causar quemaduras. Preste especial atención cuando utilice el aparato en presencia de niños o personas vulnerables.
- No lo sumerja nunca en agua para limpiarlo. Limpie la carcasa con un paño suave.
- Coloque el aparato al menos a 30 cm de otros objetos.
- Utilice el aparato solo sobre superficies lisas.
- Desenchúfelo de la red cuando no lo vaya a usar o durante la limpieza.
- Mantenga una distancia mínima de 90 cm entre el aparato y materiales inflamables como muebles, cortinas, ropa de cama, prendas de vestir o papel.

- No deje que el cable entre en contacto con ninguna superficie caliente o húmeda.
- No encienda el aparato si detecta un defecto en el cable de red. En ese caso, diríjase al fabricante del producto.
- Este aparato solo está concebido para espacios bien aislados y un uso esporádico.
- Debido a la protección contra vuelcos en la parte inferior del aparato, este debe estar siempre colocado sobre una superficie lisa y plana.
- No use el calefactor cerca de bañeras, duchas o piscinas.
- Para evitar riesgos, los cables de red dañados solo deben ser sustituidos por el fabricante, un servicio de atención al cliente o una persona con una cualificación similar.
- ¡No deje que los niños jueguen con el aparato!

- Mantenga a los niños menores de 3 años alejados del aparato, a menos que estén bajo supervisión.
- Este aparato puede ser utilizado por niños a partir de 8 años y personas con capacidades físicas, sensoriales o mentales reducidas o falta de experiencia y conocimientos cuando se encuentren bajo supervisión o hayan sido instruidos en relación con el uso seguro del aparato y los peligros que pueden derivarse del mismo. El requisito es que el aparato esté colocado o instalado en su posición de uso normal.
- Los niños entre 3 y 8 años no podrán enchufar el aparato, ajustarlo, limpiarlo ni realizar labores de mantenimiento.
- No coloque el calefactor directamente debajo de un enchufe en la pared.

- ¡No cubra en ningún caso las aberturas del aparato!
- ¡Este aparato solo se ha concebido para espacios bien aislados y un uso esporádico!

DO NOT COVER/
NO CUBRIR

Muchas gracias por escoger un producto de Brandson. Para que pueda disfrutar de su adquisición, le rogamos que lea atentamente las siguientes instrucciones de uso. Antes de ponerlo en marcha, compruebe que el producto suministrado no presenta defectos ni daños.

1. Contenido

- Calefactor
- Instrucciones de uso

2. Datos técnicos

Suministro de energía	220-240 V CA / 50 Hz
Consumo de potencia	Nivel 1: 1000 W Nivel 2: 1500 W
Temperatura ambiental	de 0 °C a 40 °C
Propiedades	• 5 niveles de temperatura • 2 niveles de calefacción • Función de temporizador (0-7 horas) • Protección contra vuelcos

4. Detalles del producto

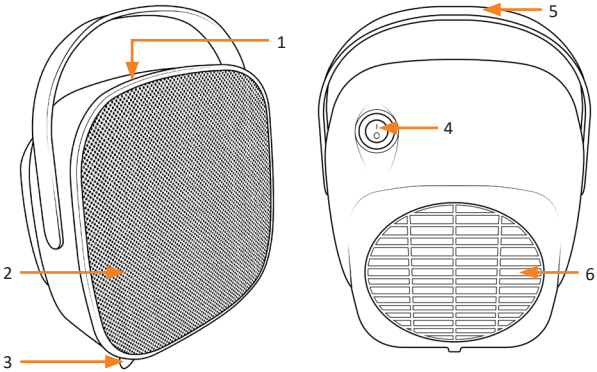

N.º	Denominación
1	Elementos de mando y LED de estado
2	Elementos calentadores
3	Pies de apoyo
4	Interruptor de encendido/apagado
5	Mango
6	Entrada de aire

Elementos de mando y LED de estado

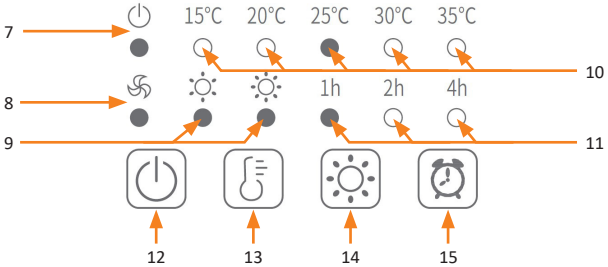

N.º	Denominación
7	LED de estado
8	LED de estado del ventilador
9	Indicador del nivel de calor
10	Indicador del nivel de temperatura
11	Indicador del temporizador
12	Botón ON/OFF
13	Botón de los niveles de temperatura
14	Botón de los niveles de calor
15	Botón del temporizador

5. Puesta en marcha

Saque el aparato del embalaje y retire todo el material de embalaje. Coloque el calefactor en una superficie resistente para evitar que se active la protección contra vuelcos en la parte inferior. Coloque el interruptor de encendido/apagado (4) en la parte posterior del calefactor en la posición «OFF» (0) conecte el aparato a un enchufe debidamente conectado de 220-240 V C. A continuación puede desplazar el interruptor de encendido/apagado (4) en la posición «ENCENDIDO» (1).

- Para encender el aparato, pulse el botón «» en el panel de mando. El calefactor empezará a expulsar aire frío.
- Pulse el botón «» para configurar la temperatura deseada. Si la temperatura configurada es más alta que la temperatura en la estancia, el calefactor empezará a calentar. Si la temperatura real es más alta que la temperatura configurada, el calefactor empezará a calentar cuando la temperatura baje por debajo del valor configurado.
- Se iluminará el símbolo del indicador del nivel de calor (9). El calefactor dispone de dos niveles de temperatura. El nivel de temperatura 2 estará activo cuando aparezcan dos símbolos "".
- Como alternativa al ajuste de la temperatura puede pulsar directamente el botón del nivel de calor «» y el calefactor calentará de forma continuada y no se detendrá al alcanzar una determinada temperatura.
- Además, también puede configurar manualmente si desea activar el nivel de temperatura 1 o 2. Pulse el símbolo « » en el panel de mando.

6. Función de temporizador

Puede activar la función de temporizador pulsando el botón "". En la pantalla aparecerá el nivel configurado de tiempo. Podrá seleccionar entre 1 y 7 horas en pasos de 1 hora. Encontrará en la tabla siguiente los pasos e información sobre los LED.

LED del temporizador	Tiempo del temporizador
Ninguna	Temporizador apagado
1 h	Temporizador 1 hora
2 h	Temporizador 2 horas
1 h + 2 h	Temporizador 3 horas
4 h	Temporizador 4 horas
4 h + 1 h	Temporizador 5 horas
4 h + 2 h	Temporizador 6 horas
4 h + 2 h+ 1 h	Temporizador 7 horas

7. Protección contra vuelcos

Si se cae, el aparato se apaga de forma automática gracias a la protección antivuelco. Por ese motivo, utilice el calefactor solo sobre superficies resistentes y planas.

8. Sobrecalentamiento

ADVERTENCIA: No cubra el aparato para evitar que se sobrecaliente.

Por lo general, solo se producen sobrecalentamientos cuando se cubre, bloquea u obstruye una de las aberturas del aparato. El aparato cuenta con una protección contra sobrecalentamientos. Se apaga automáticamente cuando se alcanza la temperatura de sobrecalentamiento. Si el aparato se apaga por ese motivo, desenchúfelo y espere 30 minutos. Vuelva a intentar encender el aparato. Si no se enciende, diríjase al servicio de atención al cliente.

Tras apagar el aparato, el calefactor seguirá funcionando en la fase de enfriamiento para soplar el aire caliente fuera del aparato.

9. Limpieza y mantenimiento

Desconecte el aparato de la red de alimentación antes de limpiarlo o mantenerlo. No utilice productos de limpieza químicos o agresivos. Utilice un paño seco y suave.

Durante la limpieza, preste atención para no tocar los elementos calentadores y las superficies calientes.

Abra la cubierta en la parte posterior para limpiar o sustituir el filtro de polvo. Retire el filtro de polvo, límpielo y vuelva a colocarlo.

⚠ 10. Advertencias de seguridad y exoneración de responsabilidad

No intente abrir el dispositivo para realizar reparaciones o modificaciones. Evite el contacto con la red eléctrica. No produzca un cortocircuito en el producto. El dispositivo no admite la operación en exteriores, utilícelo solo en entornos secos. Protéjalo contra la humedad, el agua y la nieve. Manténgalo protegido de las altas temperaturas. No lo someta a cambios de temperatura repentinos o fuertes vibraciones porque esto puede dañar las partes electrónicas. Antes del uso del dispositivo, compruebe si hay daños. No debe usarse el dispositivo, si ha recibido golpes o ha sido dañado de alguna forma. Cumpla con las determinaciones y limitaciones nacionales. No use el dispositivo para usos diferentes de los descritos en el manual de instrucciones. Este producto no es un juguete.

Consérvelo fuera del alcance de los niños o de personas con las capacidades físicas disminuidas. Cualquier reparación o cambio en el dispositivo que no haya sido llevado a cabo por el proveedor da lugar a la rescisión de los derechos de garantía. El dispositivo solo debe ser utilizado por personas que han leído y entendido este manual. Las especificaciones del dispositivo pueden cambiarse sin que sea necesario realizar un aviso previo.

11. Indicaciones de eliminación

Los dispositivos eléctricos y electrónicos no deben eliminarse con los residuos domésticos según la directiva europea WEEE. Sus componentes deben separarse para el reciclaje o su eliminación, ya que los componentes peligrosos y venenosos pueden producir daños al medio ambiente en caso de una eliminación inadecuada. Como usuario, está obligado por la ley de dispositivos eléctricos y electrónicos a reenviar de forma gratuita los dispositivos eléctricos y electrónicos al final de su vida útil al fabricante, al punto de venta o al punto de recogida público especificado. La legislación de cada país tiene sus propias disposiciones al respecto. El símbolo en el producto, en el manual de instrucciones o en el embalaje indica estas determinaciones. Gracias a este tipo de separación de los materiales, aprovechamiento y eliminación de dispositivos antiguos se realiza una aportación importante al medio ambiente.

12. Indicaciones sobre la eliminación de las pilas

En lo que respecta a la distribución de las pilas o el suministro de dispositivos con pilas, el proveedor está obligado a informar al cliente de lo siguiente: En calidad de usuario final, el cliente está legalmente obligado a devolver las pilas usadas. Puede reenviar las pilas usadas que el proveedor le haya suministrado como pilas nuevas en sus productos gratuitamente al almacén de envío (dirección de envío). Los símbolos mostrados en la pilas tienen los siguientes significados: Pb = La pila contiene más de un 0,004 % de su peso en plomo, Cd = La pila contiene más de un 0,002 % de su peso en Cadmio, Hg = La pila contiene más de un 0,0005 % de su peso en mercurio.

El símbolo del contenedor tachado significa que no debe arrojarse la pila a la basura doméstica.

Directiva WEEE: 2012/19/UE
Número de registro WEEE: DE 67896761

La empresa WD Plus GmbH declara por la presente que el aparato 305830 satisface los requisitos esenciales y el resto de disposiciones pertinentes. Solicite una declaración de conformidad completa en: WD Plus GmbH, Wohlenbergstraße 16, 30179 Hannover (Alemania). O en nuestra dirección de internet: *https://downloads.ganzeinfach.de/*

Model identifier(s): WDP-305830						
Item	Symbol	Value	Unit	Item	Unit	
Heat output				**Type of heat input, for electric storage local space heaters only (select one)**		
Nominal heat output	P_{nom}	1,5	kW	manual heat charge control, with integrated thermostat	No	
Minimum heat output (indicative)	P_{min}	1,1	kW	manual heat charge control with room and/or outdoor temperature feedback	No	
Maximum continuous heat output	$P_{max,c}$	1,5	kW	electronic heat charge control with room and/or outdoor temperature feedback	No	
Auxiliary electricity consumption				fan assisted heat output	No	
At nominal heat output	el_{max}	0,000	kW	Type of heat output/room temperature control (select one)		
At minimum heat output	el_{min}	0,000	kW	single stage heat output and no room temperature control	No	
In standby mode	el_{sb}	0,000	kW	Two or more manual stages, no room temperature control	No	
				with mechanic thermostat room temperature control	No	
				with electronic room temperature control	Yes	
				electronic room temperature control plus day timer	No	
				electronic room temperature control plus week timer	No	
				Other control options (multiple selections possible)		
				room temperature control, with presence detection	No	
				room temperature control, with open window detection	No	
				with distance control option	No	
				with adaptive start control	No	
				with working time limitation	Yes	
				with black bulb sensor	No	
Contact details				WD Plus GmbH Wohlenbergstraße 16 · 30179 Hannover		

BRANDSON

- EQUIPMENT -

WD Plus GmbH
Wohlenbergstraße 16 · 30179 Hannover
Germany
V1.4