BRANDSON®

- EQUIPMENT -

BEDIENUNGSANLEITUNG
USER MANUAL

BEWÄSSERUNGSSTEUERUNG
IRRIGATION CONTROL

Mod.-Nr.: 306616

Table of contents

1. Deutsch 3
2. English 22
3. Français 39
4. Italiano 59
5. Español 77

https://model.ganzeinfach.de/306616

GER: Aktuelle Treiber, Bedienungsanleitungen und sonstige relevante Dokumente zu diesem Produkt finden Sie auf unserer Homepage.

ENG: Current drivers, user manuals and other relevant documents for this product can be found on our homepage.

FRA: Les pilotes actuels, les modes d'emploi et les autres documents relatifs à ce produit sont disponibles sur notre site Internet.

ITA: I driver aggiornati, le istruzioni per l'uso e altri documenti rilevanti per questo prodotto sono disponibili sulla nostra homepage.

ESP: Los controladores actuales, las instrucciones de uso y otros documentos relevantes para este producto se pueden encontrar en nuestra página web.

Vielen Dank, dass Sie sich für ein Produkt von Brandson entschieden haben. Damit Sie auch Freude mit dem erworbenen Gerät haben, lesen Sie sich bitte die nachfolgende Kurzanleitung aufmerksam durch. Prüfen Sie vor Inbetriebnahme der gelieferten Ware, ob diese vollständig, fehlerfrei und unbeschädigt ist.

1. Lieferumfang

- Bewässerungssteuerung
- Bedienungsanleitung

2. Technische Daten

Betriebsspannung	2,3V - 3,3V DC
Batterietyp	2x 1,5V AAA Batterie
Anschlüsse	• Wasseranschluss 3/4” (Eingang/ ohne Adapter) • Wasserauslass 3/4” (Ausgang/ ohne Adapter)
Abmessungen (H x B x T)	112mm x 110mm x 61mm
Wasserdruck	0,5 - 8 bar (7 psi - 116 psi)
max. Durchflussmenge	34,8L/min (9.2Gal/min)
IP-Schutzklasse	IP54
Arbeitstemperatur	3°C - 50°C (37,4°F - 122°F)
Features	• Manueller Betrieb • Einstellbares Bewässerungsprogramm

3. Produkt-Details

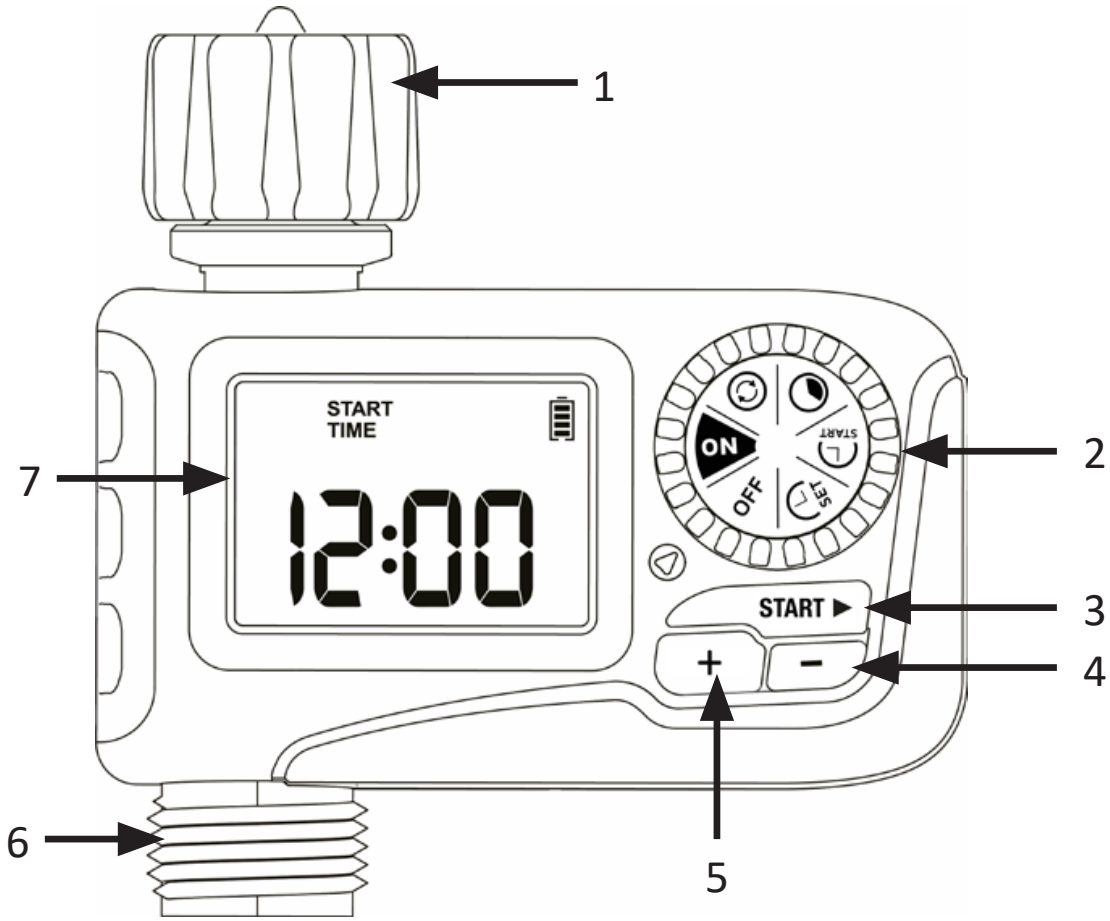

1	Wasserhahnanschluss
2	Wahlrad
3	“START”-Taste
4	“-”-Taste
5	“+”-Taste
8	Wasserausgang (Schlauchanschluss)
9	Display

ON	Zeitschaltuhr bewässert nach Ihrem individuellen Zeitplan
OFF	Bewässerung abschalten
Set Clock (SET)	Umschalten 12H/24H und Einstellen der aktuellen Uhrzeit
Start Time (START)	Einstellen der ersten Bewässerungsstartzeit
How Long ( )	Bestimmen Sie die Bewässerungsdauer
How Often ( )	Wählen Sie, wie oft Sie bewässern

Tastenfunktionen

Taste	**Funktion**
Wahlrad	Zeitschaltuhr bewässert nach Ihrem individuellen Zeitplan
“START”	Bestätigungstaste, um zum nächsten/vorherigen Schritt zu gelangen oder zum manuellen Bewässerungsmodus.
“+”	Zeit und Systemeinstellung anpassen oder Bewässerung verzögern Programm.
“-”	Zeit und Systemeinstellungen anpassen

4. Batteriewechsel / Batterien einlegen

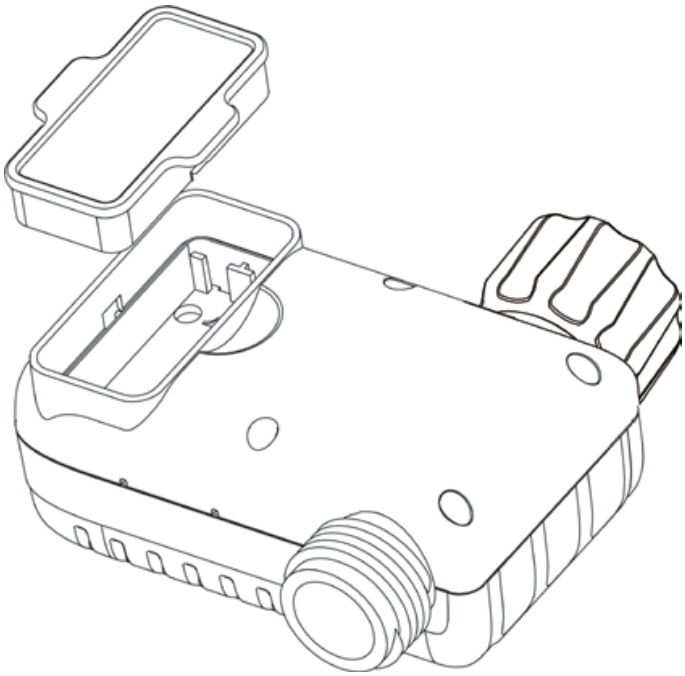

Das Display zeigt an, sobald die eingelegten Batterien leer sind. Auf dem Display blinkt die Batterieanzeige.

Entfernen Sie die Abdeckung des Batteriefachs auf der Rückseite des Gerätes.

Legen Sie 2 neue AAA (1,5 V) Batterien in das Batteriefach ein. Achten Sie in jedem Fall auf die korrekte Polung der Kontakte.

Setzen Sie die Abdeckung des Batteriefachs wieder ein und drücken Sie fest darauf, um sicherzustellen, dass es vollständig versiegelt ist.

Hinweis:
Verwenden Sie keine wiederaufladbaren Batterien.
Wenn das Gerät eine längere Zeit nicht benutzt wird, nehmen Sie bitte die Batterien heraus und entsorgen Sie sie ordnungsgemäß.
Entsorgen Sie die Batterien nicht im Feuer. Die Batterien können explodieren oder auslaufen. Um eine längere Lebensdauer zu gewährleisten, verwenden Sie bitte 2 neue AAA-Alkalibatterien (nicht im Lieferumfang enthalten). Mischen Sie keine neuen und alten Alkali-, Standard- (Kohle-Zink-) oder wiederaufladbaren Batterien.

5. Erstinbetriebnahme

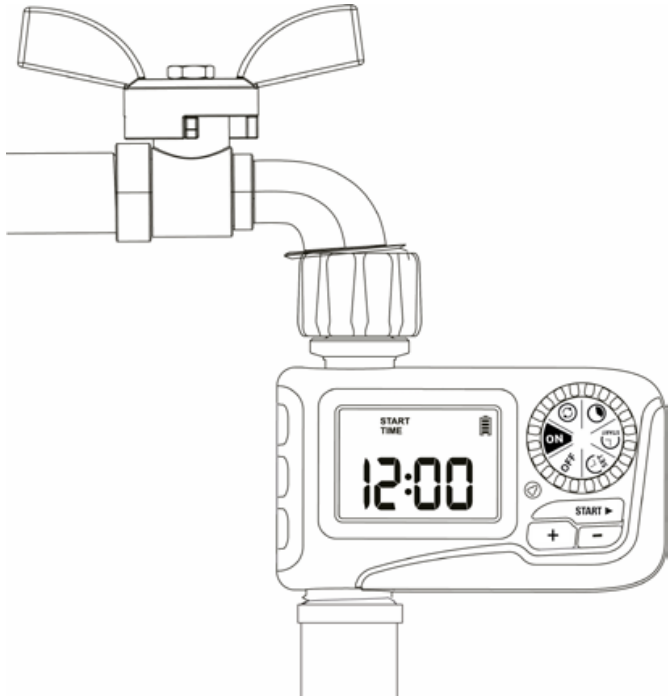

Achten Sie darauf, dass der Filter im Wasserhahnanschluss mit der Spitze nach oben zeigt.

1. Wickeln Sie PTFE Band um das Gewinde des Wasserhahns.
2. Schrauben Sie die Bewässerungssteuerung an den Gartenhahn und stellen Sie sicher, dass die Anzeige so senkrecht wie möglich ausgerichtet ist, um zu verhindern, dass sich Regenwasser ansammelt und in den Innenraum eindringt.
3. Wickeln Sie PTFE Band um das Gewinde des Wasserausgangs.
4. Schrauben Sie die Gartenschläuche an den Ausgang der Bewässerungssteuerung.
5. Drehen Sie den Wasserhahn nach der Programmierung der Zeitschaltuhr auf.

Hinweis:

- Bitte verwenden Sie keine Werkzeuge für die Installation, sondern installieren Sie das Gerät nur von Hand.
- Wenn Temperaturen unter dem Gefrierpunkt zu erwarten sind, sollte das Gerät vom Wasserhahn abgenommen und in einem Innenraum gelagert werden, um mögliche Frostschäden zu vermeiden.

5.1 Das Gerät vor der Benutzung aktivieren

Bitte aktivieren Sie das Gerät, bevor Sie es zum ersten Mal oder nach einer gewissen Zeit der Inaktivität verwenden.

1. Lassen Sie den Wasserhahn abgedreht.

2. Drehen Sie die Bewässerungssteuerung auf “ON”.

3. Halten Sie die Taste “START” 3-5 Sekunden lang gedrückt, um den manuellen Bewässerungsmodus zu aktivieren.

4. Nach dem Ertönen von einem “Klick”-Geräusch oder nach einer Wartezeit von ca. 5 Sekunden wird das Ventil in der Zeitschaltuhr geöffnet, dann drehen Sie den Drehschalter auf “OFF”, um die Ventile zu schließen.

5. Wiederholen Sie die Schritte 2-5 ca. 3-4 Mal.

Drehen Sie den Wasserhahn zum Testen ein wenig auf und wiederholen Sie dann die Schritte 2-5, um zu prüfen, ob das Wasser wie erwartet ausfließt oder abgeschaltet wird.

6. Inbetriebnahme

Uhrzeit einstellen

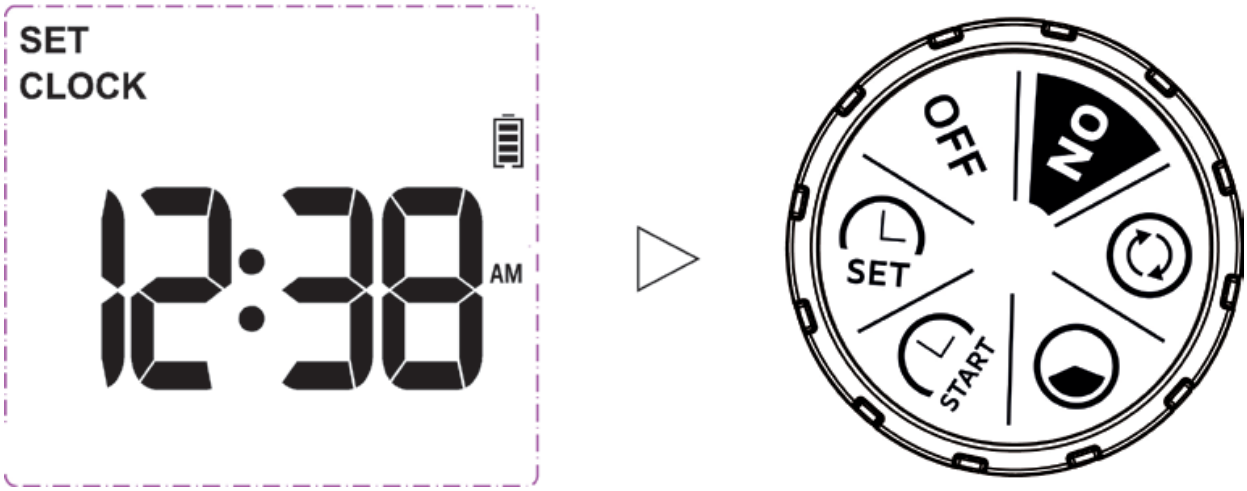

1. Drehen Sie das Wahlrad auf “SET CLOCK”. Wählen Sie mit den Tasten “+” oder “-” das 24- oder 12-Stunden-Format und bestätigen Sie die Eingabe mit der “START”-Taste.
2. Stellen Sie mit der Taste “+” oder “-” die genaue Uhrzeit ein. Wenn Sie das 12-Stunden-Format wählen, notieren Sie bitte AM und PM.
3. Bestätigen Sie mit der “START”-Taste und wechseln Sie zwischen Stunden und Minuten.
4. Drehen Sie das Wahlrad im Anschluss auf die gewünschte Position, um die Änderungen in diesem Schritt zu speichern.

Hinweis: Wenn die Einstellung der Uhrzeit abgeschlossen ist, drehen Sie das Wahlrad, um die Änderungen zu speichern, anstatt die Taste “START” zu drücken. Wenn Sie die “START” Taste drücken, kehrt das Gerät zur vorherigen Einstellung zurück, anstatt sie zu speichern.

Startzeit bestimmen („START“)

Nach dem Anschluss des Bewässerungscomputers am Wasserhahn und am Schlauch der Bewässerungsanlage, stellen Sie die Startzeit der Bewässerung ein.

1. Drehen Sie das Wahlrad auf „START“.
2. Verwenden Sie die Tasten „+“ und „-“, um Ihre Startzeit einzustellen.
3. Drücken Sie die Taste “START”-Taste, um die Zeit umzuschalten (Stunden oder Minuten).
4. Drehen Sie das Wahlrad im Uhrzeigersinn, um die Änderungen in diesem Schritt zu speichern und zum nächsten Schritt zu gehen.

Hinweis: Wenn die Einstellung dieses Schritts abgeschlossen ist, drehen Sie bitte das Wahlrad, um die Änderungen zu speichern, anstatt die Taste “START” zu drücken. Wenn Sie die Taste “START” drücken, kehrt das Gerät zur vorherigen Einstellung zurück, anstatt sie zu speichern.

Bewässerungsdauer bestimmen ( )

1. Drehen Sie das Wahlrad auf „“.
2. Verwenden Sie die Tasten „+“ und „-“, um die Bewässerungsdauer einzustellen.
3. Wechseln Sie mit der “START”-Taste zwischen Stunden und Minuten.
4. Drehen Sie das Rad im Uhrzeigersinn, um die Änderungen in diesem Schritt zu speichern und zum nächsten Schritt zu gehen.

Hinweis: Wenn die Einstellung dieses Schrittes abgeschlossen ist, drehen Sie das Wahlrad, um die Änderungen zu speichern, anstatt die “START”-Taste zu drücken. Wenn Sie nach der Einstellung die Taste “START” drücken, kehrt das Gerät zur vorherigen Einstellung zurück, anstatt sie zu speichern.

Die Laufzeit kann auf maximal 3 Stunden und 59 Minuten eingestellt werden.

Bewässerungszyklus bestimmen ( )

1. Drehen Sie den Regler auf „ “.

2. Verwenden Sie die Tasten „+“ und „-“, um die Bewässerungshäufigkeit einzustellen. Sie können wählen, ob Sie alle 1 bis 12 Stunden oder alle 1 bis 7 Tage bewässern möchten. (HINWEIS: 01^{D} ist jeden Tag, 02^{D} ist jeden zweiten Tag usw.)

3. Drehen Sie das Wahlrad im Uhrzeigersinn, um die Änderungen in diesem Schritt zu speichern und zum nächsten Schritt zu gehen.

Hinweis: Wenn die Einstellung dieses Schritts abgeschlossen ist, drehen Sie bitte den Drehknopf, um die Änderungen zu speichern, anstatt die Taste “START” zu drücken. Wenn Sie nach der Einstellung die Taste “START” drücken, kehrt das Gerät zur vorherigen Einstellung zurück, anstatt sie zu speichern.

Beispiele für die Bewässerungshäufigkeit: Jeden Tag, alle 2 Tage und alle 3 Tage:

Jeden Tag

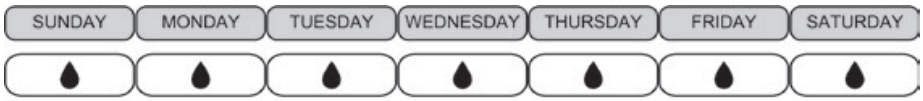

Alle 2 Tage

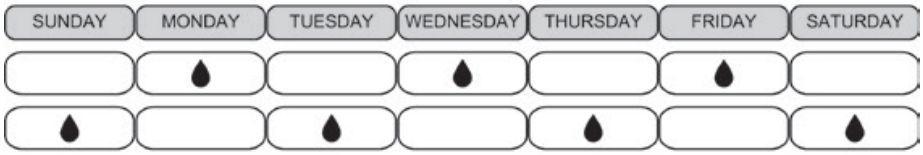

Alle 3 Tage

Programm aktivieren

Nachdem Sie den Bewässerungszyklus eingestellt haben, stellen Sie das Wahlrad auf „ON“.

Auf dem LCD-Bildschirm werden die aktuelle Uhrzeit und die nächste Bewässerungsstartzeit angezeigt.

Hinweis: Das automatische Bewässerungsprogramm läuft nur, wenn sich der Drehschalter in der Position ON befindet.

Drehen Sie nach erfolgreicher Programmierung den Wasserhahn, an dem das Gerät angeschlossen ist, vollständig auf.

Wenn das Wahlrad nicht auf der “ON”-Position ist, werden alle Bewässerungspläne gestoppt und nicht automatisch gestartet. Die automatischen Bewässerungspläne werden nur ausgeführt, wenn das Wahlrad auf “ON” steht.

Drehen Sie das Wahlrad anschließend wieder auf “ON”.

Wenn die aktuelle Zeit die eingestellte Startzeit des Programms überschritten hat, werden alle Bewässerungspläne für diesen Tag übersprungen, und das automatische Bewässerungsprogramm beginnt mit der Bewässerung in der von Ihnen eingestellten Häufigkeit ab der Startzeit des nächsten Tages.

Wenn die Startzeit des automatischen Bewässerungsplans des Tages noch nicht erreicht ist, wird der Bewässerungsplan ab der Startzeit des Tages entsprechend der von Ihnen eingestellten Häufigkeit normal ausgeführt.

Rain Delay-Funktion

Mit der Regenverzögerung können Sie die Bewässerung für einen bestimmten Zeitraum aufschieben, ohne den eingestellten Bewässerungsplan zu unterbrechen. Um die Regenverzögerung zu aktivieren, befolgen Sie die folgenden Schritte.

1. Wenn das Wahlrad auf „ON“ steht, halten Sie die Taste „+“ 3-5s lang gedrückt, um den Verzögerungsmodus zu aktivieren.
2. Im Verzögerungsmodus blinkt die Option „00H“ auf dem Bildschirm. Drücken Sie „+“ und „-“, um die Verzögerungszeit von 24H, 48H und 72H auszuwählen.
3. Drücken Sie die Taste „START“, um die Verzögerungsfunktion zu starten, dann wird auf dem Bildschirm ein Countdown der verbleibenden Verzögerung angezeigt.
4. Um die Regenverzögerung abzubrechen, halten Sie die Taste „+“ erneut 3-5 Sekunden lang gedrückt, um Ihren programmierten Bewässerungsplan wieder aufzunehmen.

Hinweis: Denken Sie daran, nach der Auswahl der Regenverzögerungszeit die Taste „START“ zu drücken, um das Regenverzögerungsprogramm zu starten. Andernfalls wird die Einstellung der Regenverzögerung automatisch beendet, nachdem der Bildschirm 3-5s lang blinkt.

7. Manueller Bewässerungsmodus

Mit dieser Funktion können Sie manuell bewässern, ohne Ihren eingestellten Bewässerungsplan zu unterbrechen.

1. Drehen Sie das Wahlrad auf „ON“.
2. Halten Sie die Taste “START” 3-5s lang gedrückt, um den manuellen Bewässerungsmodus aufzurufen.
3. Verwenden Sie die Taste „+“ oder „-“, um die manuelle Bewässerungszeit von 1 Minute bis 8 Stunden einzustellen. (Halten Sie die Taste „+“ oder „-“ gedrückt, um die Zeit schnell zu erhöhen oder zu verringern).
4. Drücken Sie sofort die Taste „START“, wenn der Bildschirm blinkt, um die manuelle Bewässerung zu bestätigen und zu starten. Auf dem Bildschirm wird die verbleibende Zeit für die manuelle Bewässerung angezeigt.
5. Um die manuelle Bewässerung zu beenden und das ursprüngliche Bewässerungsprogramm wiederherzustellen, halten Sie die Taste „START“ 3-5s lang gedrückt.

Hinweis: Denken Sie daran, nach der Einstellung der manuellen Bewässerungszeit die Taste „START“ zu drücken, um die manuelle Bewässerung zu starten. Andernfalls wird die manuelle Bewässerungseinstellung automatisch beendet, nachdem der Bildschirm etwa 3-5s lang blinkt.

8 „OFF“-Modus

1. Wenn Sie den Bewässerungsplan für einen längeren Zeitraum unterbrechen möchten, drehen Sie den Drehschalter auf „OFF“. (Ihre Einstellungen werden gespeichert)

2. Das Gerät bewässert nicht automatisch, wenn es sich im OFF-Modus befindet. (Auf dem Bildschirm wird das Wort OFF in großen Buchstaben angezeigt)

3. Um die automatische Bewässerung wieder zu starten, drehen Sie den Drehschalter wieder auf „ON“, um Ihren programmierten Bewässerungsplan fortzusetzen.

9. Fehlerbehebung

Fehler	Mögliche Ursache	Behebung
Der Wasser-zulauf ist undicht	• Kein Filter oder nicht waagerecht platziert. • Der Wasserhahn ist nicht der richtige Standard 3/4”.	• Setzen Sie den Filter ein und achten Sie darauf, dass er waagerecht in den Einlass eingesetzt ist. • Vergewissern Sie sich, dass der Wasserhahn ein 3/4” Wasserhahn ist. • Verstärken Sie ihn mit Dichtungsband.

Fehler	Mögliche Ursache	Behebung
Das Wasser fließt nicht	• Langfristige Lagerung und Transport machen das Ventil inaktiv. • Blockierung des Ventils.	• Lassen Sie den Wasserhahn ausgeschaltet und drehen Sie das Wahlrad auf ON. • Lassen Sie die manuelle Bewässerung für 3-5s laufen und stoppen Sie sie. • Wiederholen Sie Schritt 2 ca. 5 Mal.
niedrige Batterielebensdauer	• Gemischte Verwendung von alten und neuen Batterien. • Verwendet Kohlenstoffbatterien oder wiederaufladbare Batterien.	• Verwenden Sie brandneue Alkalibatterien. • Wiederaufladbare Batterien und Kohlenstoffbatterien haben eine kurze und instabile Lebensdauer, bitte verwenden Sie stattdessen Alkalibatterien.
Niedriger Wasserdruck	• Der Filter ist verstopft. • Der Einlassdruck reicht nicht aus, um die Bewässerung zu unterstützen.	• Prüfen Sie, ob der Filter verstopft ist; falls ja, reinigen oder ersetzen Sie den Filter. • Stellen Sie sicher, dass die Zeitschaltuhr richtig installiert ist. • Installation einer Druckerhöhungspumpe oder eines anderen Hilfsgeräts zur Druckerhöhung.

Fehler	Mögliche Ursache	Behebung
Das Gerät bewässert nicht	• Der Drehschalter steht auf OFF. • Der Wasserhahn ist nicht eingeschaltet. • Die Batterie ist leer, sie schaltet sich automatisch ab. • Die Regenverzögerung ist eingeschaltet.	• Drehen Sie den Drehschalter auf die Position ON. • Nachdem Sie alle Einstellungen vorgenommen haben, drehen Sie den Wasserhahn auf. • Ersetzen Sie die Batterien durch neue Alkalibatterien. • Warten Sie darauf, dass der Plan wieder aufgenommen wird.
LCD-Anzeige zeigt nichts an	• Der LCD-Bildschirm wird bei Langzeitbelichtung vorübergehend nicht angezeigt. • Die Batterie ist leer, die Kamera schaltet sich automatisch ab.	• Vermeiden Sie es, das Gerät längere Zeit dem Sonnenlicht auszusetzen. • Ersetzen Sie sie durch neue Alkalibatterien.

10. Zusätzliche Sicherheitshinweise

- Das Gerät ist wasserbeständig, NICHT wasserdicht. Das Gerät muss oberirdisch und senkrecht zum Wasserhahn installiert werden. Tauchen Sie das Gerät nicht in Wasser ein!

- Ziehen Sie NICHT am Schlauch, während er an der Bewässerungssteuerung angeschlossen ist, um Schäden an der Zeitschaltuhr zu vermeiden.
- Dieses Gerät ist nur für die Verwendung im Freien vorgesehen, um Bewässerungssysteme zu steuern.
- Das Gerät darf nicht für industrielle Zwecke verwendet werden
- Der Betriebswasserdruck liegt zwischen 0,5 bar und 8 bar (7 psi bis 116 psi).
  Verwenden Sie nur sauberes Wasser und Süßwasser, die Wassertemperatur muss über 1°C und unter 60°C liegen.
- Schützen Sie das Gerät während der Wintersaison oder bei Frost. Demontieren Sie das Gerät vom Wasserhahn und lassen Sie das gesamte Wasser darin ab. Entfernen Sie die Batterien und bewahren Sie das Gerät und die Batterien im Haus auf.
- Verwenden Sie das Gerät nicht mehr, wenn es heruntergefallen ist oder einen Stoß abbekommen hat.
- Stellen Sie sicher, dass Sie den Filter regelmäßig reinigen, wenn dieser dreckig ist.

11. Reinigung

Nach einer gewissen Nutzungsdauer können sich Verunreinigungen oder Schmutz im Gerät ansammeln. Daher sollte das Gerät regelmäßig gereinigt werden, um einen ordnungsgemäßen Betrieb zu gewährleisten. Bitte befolgen Sie die folgenden Schritte, um die Zeitschaltuhr zu reinigen.

1. Drehen Sie den Gartenwasserhahn ab und demontieren Sie das Gerät. Prüfen Sie, ob sich im Filter am Wasserzulauf Verunreinigungen angesammelt haben.

2. Wenn der Filter verschmutzt ist, nehmen Sie ihn heraus und spülen Sie ihn unter fließendem Wasser.

3. Schalten Sie den manuellen Bewässerungsmodus ein, um das Ventil zu öffnen und zu prüfen, ob die Wasserleitung verstopft ist. Wenn es verstopft ist, reinigen Sie es bitte vorsichtig mit einer kleinen Reinigungsbürste.

12. Sicherheitshinweise und Haftungsausschluss

Versuchen Sie nie das Gerät zu öffnen, um Reparaturen oder Umbauten vorzunehmen. Vermeiden Sie Kontakt zu den Netzspannungen. Schließen Sie das Produkt nicht kurz. Halten Sie das Gerät von hohen Temperaturen fern. Setzen Sie das Gerät keinen plötzlichen Temperaturwechseln oder starken Vibrationen aus, da dies die Elektronikteile beschädigen könnte. Prüfen Sie vor der Verwendung das Gerät auf Beschädigungen.

Das Gerät sollte nicht benutzt werden, wenn es einen Stoß abbekommen hat oder in sonstiger Form beschädigt wurde. Beachten Sie bitte die nationalen Bestimmungen und Beschränkungen. Nutzen Sie das Gerät nicht für andere Zwecke als die, die in der Anleitung beschrieben sind. Dieses Produkt ist kein Spielzeug. Bewahren Sie es außerhalb der Reichweite von Kindern oder geistig beeinträchtigten Personen auf. Jede Reparatur oder Veränderung am Gerät, die nicht vom ursprünglichen Lieferanten durchgeführt wird, führt zum Erlöschen der Gewährleistungs- bzw. Garantieansprüche. Das Produkt darf nur von Personen benutzt werden, die diese Anleitung gelesen und verstanden haben. Die Gerätespezifikationen können sich ändern, ohne dass vorher gesondert darauf hingewiesen wurde.

13. Entsorgungshinweise

Elektrische und elektronische Geräte dürfen nach der europäischen WEEE Richtlinie nicht mit dem Hausmüll entsorgt werden. Deren Bestandteile müssen getrennt der Wiederverwertung

oder Entsorgung zugeführt werden, weil giftige und gefährliche Bestandteile bei unsachgemäßer Entsorgung die Umwelt nachhaltig schädigen können. Sie sind als Verbraucher nach dem Elektro- und Elektronikgerätegesetz (ElektroG) verpflichtet, elektrische und elektronische Geräte am Ende ihrer Lebensdauer an den Hersteller, die Verkaufsstelle oder an dafür eingerichtete, öffentliche Sammelstellen kostenlos zurückzugeben. Einzelheiten dazu regelt das jeweilige Landesrecht. Das Symbol auf dem Produkt, der Betriebsanleitung oder/und der Verpackung weist auf diese Bestimmungen hin. Mit dieser Art der Stofftrennung, Verwertung und Entsorgung von Altgeräten leisten Sie einen wichtigen Beitrag zum Schutz unserer Umwelt.

14. Hinweise zur Batterieentsorgung

Im Zusammenhang mit dem Vertrieb von Batterien oder mit der Lieferung von Geräten, die Batterien enthalten, ist der Anbieter verpflichtet, den Kunden auf folgendes hinzuweisen: Der Kunde ist zur Rückgabe gebrauchter Batterien als Endnutzer gesetzlich verpflichtet. Er kann Altbatterien, die der Anbieter als Neubatterien im Sortiment führt oder geführt hat, unentgeltlich am Versandlager (Versandadresse) des Anbieters zurückgeben. Die auf den Batterien abgebildeten Symbole haben folgende Bedeutung: Pb = Batterie enthält mehr als 0,004 Masseprozent Blei, Cd = Batterie enthält mehr als 0,002 Masseprozent Cadmium, Hg = Batterie enthält mehr als 0,0005 Masseprozent Quecksilber.

Das Symbol der durchgekreuzten Mülltonne bedeutet, dass die Batterie nicht in den Hausmüll gegeben werden darf.

WEEE Richtlinie: 2012/19/EU
WEEE Register-Nr: DE 67896761

Hiermit erklärt die Firma WD Plus GmbH, dass sich das Gerät 306616 in Übereinstimmung mit den grundlegenden Anforderungen und den übrigen einschlägigen Bestimmungen befindet. Eine vollständige Konformitätserklärung erhalten Sie unter: WD Plus GmbH, Wohlenbergstraße 16, 30179 Hannover

Thank you for purchasing a Brandson product. Please read the following brief instructions carefully so that you can enjoy your new appliance. Before using the delivered goods, check that they are complete, faultless and undamaged.

1. Scope of delivery

- Irrigation control
- Operating instructions

2. Technical data

Operating voltage	2.3V - 3.3V DC
Battery type	2x 1.5V AAA battery
Connections	• Water connection 3/4" (inlet/ without adapter) • Water outlet 3/4” (outlet/with-out adapter)
Dimensions (H x W x D)	112mm x 110mm x 61mm
Water pressure	0.5 - 8 bar (7 psi - 116 psi)
Max. flow rate	34,8L/min (9.2Gal/min)
IP protection class	IP54
Working temperature	3°C - 50°C (37.4°F - 122°F)
Features	• Manual operation • Adjustable watering programme

3. Product details

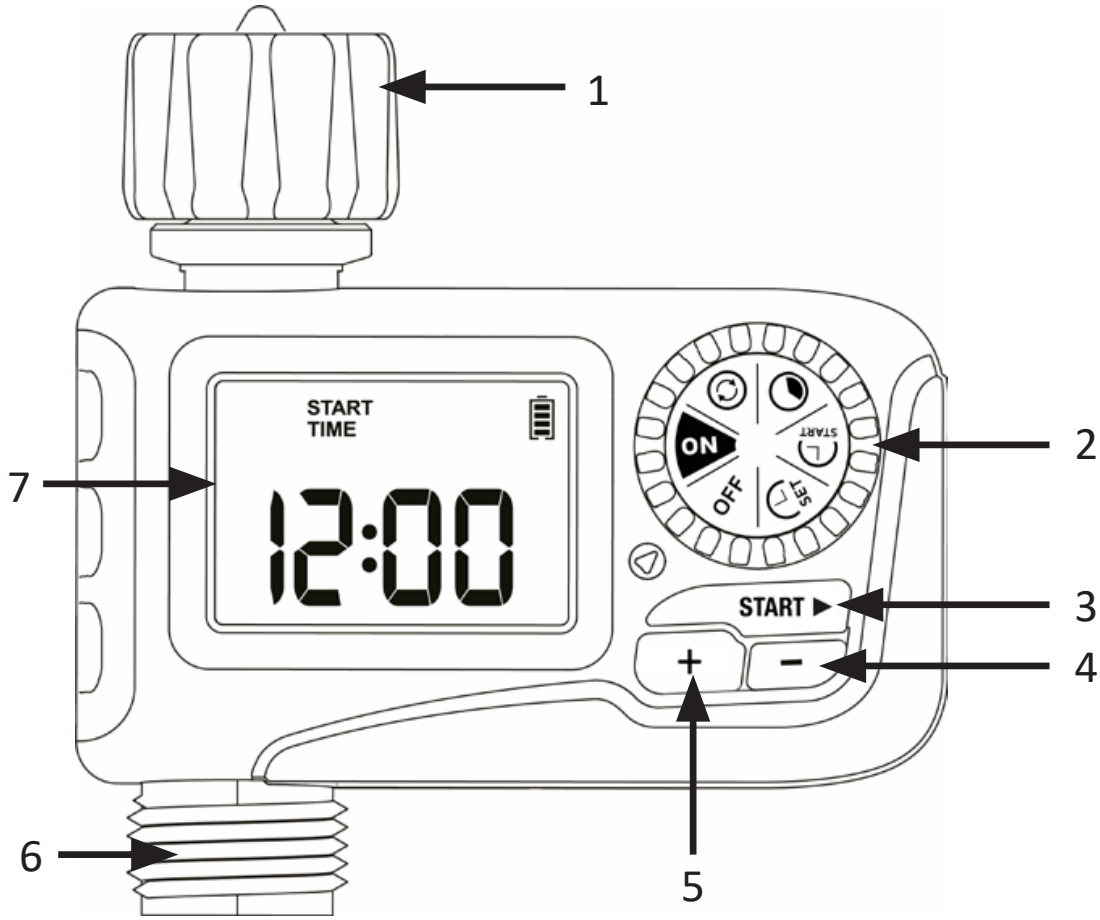

1	Water tap connection
2	Selector dial
3	“START” button
4	"-" button
5	"+" button
6	Water outlet (hose connection)
7	Display

ON	Timer irrigates according to your individual schedule
OFF	Switch off watering
Set Clock (SET)	Switch 12H/24H and set the current time
Start Time (START)	Set the first watering start time
How Long ( )	Determine the watering duration
How Often ( )	Choose how often you water

Key functions

Button	**Function**
Selector wheel	Timer irrigates according to your individual schedule
“START”	Confirmation button to go to the next/ previous step or manual watering mode.
"+"	Adjust time and system settings or delay watering programme.
"-"	Adjust time and system settings

4. Changing batteries / Inserting batteries

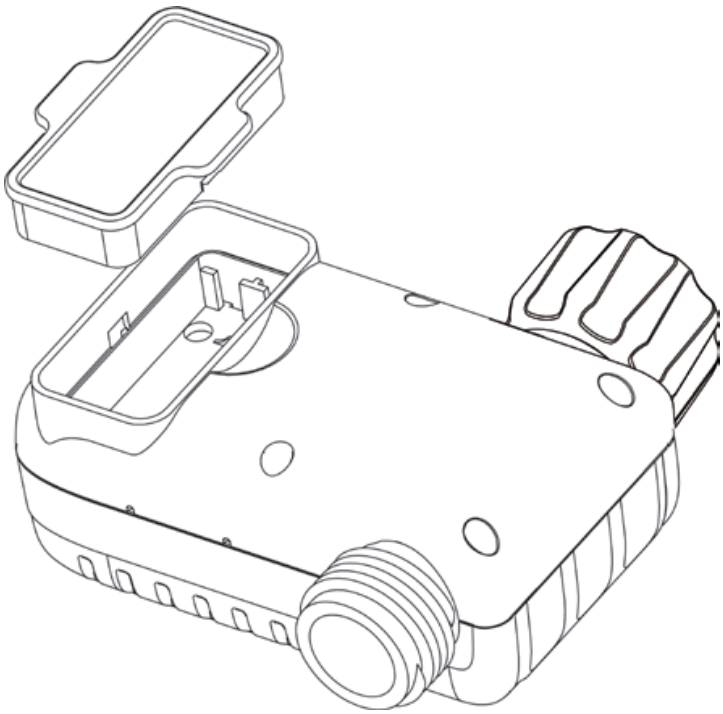

The display indicates as soon as the inserted batteries are empty. The battery indicator flashes on the display.

Remove the battery compartment cover on the back of the device.

Insert 2 new AAA (1.5 V) batteries into the battery compartment. Always ensure that the polarity of the contacts is correct.

Replace the battery compartment cover and press firmly to ensure that it is completely sealed.

Note:

Do not use rechargeable batteries.
If the device is not used for a longer period of time, please remove the batteries and dispose of them properly.
Do not dispose of the batteries in a fire. The batteries may explode or leak. To ensure a longer service life, please use 2 new AAA alkaline batteries (not included). Do not mix new and old alkaline, standard (carbon-zinc) or rechargeable batteries.

5. Initial start-up

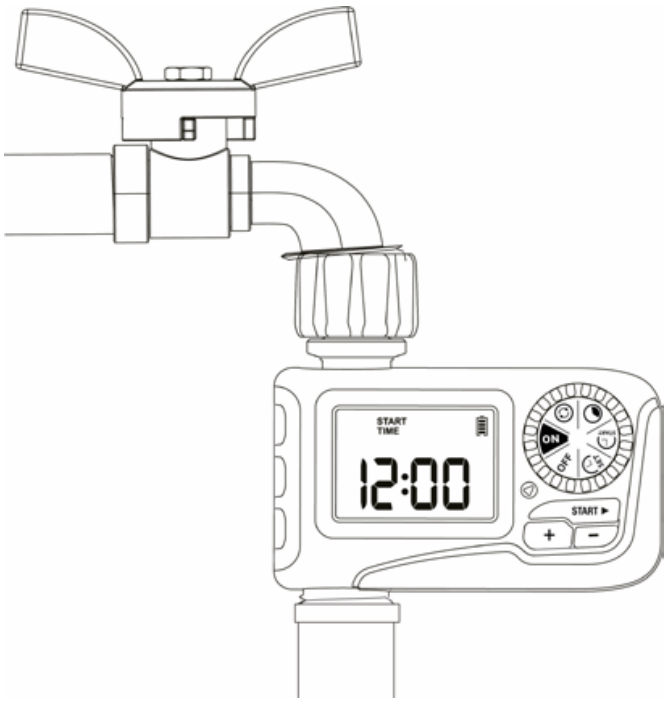

Make sure that the filter in the tap connection is pointing upwards.

1. Wrap PTFE tape around the thread of the tap.
2. Screw the irrigation controller to the garden tap and ensure that the indicator is as vertical as possible to prevent rainwater from collecting and entering the interior.
3. Wrap PTFE tape around the thread of the water outlet.
4. Screw the garden hoses to the outlet of the irrigation controller.
5. Turn on the tap after programming the timer.

Note:

- Please do not use any tools for installation, only install the appliance by hand.
- If temperatures below freezing are expected, the appliance should be removed from the tap and stored indoors to avoid possible frost damage.

5.1 Activate the device before use

Please activate the device before using it for the first time or after a period of inactivity.

1. Leave the tap turned off.
2. Turn the watering control to „ON“.
3. Press and hold the „START“ button for 3-5 seconds to activate manual watering mode.
4. After a „click“ sound is heard or after a waiting time of approx. 5 seconds, the valve in the timer is opened, then turn the rotary switch to „OFF“ to close the valves.
5. Repeat steps 2-5 approx. 3-4 times.

Turn the tap on a little to test and then repeat steps 2-5 to check whether the water flows out as expected or is switched off.

6. Start-up

Set the time

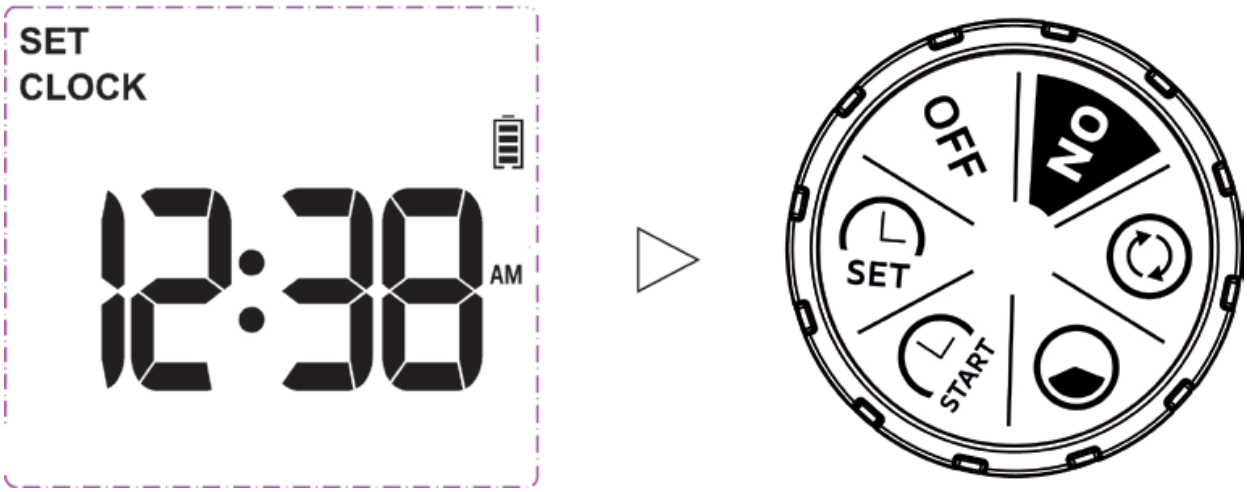

1. Turn the selection dial to „SET CLOCK“. Use the „+“ or „-“ buttons to select the 24-hour or 12-hour format and confirm the entry with the “START” button.
2. Set the exact time using the „+“ or „-“ button. If you select the 12-hour format, please note AM and PM.
3. Confirm with the „START“ button and switch between hours and minutes.
4. Then turn the selection dial to the desired position to save the changes in this step.

Note: When you have finished setting the time, turn the selection dial to save the changes instead of pressing the „START“ button. If you press the „START“ button, the appliance returns to the previous setting instead of saving it.

Determine start time („START“)

After connecting the Water Computer to the tap and the hose of the irrigation system, set the start time of the irrigation.

1. Turn the selection dial to „START“.
2. Use the „+“ and „-“ buttons to set your start time.
3. Press the “START” button to change the time (hours or minutes).
4. Turn the selection dial clockwise to save the changes in this step and go to the next step.

Note: When the setting of this step is complete, please turn the selection dial to save the changes instead of pressing the “START” button. If you press the “START” button, the device will return to the previous setting instead of saving it.

Determine watering duration ( )

1. Turn the selection dial to „“.
2. Use the „+“ and „-“ buttons to set the watering duration.
3. Use the “START” button to switch between hours and minutes.
4. Turn the wheel clockwise to save the changes in this step and go to the next step.

Note: When the setting of this step is complete, turn the selection dial to save the changes instead of pressing the “START” button. If you press the “START” button after the setting, the device returns to the previous setting instead of saving it.

The running time can be set to a maximum of 3 hours and 59 minutes.

Determine watering cycle ( )

1. Turn the selection dial to „ “.

2. Use the „+“ and „-“ buttons to set the watering frequency. You can choose whether you want to water every 1 to 12 hours or every 1 to 7 days. (NOTE: 01D is every day, 02D is every other day, etc.)

3. Turn the selection dial clockwise to save the changes in this STEP and go to the next STEP.

Note: When the setting of this step is complete, please turn the rotary knob to save the changes instead of pressing the “START” button.
If you press the “START” button after making the setting, the device will return to the previous setting instead of saving it.
Examples of watering frequency: Every day, every 2 days and every 3 days:

Every day

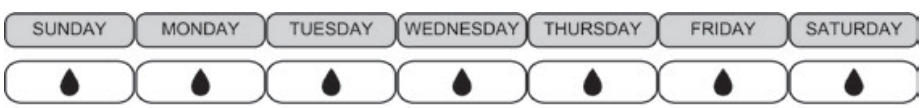

Every 2 days

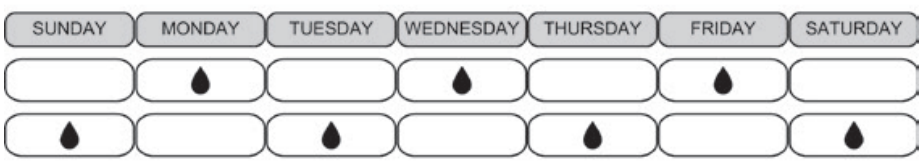

Every 3 days

Activate programme

Once you have set the watering cycle, set the selection dial to „ON“.

The LCD screen displays the current time and the next watering start.

Note: The automatic watering programme only runs when the rotary switch is in the ON position.

After successful programming, turn the water tap to which the device is connected fully open.

If the selection dial is not in the „ON“ position, all watering schedules are stopped and do not start automatically. The automatic watering schedules are only executed when the selection dial is in the „ON“ position.

Then turn the selection dial back to „ON“.

If the current time has exceeded the set start time of the programme, all watering schedules for this day will be skipped and the automatic watering programme will start watering at the frequency you have set from the start time of the next day.

If the start time of the automatic watering schedule for the day has not yet been reached, the watering schedule will be executed normally from the start time of the day according to the frequency you have set.

Rain Delay-Funktion

With the rain delay, you can postpone watering for a certain period of time without interrupting the set watering schedule. To activate the rain delay, follow the steps below.

1. When the selection dial is set to „ON“, press and hold the „+“ button for 3-5s to activate delay mode.
2. In delay mode, the „„00H““ option flashes on the screen. Press „+“ and „-“ to select the delay time of 24H, 48H and 72H.
3. Press the „START“ button to start the delay function, then a countdown of the remaining delay will be displayed on the screen.
4. To cancel the rain delay, press and hold the „+“ button again for 3-5 seconds to resume your programmed watering schedule.

Note: Remember to press the „START“ button after selecting the rain delay time to start the rain delay programme. Otherwise, the rain delay setting will be cancelled automatically after the screen flashes for 3-5s.

7. Manual watering mode

This function allows you to water manually without interrupting your set watering schedule.

1. Turn the selection dial to „ON“.
2. Press and hold the “START” button for 3-5s to call up the manual watering mode.
3. Use the „+“ or „-“ button to set the manual watering time from 1 minute to 8 hours. (Press and hold the „+“ or „-“ button to quickly increase or decrease the time).

4. Immediately press the „START“ button when the screen flashes to confirm and start manual watering. The remaining time for manual watering is displayed on the screen.

5. To end manual watering and restore the original watering programme, press and hold the „START“ button for 3-5s.

Note: Remember to press the „START“ button after setting the manual watering time to start manual watering. Otherwise, the manual watering setting will be cancelled automatically after the screen flashes for about 3-5s.

8 „OFF“ mode

1. If you want to interrupt the watering schedule for a longer period of time, turn the rotary switch to „OFF“. (Your settings will be saved)

2. The device does not water automatically when it is in OFF mode. (The word OFF is displayed in large letters on the screen)

3. To restart automatic watering, turn the rotary switch back to „ON“ to continue your programmed watering schedule.

9. Troubleshooting

Error	Possible cause	Solution
The Water inlet is leaking	• No filter or not placed horizontally. • The tap is not the correct standard 3/4”.	• Insert the filter and make sure that it is inserted horizontally into the inlet. • Make sure that the tap is a 3/4” tap. • Reinforce it with sealing tape.
The water is not flowing	• Long-term storage and transport render the valve inactive. • Blocking of the valve.	• Leave the tap switched off and turn the selection dial to ON. • Let the manual watering run for 3-5s and stop it. • Repeat step 2 approx. 5 times.
Low battery life	• Mixed use of old and new batteries. • Use carbon batteries or rechargeable batteries.	• Use brand new alkaline batteries. • Rechargeable batteries and carbon batteries have a short and unstable life, please use alkaline batteries instead.

Error	Possible cause	Solution
Low water pressure	• The filter is clogged. • The inlet pressure is not sufficient to support irrigation.	• Check whether the filter is clogged; if so, clean or replace the filter. • Ensure that the timer is installed correctly • Install a booster pump or other auxiliary device to increase the pressure.
The device does not irrigate	• The rotary switch is set to OFF. • The tap is not switched on. • The battery is flat, it switches off automatically. • The rain delay is switched on.	• Turn the rotary switch to the ON position. • Once you have made all the settings, turn on the tap. • Replace the batteries with new alkaline batteries. • Wait for the schedule to resume.
LCD display shows nothing	• The LCD screen is temporarily not displayed during long exposures. • The battery is empty, the camera switches off automatically.	• Avoid exposing the device to sunlight for long periods of time. • Replace them with new alkaline batteries.

10. Additional safety instructions

- The appliance is water-resistant, NOT waterproof. The appliance must be installed above ground and perpendicular to the water tap. Do not immerse the appliance in water!
- DO NOT pull on the hose while it is connected to the irrigation controller to prevent damage to the timer
- This device is only intended for outdoor use to control irrigation systems.
- The device must not be used for industrial purposes
- The operating water pressure is between 0.5 bar and 8 bar (7 psi to 116 psi).
  Only use with clean water and fresh water, the water temperature must be above 1°C and below 60°C.
- Protect the appliance during the winter season or in the event of frost. Remove the appliance from the tap and drain all the water from it. Remove the batteries and store the appliance and batteries indoors.
- Do not use the appliance if it has been dropped or knocked.
- Make sure that you clean the filter regularly if it is dirty.

11. Cleaning

After a certain period of use, impurities or dirt can accumulate in the appliance. The appliance should therefore be cleaned regularly to ensure proper operation. Please follow the steps below to clean the timer.

1. Turn off the garden tap and dismantle the appliance. Check whether impurities have accumulated in the filter on the water inlet.

2. If the filter is dirty, remove it and rinse it under running water.

3. Switch on manual watering mode to open the valve and check whether the water pipe is blocked. If it is clogged, please clean it carefully with a small cleaning brush.

12. Safety instructions and disclaimer

Never attempt to open the appliance to carry out repairs or modifications. Avoid contact with the mains voltage. Do not short-circuit the product. Keep the device away from high temperatures. Do not expose the device to sudden temperature changes or strong vibrations, as this could damage the electronic components. Check the device for damage before use.

The appliance should not be used if it has been knocked or damaged in any other way. Please observe the national regulations and restrictions. Do not use the device for purposes other than those described in the instructions. This product is not a toy. Keep it out of the reach of children or mentally impaired persons. Any repair or modification to the device that is not carried out by the original supplier will invalidate the warranty or guarantee. The product may only be used by persons who have read and understood these instructions. The device specifications may change without prior notice.

13. Disposal instructions

According to the European WEEE Directive, electrical and electronic devices may not be disposed of with household waste. Their components must be recycled or disposed of separately, as toxic and hazardous components can cause lasting damage to the environment if disposed of incorrectly. As a consumer, you are obliged under the Electrical and Electronic Equipment Act (ElektroG) to return electrical and electronic equipment free of charge at the end of its life to the manufacturer, the point of sale or to

public collection centres set up for this purpose. Details are regulated by the respective state law. The symbol on the product, the operating instructions and/or the packaging indicates these regulations. By separating, recycling and disposing of old appliances in this way, you are making an important contribution to protecting our environment.

14. Notes on battery disposal

In connection with the sale of batteries or the delivery of devices containing batteries, the supplier is obliged to inform the customer of the following: The customer is legally obliged to return used batteries as the end user. The customer can return used batteries that the supplier carries or has carried as new batteries free of charge to the supplier‘s dispatch warehouse (dispatch address). The symbols shown on the batteries have the following meaning: Pb = battery contains more than 0.004 per cent lead by mass, Cd = battery contains more than 0.002 per cent cadmium by mass, Hg = battery contains more than 0.0005 per cent mercury by mass.

The crossed-out dustbin symbol means that the battery must not be disposed of with household waste.

WEEE Directive: 2012/19/EU
WEEE Register No.: DE 67896761

Hereby, WD Plus GmbH declares that the device 306616 is in compliance with the essential requirements and other relevant provisions. You can obtain a complete declaration of conformity from WD Plus GmbH, Wohlenbergstraße 16, 30179 Hanover, Germany

Nous vous remercions d‘avoir choisi un produit Brandson. Afin que vous puissiez profiter pleinement de l‘appareil que vous venez d‘acheter, veuillez lire attentivement le guide de démarrage rapide ci-dessous. Avant de mettre en service le produit livré, vérifiez qu‘il est complet, sans défaut et non endommagé.

1. Contenu de la livraison

- Contrôleur d‘irrigation
- Manuel d‘utilisation

2. Données techniques

Tension de service	2,3V - 3,3V DC
Type de batterie	2x 1,5V pile AAA
Connexions	• Sortie d’eau 3/4” (entrée/sans adaptateur) • Sortie d’eau 3/4” (sortie/sans adaptateur)
Dimensions (H x L x P)	112mm x 110mm x 61mm
Pression de l'eau	0,5 - 8 bar (7 psi - 116 psi)
Débit max.	34,8L/min (9.2Gal/min)
Classe de protection IP	IP54
Température de travail	3°C - 50°C (37.4°F - 122°F)
Caractéristiques	• Fonctionnement manuel • Programme d’arrosage réglable

3. Détails du produit

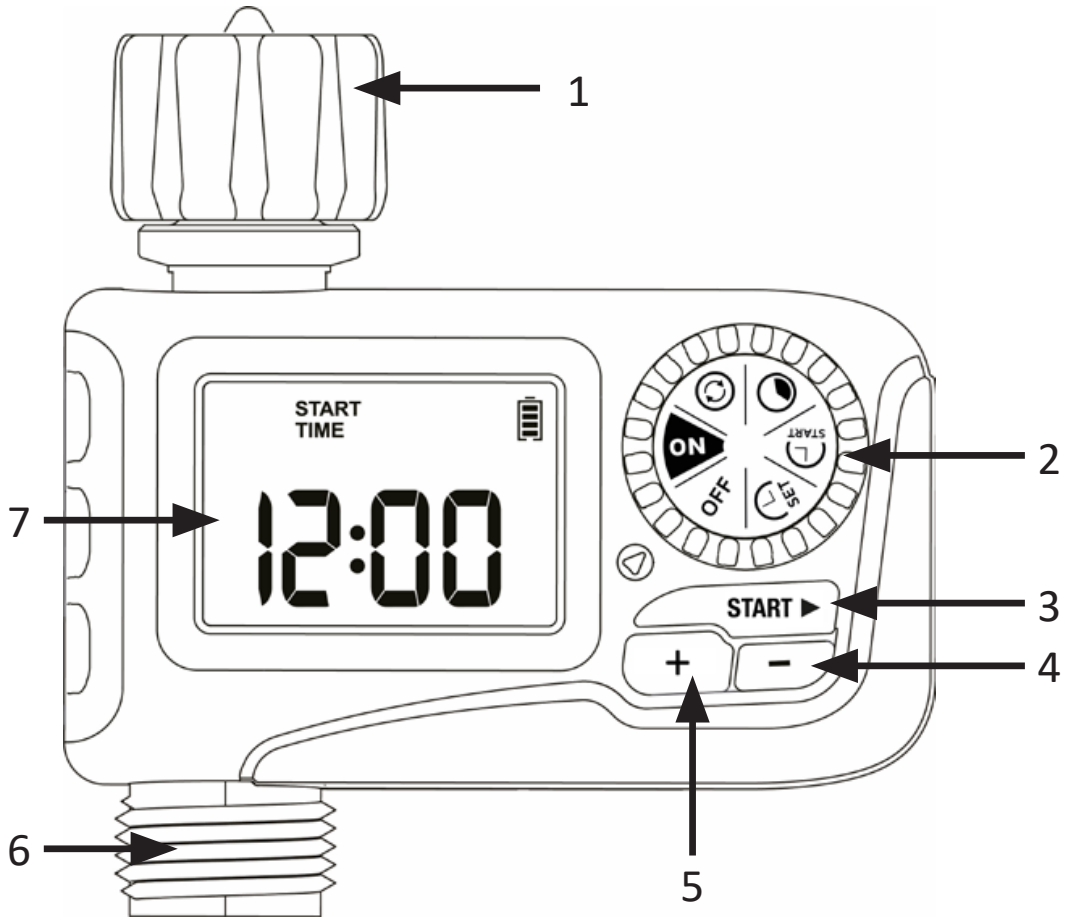

1	Raccord de robinet d'eau
2	Molette de sélection
3	Touche "START”
4	bouton "-"
5	bouton "+"
6	Sortie d'eau (raccord de tuyau)
7	Écran

ON	Le programmateur arrose selon votre horaire individuel
OFF	Arrêt de l'arrosage
Set Clock (SET)	Commutation 12H/24H et réglage de l'heure actuelle
Start Time (START)	Définir la première heure de début d'arrosage
How Long ( )	Déterminer la durée d'arrosage
How Often ( )	Choisir la fréquence d'arrosage

Fonctions des touches

Bouton	**Fonction**
Molette de sélection	Programmateur arrose selon votre horaire individuel.
"START"	Bouton de confirmation pour passer à l'étape suivante/précédente ou mode d'arrosage manuel.
"+"	Ajuster l'heure et les réglages du système ou retarder l'arrosage Programme.
"-"	Personnaliser l'heure et les paramètres du système

4. Remplacement des piles / Mise en place des piles

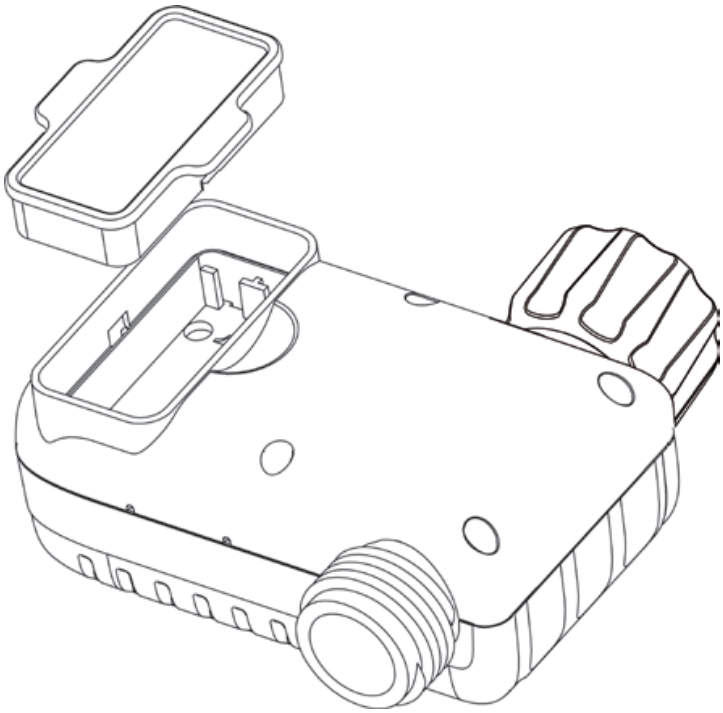

L‘écran indique dès que les piles insérées sont vides. L‘indicateur de piles clignote sur l‘écran.

Retirez le couvercle du compartiment à piles à l‘arrière de l‘appareil.

Insérez 2 nouvelles piles AAA (1,5 V) dans le compartiment à piles. Veillez dans tous les cas à ce que la polarité des contacts soit correcte.

Remettez le couvercle du compartiment à piles en place et appuyez fermement dessus pour vous assurer qu‘il est complètement scellé.

Remarque :

N‘utilisez pas de piles rechargeables.
Si l‘appareil n‘est pas utilisé pendant une longue période, veuillez retirer les piles et les mettre au rebut de manière appropriée. Ne jetez pas les piles au feu. Les piles peuvent exploser ou fuir. Pour garantir une plus longue durée de vie, veuillez utiliser 2 piles alcalines AAA neuves (non fournies). Ne mélangez pas des piles alcalines, standard (carbone-zinc) ou rechargeables neuves et usagées.

5. Première mise en service

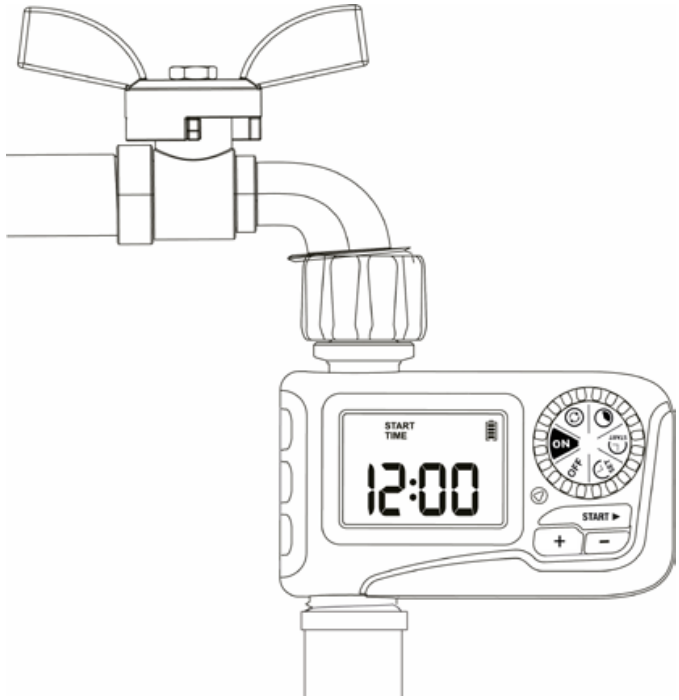

Veillez à ce que la pointe du filtre dans le raccord du robinet soit orientée vers le haut.

1. Enroulez du ruban PTFE autour du filetage du robinet.
2. Vissez le programmateur d‘arrosage sur le robinet de jardin et assurez-vous que l‘indicateur est orienté aussi verticalement que possible pour éviter que l‘eau de pluie ne s‘accumule et ne pénètre à l‘intérieur.
3. Enroulez du ruban PTFE autour du filetage de la sortie d‘eau.
4. Vissez les tuyaux d‘arrosage à la sortie du programmateur d‘arrosage.
5. Ouvrez le robinet d‘eau après avoir programmé le programmateur.

Remarque :

- Veuillez ne pas utiliser d‘outils pour l‘installation mais installer l‘appareil uniquement à la main.
- Si des températures inférieures au point de congélation sont prévues, l‘appareil doit être débranché du robinet et stocké à l‘intérieur afin d‘éviter d‘éventuels dommages dus au gel.

5.1 Activer l‘appareil avant de l‘utiliser

Veuillez activer l‘appareil avant de l‘utiliser pour la première fois ou après une certaine période d‘inactivité.

1. Laissez le robinet d‘eau fermé.
2. Tournez le programmateur d‘arrosage sur „ON“.
3. Maintenez le bouton „START“ enfoncé pendant 3 à 5 secondes pour activer le mode d‘arrosage manuel.
4. Après le son d‘un „clic“ ou après un temps d‘attente d‘environ 5 secondes, la vanne s‘ouvre dans la minuterie, puis tournez le commutateur rotatif sur „OFF“ pour fermer les vannes.
5. Répétez les étapes 2-5 environ 3-4 fois.

Ouvrez un peu le robinet pour tester, puis répétez les étapes 2 à 5 pour vérifier si l‘eau s‘écoule comme prévu ou si elle est coupée.

6. Mise en service

Régler l‘heure

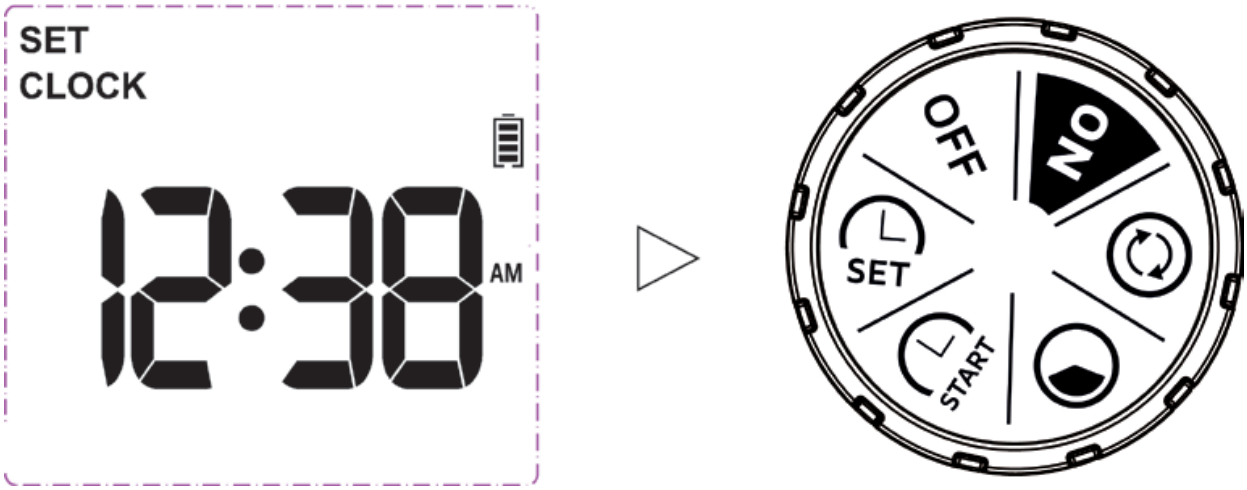

1. Tournez le sélecteur sur „SET CLOCK“. Sélectionnez le format 24 ou 12 heures à l‘aide des touches „+“ ou „-“ et confirmez la saisie en appuyant sur la touche “START”.
2. Réglez l‘heure exacte avec la touche „+“ ou „-“. Si vous choisissez le format 12 heures, notez AM et PM.
3. Confirmez en appuyant sur la touche „START“ et passez des heures aux minutes.
4. Tournez ensuite la molette de sélection sur la position souhaitée pour enregistrer les modifications apportées à cette étape.

Remarque : lorsque le réglage de l‘heure est terminé, tournez le sélecteur pour enregistrer les modifications au lieu d‘appuyer sur la touche „START“. Si vous appuyez sur la touche „START“, l‘appareil revient au réglage précédent au lieu de l‘enregistrer.

Déterminer l‘heure de début („START“)

Après avoir connecté le programmateur d‘arrosage au robinet et au tuyau du système d‘arrosage, réglez l‘heure de début de l‘arrosage.

1. Tournez la molette de sélection sur „START“.
2. Utilisez les boutons „+“ et „-“ pour régler votre heure de début.
3. Appuie sur la touche „START“ pour changer l‘heure (heures ou minutes).
4. Tournez la molette de sélection dans le sens des aiguilles d‘une montre pour enregistrer les modifications apportées à cette étape et passer à l‘étape suivante.

Remarque : lorsque le réglage de cette étape est terminé, veuillez tourner le sélecteur pour enregistrer les modifications au lieu d‘appuyer sur le bouton “START”. Si vous appuyez sur le bouton “START”, l‘appareil revient au réglage précédent au lieu de l‘enregistrer.

Déterminer la durée d‘arrosage ()

1. Tournez la molette de sélection sur „“.
2. Utilisez les boutons „+“ et „-“ pour régler la durée d‘arrosage.
3. Utilisez le bouton „START“ pour passer des heures aux minutes.
4. Tournez la roue dans le sens des aiguilles d‘une montre pour enregistrer les modifications apportées à cette étape et passer à l‘étape suivante.

Remarque : lorsque le réglage de cette étape est terminé, tournez le sélecteur pour enregistrer les modifications au lieu d‘appuyer sur le bouton “START”. Si vous appuyez sur le bouton “START” après le réglage, l‘appareil revient au réglage précédent au lieu de l‘enregistrer.

La durée de fonctionnement peut être réglée sur un maximum de 3 heures et 59 minutes.

Déterminer le cycle d‘arrosage ( )

1. Tournez le curseur sur „ “.

2. Utilisez les boutons „+“ et „-“ pour régler la fréquence d‘arrosage. Vous pouvez choisir d‘arroser toutes les 1 à 12 heures ou tous les 1 à 7 jours. (REMARQUE : 01D correspond à tous les jours, 02D à tous les deux jours, etc.)

3. Tournez la molette de sélection dans le sens des aiguilles d‘une montre pour enregistrer les modifications de cette ÉTAPE et passer à l‘ÉTAPE suivante.

Remarque : lorsque le réglage de cette étape est terminé, veuillez tourner le bouton rotatif pour enregistrer les modifications au lieu d‘appuyer sur le bouton “START”. Si vous appuyez sur le bouton “START” après le réglage, l‘appareil revient au réglage précédent au lieu de l‘enregistrer.

Exemples de fréquence d‘arrosage : tous les jours, tous les 2 jours et tous les 3 jours :

Chaque jour

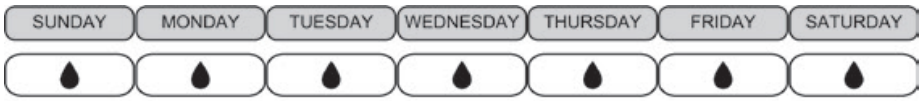

Tous les 2 jours

Tous les 3 jours

Activer le programme

Après avoir réglé le cycle d‘arrosage, placez le sélecteur sur „ON“.

L‘écran LCD affiche l‘heure actuelle et l‘heure de début d‘arrosage suivante.

Remarque : le programme d‘arrosage automatique ne fonctionne que lorsque le commutateur rotatif est en position ON.

Après une programmation réussie, ouvrez complètement le robinet d‘eau auquel l‘appareil est raccordé.

Si le sélecteur n‘est pas sur la position „ON“, tous les plans d‘arrosage sont arrêtés et ne démarrent pas automatiquement. Les plans d‘arrosage automatiques ne sont exécutés que si le sélecteur est en position „ON“.

Tournez ensuite le sélecteur sur „ON“.

Si l‘heure actuelle a dépassé l‘heure de début du programme que vous avez définie, tous les programmes d‘arrosage pour ce jour seront ignorés et le programme d‘arrosage automatique commencera à arroser à la fréquence que vous avez définie à partir de l‘heure de début du jour suivant.

Si l‘heure de début du programme d‘arrosage automatique du jour n‘a pas encore été atteinte, le programme d‘arrosage sera exécuté normalement à partir de l‘heure de début du jour, selon la fréquence que vous avez définie.

Fonction Rain Delay

Le retard de pluie vous permet de différer l‘arrosage pendant une période donnée, sans interrompre le programme d‘arrosage défini. Pour activer le retard de pluie, suivez les étapes suivantes.

1. Lorsque le sélecteur est sur „ON“, maintenez la touche „+“ enfoncée pendant 3 à 5 secondes pour activer le mode de temporisation.
2. En mode de temporisation, l‘option „„00H““ clignote à l‘écran. Appuyez sur „+“ et „-“ pour sélectionner le délai de 24H, 48H et 72H.
3. Appuyez sur „START“ pour lancer la fonction de temporisation, puis l‘écran affiche un compte à rebours du temps de temporisation restant.
4. Pour annuler le délai de pluie, appuyez à nouveau sur le bouton „+“ pendant 3 à 5 secondes pour reprendre votre plan d‘arrosage programmé.

Remarque : n‘oubliez pas d‘appuyer sur le bouton „START“ après avoir sélectionné le temps de retard de pluie pour lancer le programme de retard de pluie. Sinon, le réglage de la temporisation de la pluie se termine automatiquement après que l‘écran a clignoté pendant 3-5s.

7. Mode d‘arrosage manuel

Cette fonction vous permet d‘arroser manuellement sans interrompre le programme d‘arrosage que vous avez défini.

1. Tournez le sélecteur sur „ON“.
2. Maintenez le bouton “START” enfoncé pendant 3 à 5 secondes pour accéder au mode d‘arrosage manuel.
3. Utilisez le bouton „+“ ou „-“ pour régler la durée d‘arrosage manuel de 1 minute à 8 heures. (Maintenez le bouton „+“ ou „-“ enfoncé pour augmenter ou diminuer rapidement le temps).
4. Appuyez immédiatement sur le bouton „START“ lorsque l‘écran clignote pour confirmer et lancer l‘arrosage manuel. L‘écran affiche le temps restant pour l‘arrosage manuel.
5. Pour arrêter l‘arrosage manuel et rétablir le programme d‘arrosage initial, maintenez le bouton „START“ enfoncé pendant 3 à 5 secondes.

Remarque : n‘oubliez pas d‘appuyer sur le bouton „START“ après avoir réglé la durée d‘arrosage manuel pour démarrer l‘arrosage manuel. Dans le cas contraire, le réglage de l‘arrosage manuel s‘arrêtera automatiquement après que l‘écran aura clignoté pendant environ 3 à 5 secondes.

8 „mode „OFF

1. Si vous souhaitez interrompre le plan d‘arrosage pendant une période prolongée, tournez le commutateur rotatif sur „OFF“. (Vos réglages seront enregistrés).

2. L‘appareil n‘arrose pas automatiquement lorsqu‘il est en mode OFF. (Le mot OFF s‘affiche à l‘écran en gros caractères).

3. Pour redémarrer l‘arrosage automatique, tournez à nouveau le commutateur rotatif sur „ON“ afin de poursuivre votre plan d‘arrosage programmé.

9. Dépannage

Erreur	Cause possible	Réparation
L'arrivée d'eau n'est pas étanche	• Pas de filtre ou pas placé à l’horizontale. • Le robinet n’est pas le bon standard 3/4”.	• Insérez le filtre en veillant à ce qu’il soit placé à l’horizontale dans l’entrée. • Assurez-vous que le robinet est un robinet de 3/4”. • Renforcez-le avec du ruban d’étanchéité.
l'eau ne s'écoule pas	• Le stockage et le transport à long terme rendent la valve inactive. • Blocage de la valve.	• Laissez le robinet d’eau éteint et tournez le sélecteur sur ON. • Laissez l’arrosage manuel fonctionner pendant 3-5s et arrêtez-le. • Répétez l’étape 2 environ 5 fois.

Erreur	Cause possible	Réparation
faible durée de vie des piles	• Utilisation mixte de piles usagées et neuves. • Utilise les piles au carbone ou les piles rechargeables.	• Utilisez des piles alcalines neuves. • Les piles rechargeables et les piles au carbone ont une durée de vie courte et instable, veuillez utiliser des piles alcalines à la place.
Faible pression d'eau	• Le filtre est bouché. • La pression d‘entrée n‘est pas suffisante pour soutenir l‘irrigation.	• Vérifiez si le filtre est obstrué ; si c‘est le cas, nettoyez ou remplacez le filtre. • Assurez-vous que la minuterie est correctement installée. • Installer une pompe de surpression ou un autre appareil auxiliaire pour augmenter la pression.
L'écran LCD n'affiche rien	• L’écran LCD n’est temporairement pas affiché lors d’une exposition prolongée. • La batterie est déchargée, l’appareil photo s’éteint automatiquement.	• Évitez d’exposer l’appareil à la lumière du soleil pendant une période prolongée. • Remplacez-les par des piles alcalines neuves.

Erreur	Cause possible	Réparation
L'appareil n'arrose pas	• Le commutateur rotatif est sur OFF. • Le robinet n’est pas allumé. • La batterie est vide, elle s’éteint automatiquement. • La temporisation de la pluie est activée.	• Tournez le commutateur rotatif sur la position ON. • Après avoir effectué tous les réglages, ouvrez le robinet d’eau. • Remplacez les piles par des piles alcalines neuves. • Attendez que le programme reprenne.

10. Consignes de sécurité supplémentaires

- L‘appareil est résistant à l‘eau, PAS étanche. L‘appareil doit être installé au-dessus du sol et perpendiculairement au robinet. N‘immergez pas l‘appareil dans l‘eau !
- NE PAS tirer sur le tuyau lorsqu‘il est connecté au programmateur d‘arrosage afin d‘éviter d‘endommager le programmateur.
- Cet appareil est uniquement destiné à être utilisé à l‘extérieur pour contrôler des systèmes d‘irrigation.
- L‘appareil ne doit pas être utilisé à des fins industrielles.
- La pression d‘eau de fonctionnement est comprise entre 0,5 bar et 8 bar (7 psi à 116 psi).
- Utilisez uniquement de l‘eau propre et de l‘eau douce, la température de l‘eau doit être supérieure à 1°C et inférieure à 60°C.

- Protégez l‘appareil pendant la saison hivernale ou en cas de gel. Démontez l‘appareil du robinet et videz toute l‘eau qu‘il contient. Retirez les piles et conservez l‘appareil et les piles à l‘intérieur.
- N‘utilisez plus l‘appareil s‘il est tombé ou s‘il a subi un choc.
- Veillez à nettoyer régulièrement le filtre s‘il est sale.

11. Nettoyage

Après une certaine durée d‘utilisation, des impuretés ou des saletés peuvent s‘accumuler dans l‘appareil. C‘est pourquoi l‘appareil doit être nettoyé régulièrement pour garantir son bon fonctionnement. Veuillez suivre les étapes suivantes pour nettoyer la minuterie.

1. Coupez le robinet d‘eau du jardin et démontez l‘appareil. Vérifiez si des impuretés se sont accumulées dans le filtre à l‘arrivée d‘eau.

2. Si le filtre est encrassé, retirez-le et rincez-le sous l‘eau courante.

3. Activez le mode d‘arrosage manuel pour ouvrir la vanne et vérifier si la conduite d‘eau est obstruée. Si elle est bouchée, nettoyez-la délicatement avec une petite brosse de nettoyage.

12. Consignes de sécurité et clause de non-responsabilité

N‘essayez jamais d‘ouvrir l‘appareil pour effectuer des réparations ou des transformations. Évitez tout contact avec les tensions du réseau. Ne court-circuitez pas le produit. Protégez-le d‘une forte humidité, de l‘eau et de la neige. Tenez l‘appareil à l‘écart des températures élevées. N‘exposez pas l‘appareil à des changements brusques de température ou à de fortes vibrations, car

cela pourrait endommager les composants électroniques. Avant d‘utiliser l‘appareil, vérifiez qu‘il n‘est pas endommagé.
L‘appareil ne doit pas être utilisé s‘il a reçu un choc ou a été endommagé d‘une quelconque manière. Veuillez respecter les dispositions et les restrictions nationales. N‘utilisez pas l‘appareil à d‘autres fins que celles décrites dans le mode d‘emploi. Ce produit n‘est pas un jouet. Conservez-le hors de portée des enfants ou des personnes mentalement déficientes. Toute réparation ou modification de l‘appareil qui n‘est pas effectuée par le fournisseur d‘origine entraîne l‘annulation de la garantie ou des droits à la garantie. Le produit ne doit être utilisé que par des personnes ayant lu et compris ce mode d‘emploi. Les spécifications de l‘appareil peuvent être modifiées sans qu‘il en ait été fait mention séparément au préalable.

13. Indications de recyclage

Sur cette page, vous trouverez des informations sur la mise au rebut des DEEE par “WD-Plus GmbH”. Depuis novembre 2006, lorsque vous achetez un nouvel appareil électrique ou électronique, en payant une „éco-participation“, vous participez au financement de la collecte et du recyclage d‘un ancien équipement équivalent. L‘éco-participation DEEE correspond à la contribution financière du consommateur à la collecte, à la réutilisation, au recyclage d‘un produit usagé équivalent. Son montant varie selon le produit et le type de traitement qu‘il nécessite. Le symbole de la poubelle barrée, apposé sur nos produits ou son emballage, indique que ce produit ne doit pas être traité avec les déchets ménagers. Il doit être remis à un point de collecte approprié pour le recyclage des équipements électriques et électroniques :

• dans les points de distribution en cas d'achat d'un équipement équivalent,
• dans les points de collecte mis à votre disposition localement (déchetterie, collecte sélective, etc.).

"WD-Plus GmbH", via son mandataire Recy'stem Pro, est adhérent de l'Eco Ecosystem qui garantit la collecte, le recyclage et la dépollution de nos appareils électriques usagés, dans le respect des plus hautes exigences environnementales et sociales.

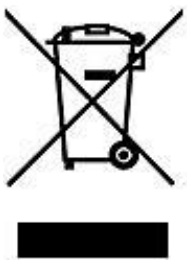

Ecosystem Eco Organisme agréé par les Pouvoirs publics pour la filière DEEE*. "WD-Plus GmbH" est enregistrée dans le Registre National des Producteurs SYDEREP, tenu par l'ADEME, sous le numéro : "FR031263". For information on authorised collection points in your area, please contact your local city or municipal administration. Pour plus d'informations sur le recyclage de nos produits et pour découvrir le point de collecte le plus proche de chez vous veuillez visiter la page :

ecosystem
recycler c'est protéger

Pour recycler
un équipement électrique

0 809 540 590 Service gratuit + prix appel

www.ecosystem.eco

Pour obtenir des informations sur les points de collecte autorisés dans votre région, veuillez contacter votre municipalité locale.

14. Indications pour l'élimination des batteries

En relation avec la vente de batteries ou de la livraison d'appareils contenants des batteries, le fournisseur est obligé d'informer le client sur les points suivants :

Le Client est légalement tenu, en tant qu'utilisateur final, de restituer les batteries usagées. Il peut retourner gratuitement à l'entrepôt d'expédition (adresse d'expédition) du fournisseur des batteries usagées que le fournisseur offre ou a offert comme piles neuves dans son assortiment. Les symboles figurant sur les batteries ont les significations suivantes : Pb = la batterie contient plus de 0,004 % en poids de plomb, Cd = la batterie contient plus de 0,002 % en poids de cadmium, Hg = la batterie contient plus de 0,0005 % en poids de mercure.

Points de collecte sur www.quefairedemesdechets.fr
Privilégiez la réparation ou le don de votre appareil !

Le symbole de la poubelle barrée signifie que la pile ne doit pas être jetée avec les ordures ménagères.

WEEE Richtlinie: 2012/19/EU
WEEE Register-Nr: DE 67896761

Par la présente, la société WD Plus GmbH déclare que l'appareil 306616 est en conformité avec les exigences essentielles et les autres dispositions applicables. Vous pouvez obtenir une déclaration de conformité complète à l'adresse suivante : WD Plus GmbH, Wohlenbergstraße 16, 30179 Hannover

Grazie per aver acquistato un prodotto Brandson. Vi invitiamo a leggere con attenzione le brevi istruzioni che seguono per poter utilizzare il vostro nuovo apparecchio. Prima di utilizzare la merce consegnata, verificare che sia completa, priva di difetti e non danneggiata.

1. Ambito di consegna

- Controllo dell‘irrigazione
- Istruzioni per l‘uso

2. Dati tecnici

Tensione di esercizio	2,3V - 3,3V CC
Tipo di batteria	2 batterie AAA da 1,5 V
Connessioni	• Attacco acqua 3/4” (ingresso/ senza adattatore) • Uscita acqua 3/4” (uscita/senza adattatore)
Dimensioni (H x L x P)	112mm x 110mm x 61mm
Pressione dell'acqua	0,5 - 8 bar (7 psi - 116 psi)
Portata massima	34,8L/min (9.2Gal/min)
Classe di protezione IP	IP54
Temperatura di lavoro	3°C - 50°C (37,4°F - 122°F)
Caratteristiche	• Funzionamento manuale • Programma di irrigazione regolabile

3. Dettagli del prodotto

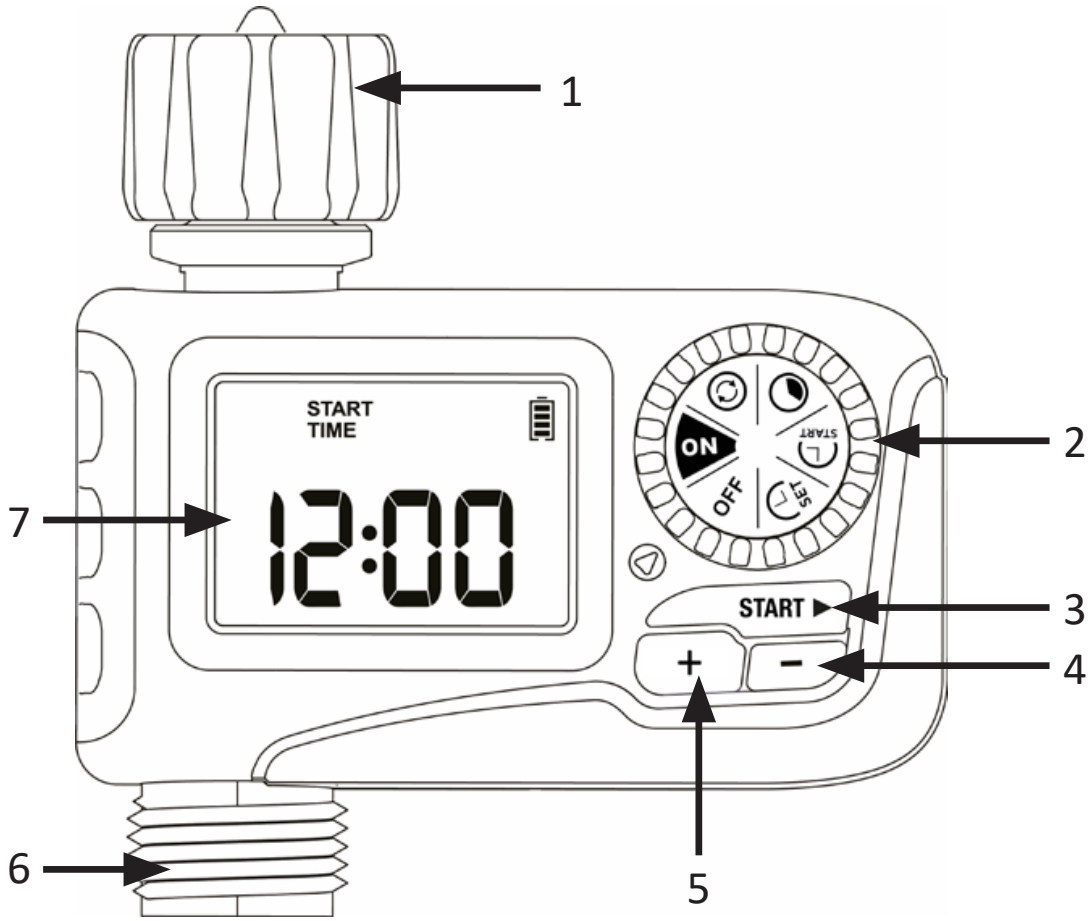

1	Collegamento al rubinetto dell'acqua
2	Selettore
3	Tasto “START”
4	Tasto "-”
5	Pulsante “+”
6	Uscita dell'acqua (collegamento al tubo flessibile)
7	Display

ON	Il timer irriga secondo il vostro programma individuale
OFF	Disattivare l'irrigazione
Set Clock (SET)	Commutare 12H/24H e impostare l'ora corrente
Start Time (START)	Impostare l'ora di inizio della prima irrigazione
How Long ( )	Determinare la durata dell'irrigazione
How Often ( )	Scegliere la frequenza di irrigazione

Funzioni chiave

Pulsante	**Funzione**
Rotella di selezione	Il timer irriga secondo il programma individuale
“START”	Pulsante di conferma per passare alla fase successiva/precedente o alla modalità di irrigazione manuale.
"+"	Regolare le impostazioni dell'ora e del sistema o ritardare il programma di irrigazione.
"-"	Regolazione dell'ora e delle impostazioni del sistema

4. Sostituzione delle batterie / Inserimento delle batterie

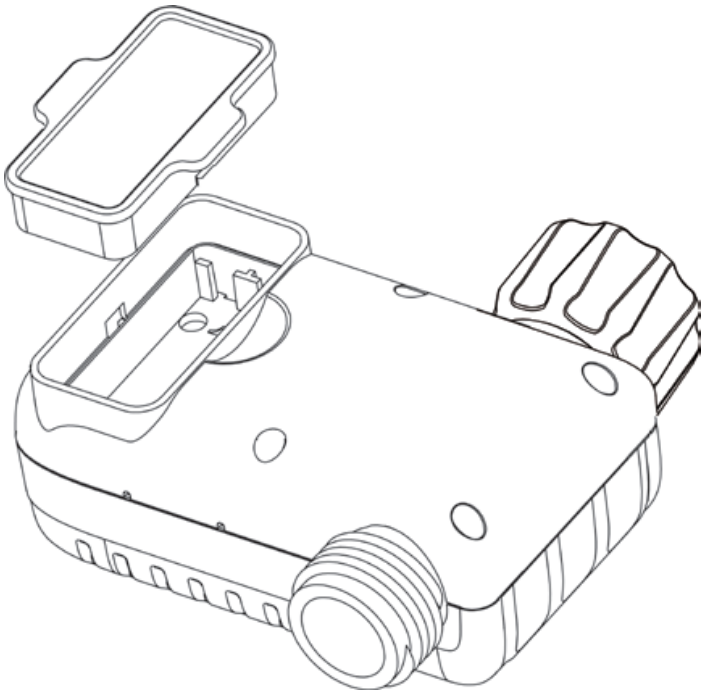

Il display indica non appena le batterie inserite sono scariche. L'indicatore della batteria lampeggia sul display.

Rimuovere il coperchio del vano batteria sul retro del dispositivo.

Inserire 2 nuove batterie AAA (1,5 V) nel vano batterie. Assicurarsi sempre che la polarità dei contatti sia corretta.

Riposizionare il coperchio del vano batterie e premere con decisione per assicurarsi che sia completamente sigillato.

Nota:

Non utilizzare batterie ricaricabili.
Se il dispositivo non viene utilizzato per un periodo di tempo prolungato, rimuovere le batterie e smaltirle correttamente. Non smaltire le batterie nel fuoco. Le batterie potrebbero esplodere o perdere. Per garantire una maggiore durata, utilizzare 2 batterie alcaline AAA nuove (non incluse). Non mischiare batterie alcaline, standard (carbone-zinco) o ricaricabili nuove e vecchie.

5. Messa in servizio iniziale

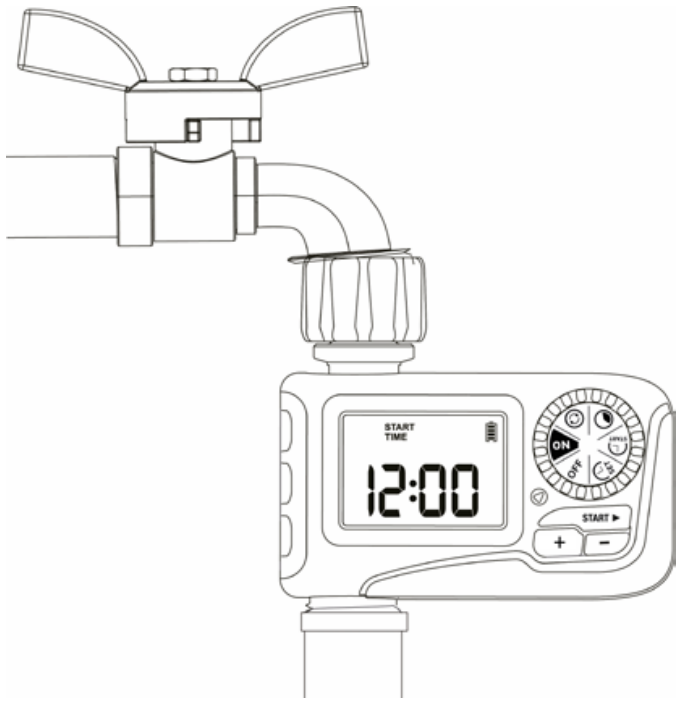

Assicurarsi che il filtro nel raccordo del rubinetto sia rivolto verso l‘alto.

1. Avvolgere il nastro di PTFE intorno alla filettatura del rubinetto.
2. Avvitare il programmatore di irrigazione al rubinetto da giardino e assicurarsi che l‘indicatore sia il più verticale possibile per evitare che l‘acqua piovana si raccolga e penetri all‘interno.
3. Avvolgere il nastro PTFE intorno alla filettatura dell‘uscita dell‘acqua.
4. Avvitare i tubi da giardino all‘uscita del programmatore di irrigazione.
5. Aprire il rubinetto dopo aver programmato il timer.

Nota:

- Per l‘installazione non utilizzare attrezzi, ma installare l‘apparecchio solo a mano.
- Se si prevedono temperature inferiori allo zero, l‘apparecchio deve essere rimosso dal rubinetto e riposto al coperto per evitare possibili danni da gelo.

5.1 Attivare il dispositivo prima dell‘uso

Attivare il dispositivo prima di utilizzarlo per la prima volta o dopo un periodo di inattività.

1. Lasciare il rubinetto chiuso.
2. Posizionare il comando di irrigazione su „ON“.
3. Tenere premuto il pulsante „START“ per 3-5 secondi per attivare la modalità di irrigazione manuale.
4. Dopo aver sentito un „clic“ o dopo un tempo di attesa di circa 5 secondi, la valvola del timer viene aperta, quindi ruotare l‘interruttore rotante su „OFF“ per chiudere le valvole.
5. Ripetere i passaggi 2-5 per circa 3-4 volte.

Aprire un po‘ il rubinetto per fare una prova e poi ripetere i passaggi da 2 a 5 per verificare se l‘acqua esce come previsto o se è chiusa.

6. Messa in servizio

Impostare l‘ora

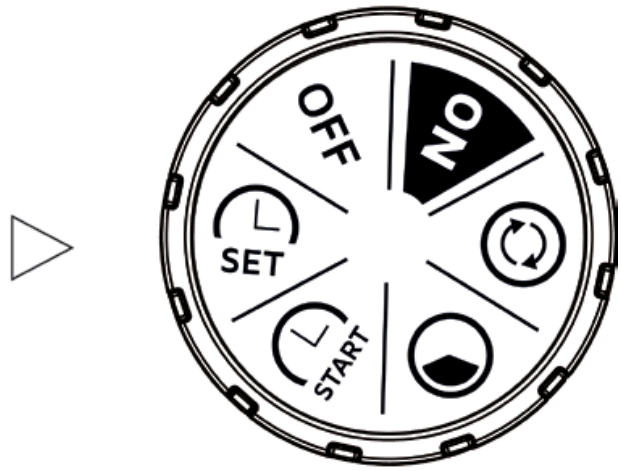

1. Ruotare il selettore su „IMPOSTA OROLOGIO“. Con i pulsanti „+“ o „-“ selezionare il formato 24 ore o 12 ore e confermare l‘immissione con il pulsante “START”.
2. Impostare l‘ora esatta con i pulsanti „+“ o „-“. Se si seleziona il formato a 12 ore, annotare AM e PM.
3. Confermare con il pulsante „START“ e passare dalle ore ai minuti.
4. Ruotare quindi il selettore nella posizione desiderata per salvare le modifiche apportate in questa fase.

Nota: Una volta terminata l‘impostazione dell‘ora, ruotare la manopola di selezione per salvare le modifiche anziché premere il pulsante „START“. Se si preme il pulsante „START“, l‘apparecchio torna all‘impostazione precedente invece di salvarla.

Determinare l‘ora di inizio („START“)

Dopo aver collegato il Computer dell‘acqua al rubinetto e al tubo dell‘impianto di irrigazione, impostare l‘ora di inizio dell‘irrigazione.

1. Ruotare il selettore su „START“.
2. Utilizzare i pulsanti „+“ e „-“ per impostare l‘ora di inizio.
3. Premere il pulsante “START” per modificare l‘ora (ore o minuti).
4. Ruotare il selettore in senso orario per salvare le modifiche apportate in questa fase e passare alla fase successiva.

Nota: Una volta completata l‘impostazione di questa fase, ruotare il selettore per salvare le modifiche invece di premere il pulsante “START”. Se si preme il pulsante “START”, l‘apparecchio tornerà all‘impostazione precedente invece di salvarla.

Determinare la durata dell‘irrigazione ( )

1. Ruotare il selettore su „ “.
2. Utilizzare i pulsanti „+“ e „-“ per impostare la durata dell‘irrigazione.
3. Utilizzare il pulsante “START” per passare da ore a minuti.
4. Ruotare la rotella in senso orario per salvare le modifiche apportate in questa fase e passare alla fase successiva.

Nota: Una volta completata l‘impostazione di questo passaggio, ruotare il selettore per salvare le modifiche invece di premere il pulsante “START”. Se si preme il pulsante “START” dopo l‘impost-

azione, l‘apparecchio torna all‘impostazione precedente invece di salvarla.

Il tempo di funzionamento può essere impostato su un massimo di 3 ore e 59 minuti.

Determinare il ciclo di irrigazione ( )

1. Ruotare il comando su „ “.

2. Utilizzare i pulsanti „+“ e „-“ per impostare la frequenza di irrigazione. È possibile scegliere se irrigare ogni 1-12 ore o ogni 1-7 giorni. (NOTA: 01D corrisponde a tutti i giorni, 02D a giorni alterni, ecc.)

3. Ruotare la manopola di selezione in senso orario per salvare le modifiche apportate in questa FASE e passare alla FASE successiva.

Nota: Una volta completata l‘impostazione di questa fase, ruotare la manopola per salvare le modifiche invece di premere il pulsante “START”. Se si preme il tasto “START” dopo aver effettuato l‘impostazione, l‘apparecchio tornerà all‘impostazione precedente invece di salvarla.

Esempi di frequenza di irrigazione: ogni giorno, ogni 2 giorni e ogni 3 giorni:

Ogni giorno

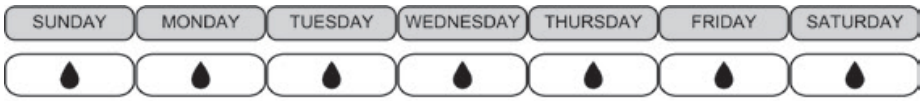

Ogni 2 giorni

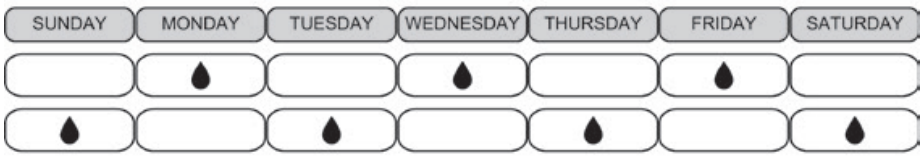

Ogni 3 giorni

Attivare il programma

Una volta impostato il ciclo di irrigazione, posizionare il selettore su „ON“.

Sullo schermo LCD vengono visualizzati l‘ora attuale e l‘ora di inizio dell‘irrigazione successiva.

Nota: il programma di irrigazione automatica funziona solo quando l‘interruttore rotante è in posizione ON.

Dopo l‘avvenuta programmazione, aprire completamente il rubinetto dell‘acqua a cui è collegato l‘apparecchio.

Se il selettore non è in posizione „ON“, tutti i programmi di irrigazione vengono interrotti e non avviati automaticamente. I programmi di irrigazione automatica vengono eseguiti solo quando il selettore è in posizione „ON“.

Ruotare quindi il selettore su „ON“.

Se l‘ora corrente ha superato l‘orario di inizio del programma, tutti i programmi di irrigazione di questo giorno verranno saltati e il programma di irrigazione automatica inizierà a irrigare con la frequenza impostata a partire dall‘ora di inizio del giorno successivo.

Se l‘ora di inizio del programma di irrigazione automatica del giorno non è ancora stata raggiunta, il programma di irrigazione verrà eseguito normalmente dall‘ora di inizio del giorno secondo la frequenza impostata.

Funzione di ritardo pioggia

Con il ritardo pioggia, è possibile posticipare l‘irrigazione per un certo periodo di tempo senza interrompere il programma di irrigazione impostato. Per attivare il ritardo pioggia, procedere come segue.

1. Quando il selettore è impostato su „ON“, tenere premuto il pulsante „+“ per 3-5s per attivare la modalità di ritardo.
2. In modalità ritardo, sullo schermo lampeggia l‘opzione „„00H““. Premere „+“ e „-“ per selezionare il tempo di ritardo di 24H, 48H e 72H.
3. Premere il pulsante „START“ per avviare la funzione di ritardo, quindi sullo schermo verrà visualizzato un conto alla rovescia del ritardo rimanente.
4. Per annullare il ritardo della pioggia, tenere nuovamente premuto il pulsante „+“ per 3-5 secondi per riprendere il programma di irrigazione programmato.

Nota: ricordarsi di premere il pulsante „START“ dopo aver selezionato il tempo di ritardo pioggia per avviare il programma di ritardo pioggia. In caso contrario, l‘impostazione del ritardo pioggia verrà annullata automaticamente dopo che lo schermo lampeggerà per 3-5s.

7. Modalità di irrigazione manuale

Questa funzione consente di irrigare manualmente senza interrompere il programma di irrigazione impostato.

1. Ruotare il selettore su „ON“.
2. Tenere premuto il pulsante “START” per 3-5s per richiamare la modalità di irrigazione manuale.
3. Utilizzare il pulsante „+“ o „-“ per impostare il tempo di irrigazione manuale da 1 minuto a 8 ore. (Tenere premuto il pulsante „+“ o „-“ per aumentare o diminuire rapidamente il tempo).
4. Premere immediatamente il pulsante „START“ quando lo schermo lampeggia per confermare e avviare l‘irrigazione manuale. Sullo schermo viene visualizzato il tempo rimanente per l‘irrigazione manuale.
5. Per terminare l‘irrigazione manuale e ripristinare il programma di irrigazione originale, tenere premuto il pulsante „START“ per 3-5s.

Nota: ricordarsi di premere il pulsante „START“ dopo aver impostato il tempo di irrigazione manuale per avviare l‘irrigazione manuale. In caso contrario, l‘impostazione dell‘irrigazione manuale verrà annullata automaticamente dopo che lo schermo lampeggerà per circa 3-5 secondi.

8. „Modalità „OFF

1. Se si desidera interrompere il programma di irrigazione per un periodo di tempo più lungo, ruotare il selettore rotante su „OFF“. (Le impostazioni vengono salvate)
2. L‘apparecchio non annaffia automaticamente quando è in modalità OFF. (Sullo schermo viene visualizzata a grandi lettere la parola OFF).
3. Per riavviare l‘irrigazione automatica, riportare l‘interruttore girevole su „ON“ per continuare il programma di irrigazione.

9. Risoluzione dei problemi

Errore	Possibile causa	Rimedio
Il L'ingresso dell'acqua perde	• Il filtro è assente o non è posizionato orizzontalmente. • Il rubinetto non è dello standard corretto di 3/4”.	• Inserire il filtro e assicurarsi che sia inserito orizzontalmente nell’ingresso. • Assicurarsi che il rubinetto sia da 3/4”. • Rinforzarlo con nastro adesivo.
L'acqua non scorre	• Lo stoccaggio e il trasporto a lungo termine rendono la valvola inattiva. • Blocco della valvola.	• Lasciare il rubinetto chiuso e ruotare la manopola di selezione su ON. • Lasciare che l’irrigazione manuale funzioni per 3-5s e interromperla. • Ripetere il punto 2 per circa 5 volte.

Errore	Possibile causa	Rimedio
Bassa durata della batteria	• Utilizzo misto di batterie vecchie e nuove. • Utilizzare batterie al carbone o ricaricabili.	• Utilizzare batterie alcaline nuove di zecca. • Le batterie ricaricabili e le batterie al carbone hanno una durata breve e instabile; utilizzare invece batterie alcaline.
Bassa pressione dell'acqua	• Il filtro è intasato. • La pressione di ingresso non è sufficiente a sostenere l'irrigazione.	• Controllare se il filtro è intasato; in tal caso, pulirlo o sostituirlo. • Assicurarsi che il timer sia installato correttamente. • Installare una pompa di rilancio o un altro dispositivo ausiliario per aumentare la pressione.
Il dispositivo non irriga	• Il commutatore rotante è impostato su OFF. • Il rubinetto non è acceso. • La batteria è scarica, si spegne automaticamente. • Il ritardo della pioggia è attivato.	• Portare l'interruttore rotante in posizione ON. • Dopo aver effettuato tutte le impostazioni, aprire il rubinetto. • Sostituire le batterie con batterie alcaline nuove. • Attendere la ripresa della programmazione.

Errore	Possibile causa	Rimedio
Il display LCD non mostra nulla	• Lo schermo LCD non viene temporaneamente visualizzato durante le lunghe esposizioni. • La batteria è scarica, la fotocamera si spegne automaticamente.	• Evitare di esporre il dispositivo alla luce del sole per lunghi periodi di tempo. • Sostituire le batterie con batterie alcaline nuove.

10. Ulteriori istruzioni di sicurezza

- L‘apparecchio è resistente all‘acqua, ma NON impermeabile. L‘apparecchio deve essere installato fuori terra e perpendicolare al rubinetto dell‘acqua. Non immergere l‘apparecchio nell‘acqua!
- NON tirare il tubo mentre è collegato al programmatore di irrigazione per evitare di danneggiare il timer.
- Questo apparecchio è destinato esclusivamente all‘uso esterno per il controllo degli impianti di irrigazione.
- L‘apparecchio non deve essere utilizzato per scopi industriali
- La pressione d‘esercizio dell‘acqua è compresa tra 0,5 bar e 8 bar (da 7 psi a 116 psi).
- Utilizzare solo acqua pulita e fresca; la temperatura dell‘acqua deve essere superiore a 1°C e inferiore a 60°C.
- Proteggere l‘apparecchio durante la stagione invernale o in caso di gelo. Smontare l‘apparecchio dal rubinetto e scaricare tutta l‘acqua all‘interno. Rimuovere le batterie e riporre l‘apparecchio e le batterie al chiuso.

- Non utilizzare l‘apparecchio se è caduto o è stato urtato. Assicurarsi di pulire regolarmente il filtro se è sporco.

11. Pulizia

Dopo un certo periodo di utilizzo, nell‘apparecchio possono accumularsi impurità o sporcizia. Pertanto, per garantire il corretto funzionamento dell‘apparecchio, è necessario pulirlo regolarmente. Per la pulizia del timer attenersi alla seguente procedura.

1. Chiudere il rubinetto del giardino e smontare l‘apparecchio. Controllare se nel filtro dell‘ingresso dell‘acqua si sono accumulate impurità.

2. Se il filtro è sporco, rimuoverlo e sciacquarlo sotto l‘acqua corrente.

3. Attivare la modalità di irrigazione manuale per aprire la valvola e verificare se il tubo dell‘acqua è ostruito. Se è intasato, pulirlo accuratamente con una piccola spazzola.

12. Istruzioni di sicurezza ed esclusione di responsabilità

Non tentare mai di aprire l‘apparecchio per effettuare riparazioni o modifiche. Evitare il contatto con la tensione di rete. Non cortocircuitare il prodotto. Proteggerlo da umidità elevata, acqua e neve. Tenere l‘apparecchio lontano da temperature elevate. Non esporre il dispositivo a sbalzi di temperatura o a forti vibrazioni per non danneggiare i componenti elettronici. Controllare che l‘apparecchio non sia danneggiato prima dell‘uso. L‘apparecchio non deve essere utilizzato se è stato urtato o danneggiato in altro modo. Osservare le norme e le restrizioni nazionali. Non utilizzare l‘apparecchio per scopi diversi da quelli descritti nelle istruzioni. Questo prodotto non è un giocattolo.

Tenetelo fuori dalla portata dei bambini o delle persone con problemi mentali. Qualsiasi riparazione o modifica del dispositivo non effettuata dal fornitore originale invalida la garanzia. Il prodotto può essere utilizzato solo da persone che hanno letto e compreso le presenti istruzioni. Le specifiche del dispositivo possono essere modificate senza preavviso.

13. Istruzioni per lo smaltimento

Secondo la direttiva europea WEEE, i dispositivi elettrici ed elettronici non possono essere smaltiti con i rifiuti domestici. I loro componenti devono essere riciclati o smaltiti separatamente, poiché i componenti tossici e pericolosi possono causare danni duraturi all‘ambiente se smaltiti in modo non corretto. In qualità di consumatori, siete obbligati, ai sensi della legge sulle apparecchiature elettriche ed elettroniche (ElektroG), a restituire gratuitamente le apparecchiature elettriche ed elettroniche a fine vita al produttore, al punto vendita o ai centri di raccolta pubblici istituiti a tale scopo. I dettagli sono regolati dalle rispettive leggi statali. Il simbolo sul prodotto, sulle istruzioni per l‘uso e/o sull‘imballaggio fa riferimento a queste norme. Separando, riciclando e smaltendo i vecchi apparecchi in questo modo, si dà un importante contributo alla tutela dell‘ambiente.

14. Note sullo smaltimento delle batterie

In relazione alla vendita di batterie o alla consegna di dispositivi contenenti batterie, il fornitore è tenuto a informare il cliente di quanto segue: Il cliente è obbligato per legge a restituire le batterie usate come utente finale. Il cliente può restituire gratuitamente al magazzino di spedizione del fornitore (indirizzo di spedizione) le batterie usate che il fornitore trasporta o ha trasportato come batterie nuove. I simboli riportati sulle batterie hanno il seguente significato: Pb = la batteria contiene più dello 0,004% di piombo in massa, Cd = la batteria contiene più dello 0,002% di cadmio in massa, Hg = la batteria contiene più dello 0,0005% di mercurio in massa.

Il simbolo della pattumiera barrata indica che la batteria non deve essere smaltita con i rifiuti domestici.

Direttiva RAEE: 2012/19/UE
Numero di registro RAEE: DE 67896761

Con la presente, WD Plus GmbH dichiara che il dispositivo 306616 è conforme ai requisiti essenziali e alle altre disposizioni pertinenti. La dichiarazione di conformità completa può essere richiesta a WD Plus GmbH, Wohlenbergstraße 16, 30179 Hannover, Germania

Gracias por elegir un producto Brandson. Para asegurarse de que saca el máximo partido del producto que ha adquirido, lea atentamente la Guía de inicio rápido que figura a continuación. Antes de utilizar el producto, compruebe que está completo, sin defectos ni daños.

1. Volumen de suministro

- Controlador de riego
- Manual del usuario

2. Datos técnicos

Tensión de funcionamiento	2,3 V - 3,3 V CC
Tipo de batería	2 pilas AAA de 1,5 V
Conexiones	• Salida de agua de 3/4” (entrada/ sin adaptador) • Salida de agua de 3/4” (salida/ sin adaptador)
Dimensiones (Al x An x Pr)	112mm x 110mm x 61mm
Presión del agua	0,5 - 8 bar (7 psi - 116 psi)
Caudal máx.	34,8L/min (9.2Gal/min)
Clase de protección IP	IP54
Temperatura de trabajo	3°C - 50°C (37,4°F - 122°F)
Especificaciones	• Funcionamiento manual • Programa de riego ajustable

3. Detalles del producto

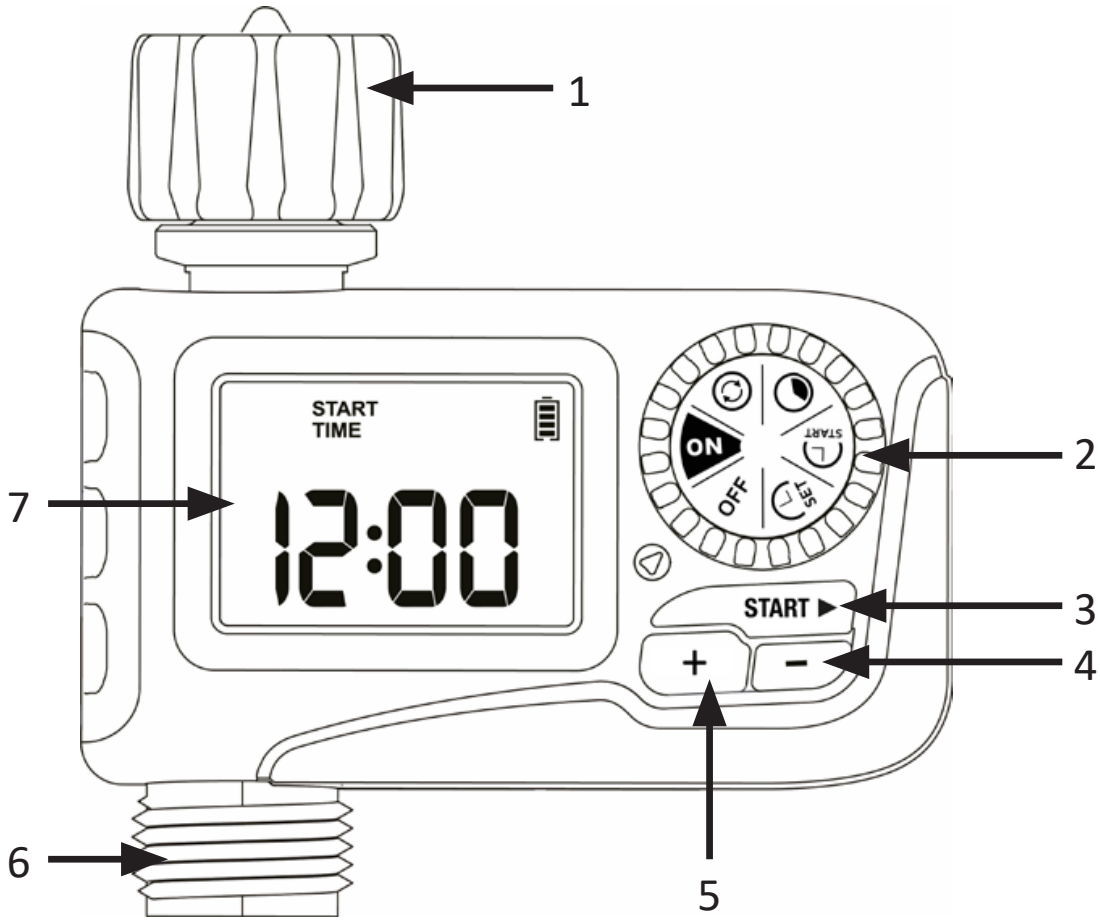

1	Conexión grifo de agua
2	Selector giratorio
3	Botón "START”
4	Botón "-”
5	Botón "+”
6	Salida de agua (conexión de manguera)
7	Pantalla

ON	El programador regará según su horario individual
OFF	Detener el riego
Set Clock (SET)	Conmutación 12H/24H y ajuste de la hora actual
Start Time (START)	Ajuste la hora de inicio del primer riego
How Long ( )	Establezca la duración del riego
How Often ( )	Elija la frecuencia de riego

Funciones clave

Botón	**Función**
Rueda de selección	El programador riega según su horario individual
"START”	Botón de confirmación para ir al paso siguiente/anterior o al modo de riego manual.
"+”	Ajuste la hora y la configuración del sistema o retrase el riego del Programador.
"-"	Personalizar la hora y los ajustes del sistema

4. Sustitución de las pilas / Colocación de las pilas

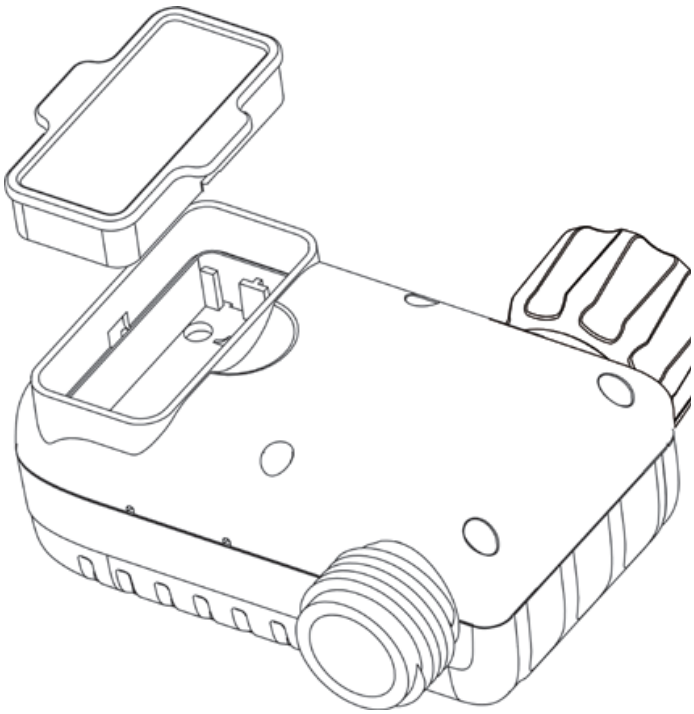

La pantalla indicará cuando las pilas estén agotadas. El indicador de pilas parpadea en la pantalla.

Retire la tapa del compartimento de las pilas de la parte posterior del aparato.

Introduzca 2 pilas AAA (1,5 V) nuevas en el compartimento de las pilas. En todos los casos, asegúrese de que la polaridad de los contactos es correcta.

Vuelva a colocar la tapa del compartimento de las pilas y presione firmemente para asegurarse de que queda completamente sellada.

Tenga en cuenta lo siguiente:

No utilice pilas recargables. Si no va a utilizar el aparato durante un periodo prolongado, extraiga las pilas y deséchelas correctamente.

No arroje las pilas al fuego. Las pilas pueden explotar o tener fugas. Para garantizar una mayor duración de las pilas, utilice 2 pilas alcalinas AAA nuevas (no suministradas). No mezcle pilas alcalinas, estándar (carbono-zinc) o recargables nuevas y usadas.

5. Puesta en servicio inicial

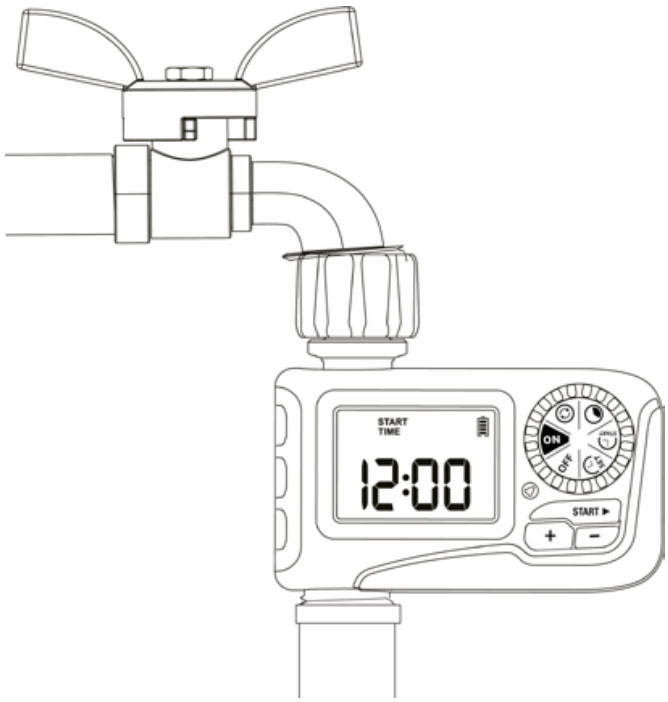

Asegúrese de que la punta del filtro en el conector del grifo apunta hacia arriba.

1. Envuelva la rosca del grifo con cinta PTFE.
2. Enrosque el programador en el grifo del jardín y asegúrese de que el indicador está orientado lo más verticalmente posible para evitar que el agua de lluvia se acumule y penetre en su interior.
3. Enrolle cinta PTFE alrededor de la rosca de la salida de agua.
4. Atornille las mangueras de jardín a la salida del programador de riego.
5. Abra el grifo de agua después de programar el temporizador.

Nota sobre la instalación:

- No utilice herramientas para la instalación, instale el aparato sólo a mano.
- Si se prevén temperaturas por debajo del punto de congelación, desconecte el aparato del grifo y guárdelo en un lugar cerrado para evitar posibles daños por heladas.

5.1 Active el dispositivo antes de utilizarlo

Active el dispositivo antes de utilizarlo por primera vez o después de un cierto periodo de inactividad.

1. Deje el grifo de agua cerrado.
2. Ponga el programador en „ON“.
3. Mantenga pulsado el botón „START“ de 3 a 5 segundos para activar el modo de riego manual.
4. Tras oír un „clic“ o después de un tiempo de espera de aprox. 5 segundos, se abre la válvula del temporizador; a continuación, gire el interruptor giratorio a la posición „OFF“ para cerrar las válvulas.
5. Repita los pasos 2-5 unas 3-4 veces.

Abra un poco el grifo para probar y, a continuación, repita los pasos 2 a 5 para comprobar si el agua fluye según lo previsto o se corta.

6. Puesta en servicio

Ajustar la hora

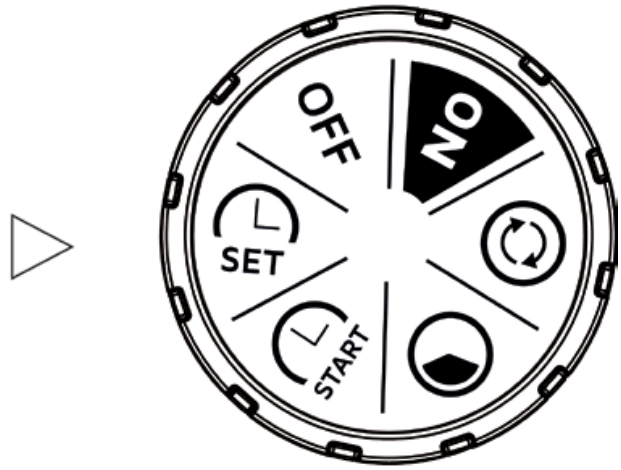

1. Gire el selector hasta la posición „AJUSTAR RELOJ“. Utilice los botones „+“ o „-“ para seleccionar el formato de 24 o 12 horas y confirme la entrada pulsando el botón “START”.
2. Ajuste la hora correcta con los botones „+“ o „-“. Si elige el formato de 12 horas, anote AM y PM.
3. Confirme pulsando „START“ y cambie de horas a minutos.
4. A continuación, gire la rueda selectora a la posición deseada para guardar los cambios realizados en esta fase.

Nota: cuando haya terminado de ajustar la hora, gire el selector para guardar los cambios en lugar de pulsar el botón „START“. Si pulsa el botón „START“, el aparato vuelve al ajuste anterior en lugar de guardarlo.

Determinar la hora de inicio („START“)

Una vez conectado el programador al grifo y a la manguera del sistema de riego, ajuste la hora de inicio del riego.

1. Gire la rueda selectora hasta „START“.
2. Utilice los botones „+“ y „-“ para ajustar la hora de inicio.
3. Pulse el botón “START” para modificar la hora (horas o minutos).
4. Gire la rueda selectora en el sentido de las agujas del reloj para guardar los cambios realizados en este paso y pasar al siguiente.

Nota: cuando haya terminado de configurar este paso, gire el selector para guardar los cambios en lugar de pulsar el botón “START”. Si pulsa el botón “START”, el aparato volverá al ajuste anterior en lugar de guardarlo.

Determinar la duración del riego ( )

1. Gire la rueda selectora hasta „ “.
2. Utilice los botones „+“ y „-“ para ajustar la duración del riego.
3. Utilice el botón “START” para cambiar entre horas y minutos.
4. Gire la rueda en el sentido de las agujas del reloj para guardar los cambios realizados en esta etapa y pasar a la siguiente.

Nota: cuando haya terminado de configurar esta etapa, gire el selector para guardar los cambios en lugar de pulsar el botón “START”. Si pulsa el botón “START” después del ajuste, el aparato volverá al ajuste anterior en lugar de guardarlo.

El tiempo de funcionamiento puede ajustarse a un máximo de 3 horas y 59 minutos

Determinar el ciclo de riego ( )

1. Gire el cursor hasta „ “.

2. Utilice los botones „+“ y „-“ para ajustar la frecuencia de riego. Puede elegir regar cada 1 a 12 horas o cada 1 a 7 días. (NOTA: 01D corresponde a todos los días, 02D a cada dos días, etc.).

3. Gire la rueda selectora en el sentido de las agujas del reloj para guardar los cambios realizados en este PASO y pasar al siguiente PASO.

Nota: cuando haya terminado de configurar este paso, gire el mando giratorio para guardar los cambios en lugar de pulsar el botón “START”. Si pulsa el botón “START” después del ajuste, el aparato volverá al ajuste anterior en lugar de guardarlo.

Ejemplos de frecuencia de riego: todos los días, cada 2 días y cada 3 días:

Todos los días

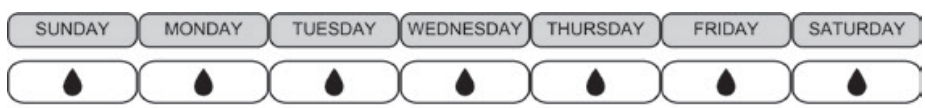

Cada 2 días

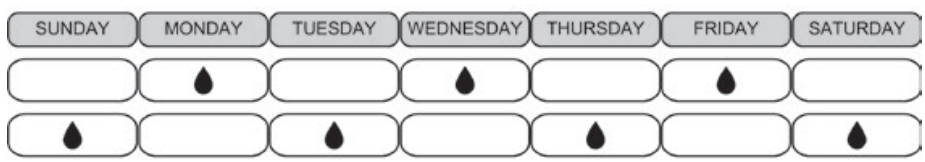

Cada 3 días

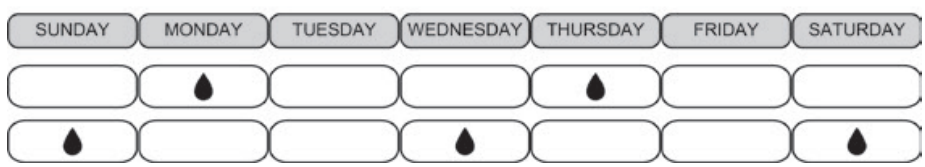

Activar programa

Una vez ajustado el ciclo de riego, ponga el selector en „ON“.

La pantalla LCD muestra la hora actual y la próxima hora de inicio del riego.

Nota: El programa de riego automático sólo se ejecuta cuando el interruptor giratorio está en la posición ON.

Después de programar correctamente, abra completamente el grifo de agua al que está conectado el dispositivo.

Si el selector no está en la posición „ON“, todos los programas de riego se detendrán y no se iniciarán automáticamente. Los programas de riego automático sólo se ejecutan cuando el selector está en la posición „ON“.

A continuación, vuelva a girar el selector a la posición „ON“.

Si la hora actual ha superado la hora de inicio del programa establecida, se omitirán todos los programas de riego de ese día y el programa de riego automático comenzará a regar con la frecuencia que usted haya establecido a partir de la hora de inicio del día siguiente.
Si aún no se ha alcanzado la hora de inicio del programa de riego automático para el día, el programa de riego se ejecutará normalmente a partir de la hora de inicio del día según la frecuencia que haya establecido.

Función de retardo por lluvia

Con el retraso por lluvia, puede posponer el riego un periodo de tiempo determinado sin interrumpir el programa de riego establecido. Para activar el retraso por lluvia, siga los pasos que se indican a continuación.

1. Cuando el selector esté en „ON“, mantenga pulsado el botón „+“ durante 3-5s para activar el modo de retardo.
2. En el modo de retardo, la opción „„00H““ parpadea en la pantalla. Pulse „+“ y „-“ para seleccionar el tiempo de retardo de 24H, 48H y 72H.
3. Pulse el botón „START“ para iniciar la función de retardo, a continuación se mostrará en la pantalla una cuenta atrás del retardo restante.
4. Para cancelar el retraso por lluvia, mantenga pulsado de nuevo el botón „+“ durante 3-5 segundos para reanudar el horario de riego programado.

Nota: Recuerde pulsar el botón „START“ después de seleccionar el tiempo de retraso por lluvia para iniciar el programa de retraso por lluvia. De lo contrario, el ajuste del retraso por lluvia se cancelará automáticamente después de que la pantalla parpadee durante 3-5s.

7. Modo de riego manual

Esta función le permite regar manualmente sin interrumpir el programa de riego establecido.

1. Gire el selector hasta la posición „ON“.
2. Mantenga pulsado el botón “START” durante 3-5 s para activar el modo de riego manual.
3. Utilice los botones „+“ o „-“ para ajustar el tiempo de riego manual de 1 minuto a 8 horas. (Mantenga pulsado el botón „+“ o „-“ para aumentar o disminuir rápidamente el tiempo).

4. Pulse inmediatamente el botón „START“ cuando parpadee la pantalla para confirmar e iniciar el riego manual. El tiempo restante para el riego manual se muestra en la pantalla.
5. Para finalizar el riego manual y restablecer el programa de riego original, mantenga pulsado el botón „START“ durante 3-5s.

Nota: Recuerde pulsar el botón „START“ después de ajustar el tiempo de riego manual para iniciar el riego manual. De lo contrario, el ajuste de riego manual se cancelará automáticamente después de que la pantalla parpadee durante unos 3-5s.

8. „Modo „OFF

1. Si desea interrumpir el programa de riego durante un periodo de tiempo más largo, gire el interruptor giratorio a la posición „OFF“. (Se guardarán sus ajustes)

2. El aparato no riega automáticamente cuando está en modo OFF. (La palabra OFF aparece en letras grandes en la pantalla)

3. Para reiniciar el riego automático, vuelva a girar el selector a la posición „ON“ para continuar con su programa de riego.

9. Solución de problemas

Error	Posible causa	Remedio
El La entrada de agua tiene una fuga	• No hay filtro o no está colocado horizontalmente. • El grifo no es el estándar correcto de 3/4”.	• Inserte el filtro y asegúrese de que está insertado horizontalmente en la entrada. • Asegúrese de que el grifo es de 3/4”. • Refuércelo con cinta de sellado.
El agua no fluye	• El almacenamiento y el transporte prolongados hacen que la válvula quede inactiva. • Bloqueo de la válvula.	• Deje el grifo cerrado y gire el selector a la posición ON. • Deje que el riego manual funcione durante 3-5s y párelo. • Repita el paso 2 unas 5 veces.
Batería baja	• Uso mixto de pilas viejas y nuevas. • Utiliza pilas de carbono o pilas recargables.	• Utilice pilas alcalinas nuevas. • Las pilas recargables y las pilas de carbono tienen una vida corta e inestable, utilice pilas alcalinas en su lugar.

Error	Posible causa	Remedio
Baja presión de agua	• El filtro está obstruido. • La presión de entrada no es suficiente para soportar el riego.	• Compruebe si el filtro está obstruido; si es así, límpielo o sustitúyalo. • Asegúrese de que el temporizador está instalado correctamente. • Instale una bomba de refuerzo u otro dispositivo auxiliar para aumentar la presión.
El aparato no riega	• El interruptor giratorio está en la posición OFF. • El grifo no está encendido. • La batería está descargada, se desconecta automáticamente. • El retardo por lluvia está activado.	• Gire el interruptor giratorio a la posición ON. • Una vez realizados todos los ajustes, abra el grifo. • Cambie las pilas por pilas alcalinas nuevas. • Espere a que se reanude la programación.

Error	Posible causa	Remedio
La pantalla LCD no muestra nada	• La pantalla LCD no se visualiza temporalmente durante las exposiciones prolongadas. • La batería está agotada, la cámara se apaga automáticamente.	• Evite exponer el aparato a la luz solar durante largos periodos de tiempo. • Sustitúyalas por pilas alcalinas nuevas.

10. Instrucciones adicionales de seguridad

- El aparato es resistente al agua, NO impermeable. El aparato debe instalarse por encima del suelo y perpendicular al grifo de agua. No sumerja el aparato en agua.
- NO tire de la manguera mientras esté conectada al programador de riego para evitar daños en el programador
- Este aparato está destinado exclusivamente al uso en exteriores para controlar sistemas de riego.
- El aparato no debe utilizarse con fines industriales
- La presión de agua de funcionamiento está comprendida entre 0,5 bar y 8 bar (7 psi y 116 psi).
- Utilícelo sólo con agua limpia y fresca, la temperatura del agua debe ser superior a 1°C e inferior a 60°C.
- Proteja el aparato durante el invierno o en caso de heladas. Desmonte el aparato del grifo y vacíe toda el agua de su interior. Retire las pilas y guarde el aparato y las pilas en un lugar cerrado.

- No utilice el aparato si se ha caído o ha recibido un golpe. Asegúrese de limpiar regularmente el filtro si está sucio.

11. Limpieza

Después de cierto tiempo de uso, pueden acumularse impurezas o suciedad en el aparato. Por lo tanto, el aparato debe limpiarse periódicamente para garantizar un funcionamiento correcto. Siga los pasos que se indican a continuación para limpiar el temporizador.

1. Cierre el grifo del jardín y desmonte el aparato. Compruebe si se han acumulado impurezas en el filtro de la entrada de agua.

2. Si el filtro está sucio, retírelo y enjuáguelo con agua corriente.

3. Active el modo de riego manual para abrir la válvula y compruebe si la tubería de agua está obstruida. Si está obstruida, límpiela cuidadosamente con un pequeño cepillo de limpieza.

12. Instrucciones de seguridad y descargo de responsabilidad

No intente nunca abrir el aparato para efectuar reparaciones o modificaciones. Evite el contacto con la tensión de red. No cortocircuite el producto. Protéjalo de la humedad elevada, el agua y la nieve. Mantenga el aparato alejado de altas temperaturas. No exponga el aparato a cambios bruscos de temperatura ni a fuertes vibraciones, ya que podrían dañarse los componentes electrónicos. Compruebe que el aparato no esté dañado antes de utilizarlo.
No utilice el aparato si ha sufrido golpes o cualquier otro daño. Respete las normativas y restricciones nacionales. No utilice el

aparato para fines distintos de los descritos en las instrucciones. Este producto no es un juguete. Manténgalo fuera del alcance de los niños o de las personas con discapacidad mental. Cualquier reparación o modificación del aparato que no haya sido realizada por el proveedor original invalidará la garantía. El producto sólo puede ser utilizado por personas que hayan leído y comprendido estas instrucciones. Las especificaciones del aparato pueden cambiar sin previo aviso.

13. Instrucciones de eliminación

Según la Directiva europea RAEE, los aparatos eléctricos y electrónicos no pueden eliminarse con los residuos domésticos. Sus componentes deben reciclarse o eliminarse por separado, ya que los componentes tóxicos y peligrosos pueden causar daños duraderos al medio ambiente si se eliminan de forma incorrecta. Como consumidor, está obligado por la Ley de Aparatos Eléctricos y Electrónicos (ElektroG) a devolver gratuitamente los aparatos eléctricos y electrónicos al final de su vida útil al fabricante, al punto de venta o a los centros públicos de recogida establecidos a tal efecto. Los detalles están regulados por la respectiva ley estatal. El símbolo que aparece en el producto, en las instrucciones de uso y/o en el embalaje hace referencia a esta normativa. Al separar, reciclar y eliminar los aparatos viejos de esta manera, usted contribuye de forma importante a proteger nuestro medio ambiente.

14. Notas sobre la eliminación de pilas

En relación con la venta de pilas o la entrega de aparatos que contengan pilas, el proveedor está obligado a informar al cliente de lo siguiente: El cliente está legalmente obligado a devolver las pilas usadas como usuario final. El cliente puede devolver gratuitamente las baterías usadas que el proveedor lleve o haya llevado como baterías nuevas al almacén de expedición del proveedor (dirección de expedición). Los símbolos que aparecen en las baterías tienen el siguiente significado: Pb = la batería contiene más de un 0,004 por ciento de plomo en masa, Cd = la batería contiene más de un 0,002 por ciento de cadmio en masa, Hg = la batería contiene más de un 0,0005 por ciento de mercurio en masa.

El símbolo del cubo de basura tachado significa que la pila no debe desecharse con la basura doméstica.

Directiva RAEE: 2012/19/UE
Número de registro RAEE: DE 67896761

Por la presente, WD Plus GmbH declara que el aparato 306616 cumple los requisitos esenciales y otras disposiciones pertinentes. Puede obtener una declaración de conformidad completa en WD Plus GmbH, Wohlenbergstraße 16, 30179 Hannover, Alemania

Notes

CONTACT US

feedback@ganzeinfach.de

(DE) 0800 72 444 05
+49 511 / 13221 710
(UK) +49 511 / 13221 720
(FR) +49 511 / 13221 730
(IT) +49 511 / 13221 740
(ES) +49 511 / 13221 750

MO-FR 9:30am - 18pm CET

brandson-equipment.de

WD Plus GmbH
Wohlenbergstraße 16 · 30179 Hannover, DE

V1.3