BRANDSON®

- EQUIPMENT -

BEDIENUNGSANLEITUNG
USER MANUAL

INTERIOR HEATER

Mod.-Nr.: 306997

Table of contents

1. Deutsch 3

2. English 13

3. Français 23

4. Italiano 35

5. Español 45

https://model.ganzeinfach.de/306997

GER: Aktuelle Treiber, Bedienungsanleitungen und sonstige relevante Dokumente zu diesem Produkt finden Sie auf unserer Homepage.

ENG: Current drivers, user manuals and other relevant documents for this product can be found on our homepage.

FRA: Les pilotes actuels, les modes d'emploi et les autres documents relatifs à ce produit sont disponibles sur notre site Internet.

ITA: I driver aggiornati, le istruzioni per l'uso e altri documenti rilevanti per questo prodotto sono disponibili sulla nostra homepage.

ESP: Los controladores actuales, las instrucciones de uso y otros documentos relevantes para este producto se pueden encontrar en nuestra página web.

⚠ Nutzungs- und Sicherheitshinweise

- Lesen Sie die Anleitung vollständig durch, bevor Sie dieses Produkt verwenden!
- Bevor Sie die Heizung benutzen, prüfen Sie, ob die Spannung, die auf dem Typenschild gekennzeichnet ist, mit Ihrem Stromnetz übereinstimmt!
- Ziehen Sie bitte nicht am Kabel, wenn Sie den Stecker aus der Stromquelle entfernen wollen. Ziehen Sie stets am Stecker selbst!
- Blockieren Sie in keinem Fall den Lüfter des Gerätes. Dies könnte zu einer Beschädigung des Gerätes oder zu einem Brand oder Stromschlag führen!
- Blockieren Sie in keinem Fall den Lufteinlass des Innenraum-Heizlüfters!
- Ziehen Sie stets den Stecker aus der

Stromquelle, wenn das Gerät nicht verwendet wird! Lassen Sie den Heizlüfter nie unbeaufsichtigt!

- Dieses Gerät gibt im Betrieb starke Wärme ab. Berühren Sie es deshalb nur an den Bedienelementen. Benutzen Sie im Zweifelsfall wärmeresistente Handschuhe.
- Halten Sie brennbare Materialien wie Kissen, Papiere, Kleidung, Vorhänge oder andere leicht brennbare Gegenstände von dem Heizlüfter fern!
- Dieses Gerät ist nur für den privaten Gebrauch bestimmt!
- Achtung! Der Heizlüfter ist nicht dafür bestimmt, in kleinen Räumen benutzt zu werden, wenn sie von Personen besetzt sind, die nicht in der Lage sind, eigenständig das Zimmer, den Raum oder das KFZ zu verlassen.

- Die Reinigung und Wartung durch den Benutzer darf nicht von Kindern durchgeführt werden!
- Dieses Gerät kann von Kindern ab 8 Jahren und darüber, sowie von Personen mit verringerten physischen, sensorischen oder mentalen Fähigkeiten, oder Mangel an Erfahrung und Wissen benutzt werden, wenn sie beaufsichtigt oder bezüglich des sicheren Gebrauchs des Gerätes unterwiesen wurden und die daraus resultierenden Gefahren verstehen.
- *VORSICHT*! Einige Teile dieses Produkts können sehr heiß werden und Verbrennungen verursachen. Besondere Vorsicht ist geboten, wenn Kinder oder gebrechliche Personen anwesend sind.

- Tauchen Sie es niemals zur Reinigung ins Wasser. Wischen Sie das Gehäuse des Gerätes mit einem trockenen Tuch ab.
- ACHTUNG: Bitte nicht abdecken!
- Decken Sie das Produkt niemals während des Betriebs oder kurz nach dem Betrieb ab (z.B. mit Kleidung, einer Decke, einem Vorhang, etc.), um eine Überhitzung des Produkts zu vermeiden. Außerdem besteht Brandgefahr!

Nicht abdecken!

Vielen Dank, dass Sie sich für ein Produkt von Brandson entschieden haben. Damit Sie lange Freude mit dem Gerät haben, lesen Sie sich bitte die nachfolgende Bedienungsanleitung aufmerksam durch. Prüfen Sie vor Inbetriebnahme der gelieferten Ware, ob diese vollständig, fehlerfrei und unbeschädigt ist.

1. Lieferumfang

- Innenraum-Heizlüfter
- Bedienungsanleitung

2. Technische Daten

Spannungsversorgung	220-240V AC / 50Hz
Leistungsaufnahme	ca. 1000 W (25°C) ca. 1200 W (-25°C)
Abmessungen (H x B x T)	ca. 35 mm x 160 mm x 200 mm
Gewicht	ca. 700 g
Steckertyp	Stecker-Typ CEE 7/17
Umgebungstemperatur	-25°C bis 40°C

3. Funktion

Mit dem Brandson Innenraum-Heizlüfter verfügen Sie über eine praktische und kostengünstige Alternative zu einer herkömmlichen Standheizung. Wärmen Sie Ihr Fahrzeug mit dem Brandson Innenraum-Heizlüfter auf, sodass niedrige Temperaturen nun der Vergangenheit angehören.

4. Produkt-Details

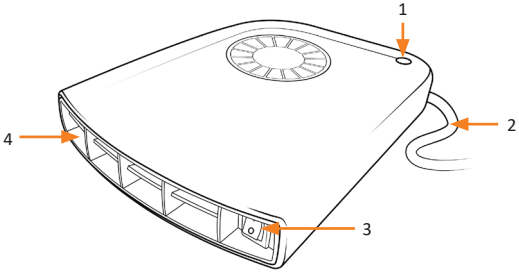

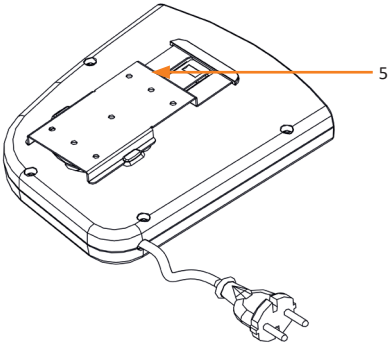

Nr.	Bezeichnung
1	Status-LED
2	Stromkabel
3	Ein-/Aus-Schalter
4	Frontgitter
5	Montageplatte

5. Installation

Entnehmen Sie das Gerät aus der Verpackung und entfernen Sie jegliches Verpackungsmaterial. Der Innenraum-Heizlüfter muss im Innenraum des gewünschten Fahrzeuges fixiert werden. Das Gerät kann beispielsweise unter dem Handschuhfach oder alternativ in der Mittelkonsole montiert werden.

Hinweis: Richten Sie die Ausblasöffnung in keinem Fall nach unten. Der Innenraum-Heizlüfter muss entsprechend des freien Abstands – so wie in der folgenden Abbildung ersichtlich – angebracht und montiert werden.

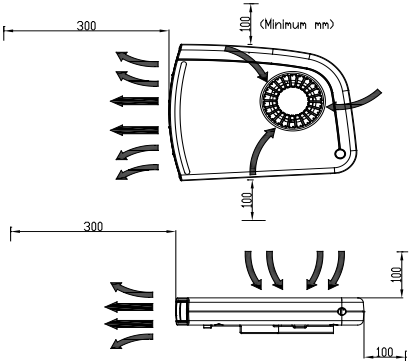

Montieren Sie die Halterungsplatte (A) an der gewünschten Position Ihres Fahrzeugs. Achten Sie darauf, dass keine Stromleitungen oder ähnliche Gegenstände bei der Montage beschädigt werden!

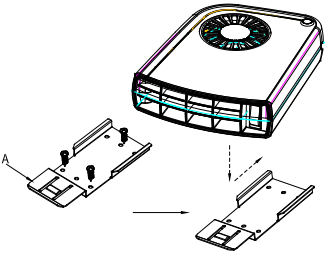

Die nachfolgende Abbildung zeigt eine beispielhafte Montage des Lüfters.

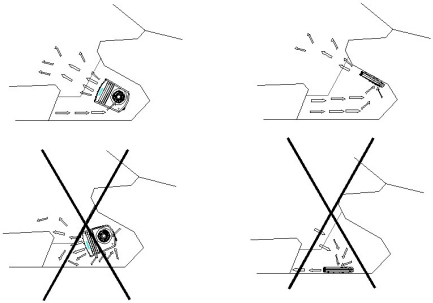

Sobald die Halterungsplatte angebracht ist, muss der Heizlüfter in die Halterung eingeschoben werden, bis diese vollständig einrastet.

6. Inbetriebnahme

Nachdem der Heizlüfter in Ihrem KFZ eingebaut ist, schließen Sie das Gerät an eine 230V AC Steckdose an. Um es zu starten, legen Sie den “Ein-/Aus-Schalter” an der Vorderseite des Gerätes auf Position “I” um.

7. Überhitzung

In der Regel tritt eine Überhitzung nur ein, wenn eine der Öffnungen des Heizlüfters blockiert oder verstopft ist. Dieses Gerät besitzt eine nicht selbst zurücksetzende thermische Sicherung. Sobald die Überhitzungstemperatur erreicht ist, schaltet sich die Heizung automatisch ab. Der Betrieb des Heizlüfters kann erst wieder aufgenommen werden, wenn der Benutzer das Gerät eigenständig zurücksetzt.

Gehen Sie hierfür wie folgt vor:

1. Ziehen Sie den Stecker des Gerätes aus der Steckdose und warten Sie, bis das Gerät vollständig abgekühlt ist.

2. Sobald das Gerät abgekühlt ist, können Sie es wieder in die Steckdose einstecken. Der Heizlüfter funktioniert im Anschluss wieder wie gewohnt.

8. Sicherheitshinweise und Haftungsausschluss

Versuchen Sie nie das Gerät zu öffnen, um Reparaturen oder Umbauten vorzunehmen. Vermeiden Sie Kontakt zu den Netzspannungen. Schließen Sie das Produkt nicht kurz. Das Gerät ist nicht für den Betrieb im freien zugelassen, verwenden Sie es nur im Trockenen. Schützen Sie es vor hoher Luftfeuchtigkeit, Wasser und Schnee. Halten Sie das Gerät von hohen Temperaturen fern. Setzen Sie das Gerät keinen plötzlichen Temperaturwechseln oder starken Vibrationen aus, da dies die Elektronikteile beschädigen könnte.

Prüfen Sie vor der Verwendung das Gerät auf Beschädigungen. Das Gerät sollte nicht benutzt werden, wenn es einen Stoß abbekommen hat oder in sonstiger Form beschädigt wurde. Beachten Sie bitte die nationalen Bestimmungen und Beschränkungen. Nutzen Sie das Gerät nicht für andere Zwecke als die, die in der Anleitung beschrieben sind. Dieses Produkt ist kein Spielzeug. Bewahren Sie es außerhalb der Reichweite von Kindern oder geistig beeinträchtigten Personen auf.

Jede Reparatur oder Veränderung am Gerät, die nicht vom ursprünglichen Lieferanten durchgeführt wird, führt zum Erlöschen der Gewährleistungs- bzw. Garantieansprüche. Das Gerät darf nur von Personen benutzt werden, die diese Anleitung gelesen und verstanden haben. Die Gerätespezifikationen können sich ändern, ohne dass vorher gesondert darauf hingewiesen wurde.

9. Entsorgungshinweise

Elektrische und elektronische Geräte dürfen nach der europäischen WEEE Richtlinie nicht mit dem Hausmüll entsorgt werden. Deren Bestandteile müssen getrennt der Wiederverwertung oder Entsorgung zugeführt werden, weil giftige und gefährliche Bestandteile bei unsachgemäßer Entsorgung die Umwelt nachhaltig schädigen können.

Sie sind als Verbraucher nach dem Elektro- und Elektronikgerätegesetz (ElektroG) verpflichtet, elektrische und elektronische Geräte am Ende ihrer Lebensdauer an den Hersteller, die Verkaufsstelle oder an dafür eingerichtete, öffentliche Sammelstellen kostenlos zurückgeben. Einzelheiten dazu regelt das jeweilige Landesrecht. Das Symbol auf dem Produkt, der Betriebsanleitung oder/und der Verpackung weist auf diese Bestimmungen hin. Mit dieser Art der Stofftrennung, Verwertung und Entsorgung von Altgeräten leisten Sie einen wichtigen Beitrag zum Schutz unserer Umwelt.

WEEE Richtlinie: 2012/19/EU
WEEE Register-Nr: DE 67896761

Hiermit erklärt die Firma WD Plus GmbH, dass sich das Gerät 306997 in Übereinstimmung mit den grundlegenden Anforderungen und den übrigen einschlägigen Bestimmungen befindet. Eine vollständige Konformitätserklärung erhalten Sie unter: WD Plus GmbH, Wohlenbergstraße 16, 30179 Hannover

⚠ Instructions for use and safety

- Please read the manual completely before using this product!
- Before using the heater, check that the voltage indicated on the type plate corresponds to your mains supply!
- Please do not pull on the cable if you want to remove the plug from the power source. Always pull on the plug itself!
- Do not block the fan of the unit under any circumstances. This could damage the unit or cause fire or electric shock!
- Do not block the air intake of the interior heater fan under any circumstances

- Always disconnect the plug from the power source when the appliance is not in use! Never leave the heater unattended!
- This appliance emits a lot of heat when in operation. Therefore, only touch the controls. If in doubt, use heat-resistant gloves.
- Keep flammable materials such as cushions, papers, clothing, curtains or other easily flammable objects away from the fan heater.
- This unit is intended for private use only!
- Caution! The heater is not intended for use in small rooms if they are occupied by persons who are unable to leave the room, space or vehicle on their own.
- This appliance may be used by children aged 8 years and over, or by persons

with reduced physical, sensory or mental abilities, or lack of experience and knowledge, provided they have been supervised or instructed in the safe use of the appliance and understand the risks involved.

- CAUTION! Some parts of this product can become very hot and cause burns. Special care must be taken when children or infirm persons are present.
- Never immerse it in water for cleaning. Wipe the casing of the unit with a dry cloth.

- ATTENTION: Please do not cover!
- Never cover the product during operation or shortly after operation (e.g. with clothing, a blanket, a curtain, etc.) to prevent the product from overheating. There is also a risk of fire!

DO NOT COVER

Thank you for choosing a Brandson product. Please read the following user manual carefully so that you can enjoy the device for a long time. Before using the product, first check that the delivered item is complete, accurate and undamaged.

1. Scope of delivery

- Interior fan heater
- User manal

2. Technical data

Power supply	220-240V AC / 50Hz
Power consumption	approx. 1000 W (25°C) approx. 1200 W (-25°C)
Dimensions (H x W x D)	approx. 35 mm x 160 mm x 200 mm
Weight	approx. 700 g
Plug type	Plug type CEE 7/17
Ambient temperature	-25°C bis 40°C

3. Function

With the Brandson interior fan heater you have a practical and cost-effective alternative to a conventional parking heater. Warm up your vehicle with the Brandson interior heater, making low temperatures a thing of the past.

4. Product details

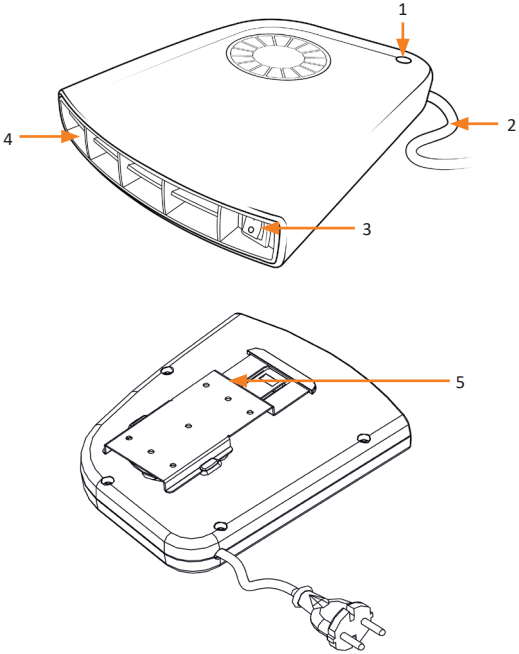

No.	Description
1	Status LED
2	Power cable
3	on/off switch
4	Front grille
5	Mounting plate

5. Installation

Remove the device from its packaging and remove any packaging material. The interior heater must be fixed in the interior of the desired vehicle. The unit can be mounted, for example, under the glove compartment or alternatively in the centre console.

Note: Never point the air outlet downwards. The indoor fan heater must be mounted and installed in accordance with the free space, as shown in the following figure.

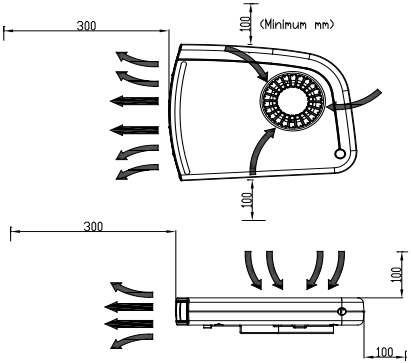

Mount the mounting plate (A) in the desired position on your vehicle. Make sure that no power lines or similar objects are damaged during installation!

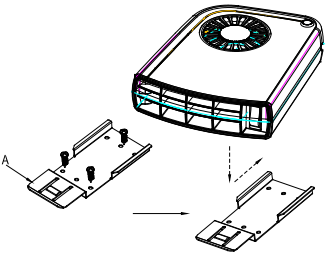

The following figure shows an example of how to install the fan.

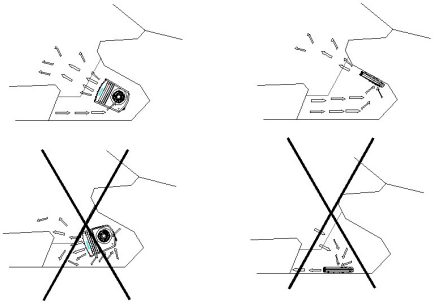

As soon as the mounting plate is in place, the fan heater must be pushed into the bracket until it snaps in completely.

6. Start-up

After installing the heater in your car, connect the device to a 230V AC socket. To start it, turn the „on/off switch“ on the front of the unit to position „I“.

7. Overheating

Normally, overheating only occurs if one of the heater‘s openings is blocked or clogged. This unit has a non-self-resetting thermal fuse. As soon as the overheating temperature is reached, the heater switches off automatically. Operation of the heater cannot be resumed until the user resets the unit independently. Proceed as follows:

1. Unplug the unit from the power outlet and wait until the unit has cooled down completely.
2. Once the unit has cooled down, you can plug it back into the power outlet. The fan heater will then work as usual.

⚠ 8. Safety instructions and liability disclaimer

Never try to open the device to carry out repairs or conversions. Avoid contact with mains voltages. Do not short-circuit the product. The device is not certified for use in the open air; only use it in dry conditions. Protect it from high humidity, water and snow. Keep it away from high temperatures. Do not subject the device to sudden changes in temperature or heavy vibration as this might damage electronic components. Examine the device for damage before using it. The unit should not be used if it has received an impact or has been damaged in any other way. Please observe national regulations and restrictions. Do not use the device for purposes other than those described in the instructions. This product is not a toy. Keep it out of the reach of children or mentally impaired persons. Any repair or alteration to the device not carried out by the original supplier, will invalidate the warranty or guarantee. The product may only be used by persons who have read and understood these instructions. The device specifications may change without any separate prior notice to this effect.

9. Disposal instructions

Electrical and electronic devices may only be disposed of in accordance with the European WEEE Directive and not with household rubbish. Components must be disposed of or recycled separately as dangerous, toxic elements can inflict sustained damage on the environment if they are disposed of incorrectly. As a consumer, you are bound by the Electrical and Electronic Devices Act (ElektroG) to return electrical and electronic goods free of charge at the end of their useful life to the manufacturer, the place of purchase or to specially set up, public collection points. The details in each case are governed by national law. The symbol on the product, the operating instructions and/or the packaging refers to these regulations. By separating materials in this way, recycling and disposing of old devices, you are making an important contribution towards protecting our environment.

WEEE guideline: 2012/19/EU
WEEE register number: DE 67896761

WD Plus GmbH hereby declares that the 306997 is in compliance with the essential requirements and other relevant regulations. A complete declaration of conformity is available at WD Plus GmbH, Wohlenbergstraße 16, 30179 Hannover

⚠ Consignes d'utilisation et de sécurité

- Lisez entièrement le mode d'emploi avant d'utiliser ce produit !
- Avant d'utiliser le chauffage, vérifiez si la tension qui est marquée sur la plaque signalétique correspond à celle de votre réseau électrique !
- Ne tirez pas sur le câble lorsque vous voulez débrancher la fiche de la source électrique. Tirez toujours le connecteur !
- Il est strictement interdit de bloquer le ventilateur de l'appareil. Cela pourrait entrainer une détérioration de l'appareil, un incendie ou un choc électrique !
- Il est strictement interdit de bloquer l'entrée d'air du ventilateur de chauffage d'intérieur !

- Débranchez toujours la fiche de la source électrique lorsque l'appareil n'est pas en service ! Ne laissez jamais le ventilateur de chauffage sans surveillance !
- Cet appareil émet une forte chaleur lorsqu'il est en service. Pour cette raison, vous devez le toucher uniquement au niveau des éléments de commande. En cas de doutes, utilisez des gants thermorésistants.
- Éloignez des objets inflammables comme des coussins, du papier, des vêtements, des rideaux et d'autres objets facilement inflammables du ventilateur de chauffage !
- Cet appareil n'est pas destiné à un usage privé !
- Attention ! L'utilisation du ventilateur de chauffage n'est pas destiné à être

utilisé dans les espaces réduits s'ils sont occupés par des personnes qui ne sont pas en mesure de quitter la chambre, le local ou le véhicule de façon autonome.

- Le nettoyage et l’entretien par l’utilisateur ne doivent en aucun cas être réalisés par des enfants !
- Cet appareil peut être utilisé par des enfants de plus de 8 ans et des personnes avec des capacités physiques, sensorielles ou mentales diminuées, ou un manque d'expérience et de savoir s’ils sont surveillés ou s’ils ont été instruits sur une utilisation sûre de l'appareil et sont conscients des dangers inhérentes à cette utilisation.
- *ATTENTION* ! Certaines parties de ce produit peuvent devenir très chaudes et provoquer des brûlures. Il faut faire

extrêmement attention en cas de présence d'enfants ou de personnes du troisième âge.

- Ne plongez jamais l'appareil dans l'eau pour le nettoyer. Essuyez le boîtier de l’appareil avec un chiffon sec.
- ATTENTION : ne pas couvrir !
- Ne couvrez jamais l'appareil pendant qu'il est en service ou peu après son utilisation (par exemple avec des vêtements, une couverture, un rideau, etc.) pour éviter une surchauffe du produit. Par ailleurs, il existe un risque d'incendie !

Ne pas couvrir !

Nous vous remercions d'avoir choisi un produit Brandson. Pour que vous puissiez tirer le maximum de l'appareil pendant une longue période, veuillez lire attentivement le mode d'emploi suivant. Avant la mise en service du produit livré, vérifiez s'il est complet, sans défauts et intact.

1. Contenu de la livraison

- Ventilateur de chauffage pour espaces intérieurs
- Mode d'emploi

2. Caractéristiques techniques

Alimentation électrique	220-240V CA / 50 Hz
Puissance absorbée	env. 1000 W (25 °C) env. 1200 W (-25 °C)
Dimensions (L x l x H)	env. 35 mm x 160 mm x 200 mm
Poids	env. 700 g
Type de fiche	Prise de type CEE 7/17
Température ambiante	-25 °C à 40 °C

3. Fonction

Avec le ventilateur de chauffage pour espaces intérieurs de Brandson, vous avez une alternative pratique et économique à un chauffage stationnaire classique. Réchauffez votre véhicule avec le ventilateur de chauffage pour espaces intérieurs de Brandson et combattez efficacement le froid.

4. Particularités du produit

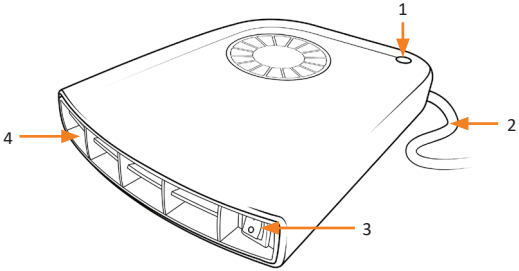

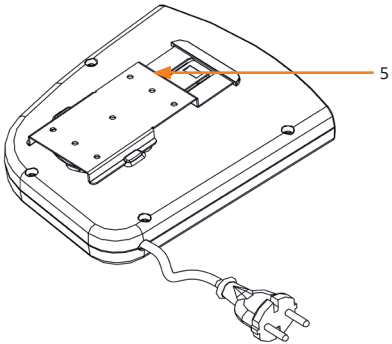

N°	Désignation
1	LED d'état
2	Câble électrique
3	Interrupteur Marche/Arrêt
4	Grille avant
5	Plaque de montage

5. Installation

Sortez l'appareil de l'emballage et retirez tout matériau d'emballage. Le ventilateur de chauffage pour espaces intérieurs doit être fixé dans l'habitacle du véhicule souhaité. L'appareil peut être monté, par exemple, sous la boîte à gants ou, alternativement, dans la console centrale.

Remarque : Ne dirigez l'ouverture de soufflage en aucun cas vers le bas. Le ventilateur de chauffage pour espaces intérieurs doit être placé et monté avec un espace libre correspondant – comme indiqué dans la figure suivante.

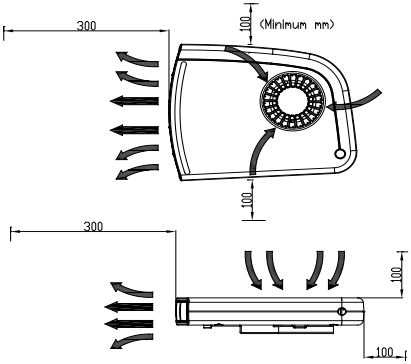

Montez la plaque de support (A) à la position souhaitée dans votre véhicule. Veillez à ce qu'aucun câble électrique ou objet similaire ne soit endommagé lors du montage !

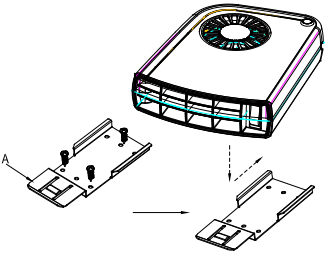

La figure suivante montre le montage exemplaire du ventilateur.

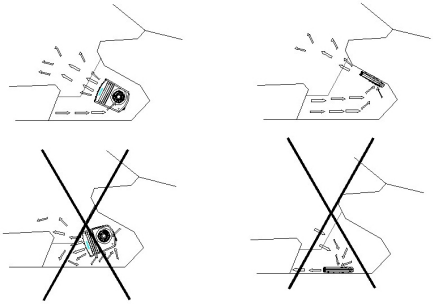

Une fois la plaque de support montée, le ventilateur de chauffage doit être inséré dans le support jusqu'à ce qu'il s'enclenche.

6. Mise en service

Une fois l'aérotherme installé dans votre voiture, branchez l'appareil sur une prise de courant 230V AC. Pour le démarrer, placez l'interrupteur «marche/arrêt» situé à l'avant de l'appareil sur la position «I».

7. Surchauffe

En règle générale, une surchauffe se manifeste seulement si l'une des ouvertures du ventilateur de chauffage est bloquée ou obstruée. Cet appareil possède une protection thermique à réinitialisation automatique.

Une fois que la température de surchauffe a été atteinte, le chauffage s'arrête automatiquement. Le ventilateur de chauffage ne peut être remis en marche que si l'utilisateur réinitialise l'appareil de manière autonome.

Procédez à cette fin comme suit :

1. Débranchez la fiche de l'appareil de la prise et attendez que l'appareil se soit complètement refroidi.
2. Une fois que l'appareil est refroidi, vous pouvez le brancher de nouveau dans la prise. Le ventilateur de chauffage fonctionne ensuite comme d'habitude.

⚠ 8. Consignes de sécurité et clause de non responsabilité

N'essayez jamais d'ouvrir l'appareil afin de réaliser des réparations ou des transformations. Évitez le contact avec les tensions du secteur. Ne court-circuitez pas le produit. L'utilisation de l'appareil en extérieur est interdite, utilisez-le uniquement dans les conditions sèches. Protégez-le d'une humidité élevée, de l'eau et de la neige. Maintenez l'appareil éloigné de températures élevées. N'exposez pas l'appareil à des changements de température brusques ou de fortes vibrations, qui pourraient endommager les pièces électroniques.

Vérifiez l'appareil avant l'utilisation, pour détecter des dommages. L'appareil ne doit pas être utilisé s'il a reçu un coup ou a été autrement endommagé. Veuillez respecter les dispositions et restrictions nationales. N'utilisez pas le produit à d'autres fins que celles décrites dans le mode d'emploi.

Ce produit n'est pas un jouet. Maintenez-le hors de la portée des enfants ou des personnes handicapées sur le plan mental. Toute réparation ou modification qui n'est pas effectuée par le fournisseur initial entraîne l'annulation de la garantie. L'appareil ne doit être utilisé que par des personnes ayant lu et compris ce manuel. Les spécifications de l'appareil peuvent être modifiées sans indication préalable.

9. Indications de recyclage Sur cette page, vous trouverez des informations sur la mise au rebut des DEEE par "WD-Plus GmbH". Depuis novembre 2006, lorsque vous achetez un nouvel appareil électrique ou électronique, en payant une „éco-participation", vous participez au financement de la collecte et du recyclage d'un ancien équipement équivalent.

L'éco-participation DEEE correspond à la contribution financière du consommateur à la collecte, à la réutilisation, au recyclage d'un produit usagé équivalent. Son montant varie selon le produit et le type de traitement qu'il nécessite.
Le symbole de la poubelle barrée, apposé sur nos produits ou son emballage, indique que ce produit ne doit pas être traité avec les déchets ménagers. Il doit être remis à un point de collecte approprié pour le recyclage des équipements électriques et électroniques :

• dans les points de distribution en cas d'achat d'un équipement équivalent,

• dans les points de collecte mis à votre disposition localement (déchetterie, collecte sélective, etc.).

“WD-Plus GmbH”, via son mandataire Recy’stem Pro, est adhérent de l’Eco Ecosystem qui garantit la collecte, le recyclage et la dépollution de nos appareils électriques usagés, dans le respect des plus hautes exigences environnementales et sociales.

Ecosystem Eco Organisme agréé par les Pouvoirs publics pour la filière DEEE*. “WD-Plus GmbH” est enregistrée dans le Registre National des Producteurs SYDEREP, tenu par l’ADEME, sous le numéro : “FR031263”. Pour plus d’informations sur le recyclage de nos produits et pour découvrir le point de collecte le plus proche de chez vous veuillez visiter la page :

Points de collecte sur www.quefairedemesdechets.fr
Privilégiez la réparation ou le don de votre appareil !

Directive DEEE: 2012/19/EU
N° d'enregistrement DE: 67896761

La société WD Plus GmbH déclare par la présente que l'appareil 306997 est conforme aux exigences fondamentales et aux autres dispositions pertinentes de la directive. Pour obtenir une déclaration de conformité complète, adressez-vous à : WD Plus GmbH, Wohlenbergstraße 16, 30179 Hanovre

⚠ Istruzioni per l'uso e indicazioni di sicurezza

- Leggere le istruzioni attentamente prima di utilizzare questo prodotto.
- Prima di utilizzare il riscaldatore, verificare che la tensione contrassegnata sulla targhetta tipo corrisponda a quella della propria rete elettrica.
- Non tirare il cavo quando si desidera togliere la spina dalla presa. Tirare sempre la spina stessa!
- Non bloccare in nessun caso il ventilatore dell'apparecchio. Ciò potrebbe causare il danneggiamento dell'apparecchio o comportare un incendio o una scossa elettrica.
- Non bloccare in nessun caso l'ingresso dell'aria del termoventilatore da interni.

- Quando l’apparecchio non viene utilizzato, togliere sempre la spina dalla presa. Non lasciare mai il termoventilatore incustodito.
- Questo apparecchio rilascia forte calore durante il funzionamento. Pertanto toccarlo solo sugli elementi di comando. In caso di dubbio indossare guanti resistenti al calore.
- Tenere lontani dal termoventilatore materiali infiammabili quali cuscini, carta, vestiti, tende o altri oggetti facilmente infiammabili.
- Questo apparecchio è destinato esclusivamente all'uso privato.
- Attenzione! Non utilizzare il termoventilatore in stanze piccole, quando sono occupate da persone che non sono in grado di lasciare la stanza, il locale o il veicolo autonomamente.

- La pulizia e manutenzione a cura dell’utente non devono essere eseguite da bambini.
- Questo apparecchio può essere utilizzato da bambini a partire dagli 8 anni di età e da persone con limitate capacità fisiche, sensoriali o cognitive o prive di esperienza e conoscenza, premesso che ricevano precise istruzioni sull'utilizzo dell'apparecchio e comprendano i rischi che ne derivano.
- *CAUTELA*! Alcune parti del prodotto possono riscaldarsi notevolmente e causare ustioni. Prestare particolare attenzione quando sono presenti bambini o persone inferme.
- Non immergere l'apparecchio nell'acqua per la pulizia. Pulire il corpo dell'apparecchio con un panno asciutto.

- ATTENZIONE: Non coprire!
- Non coprire assolutamente il prodotto durante il funzionamento o poco dopo (ad es. con vestiti, una coperta, una tenda ecc.) per evitare il surriscaldamento del prodotto. Sussiste inoltre pericolo d'incendio!

Non coprire!

Grazie per aver scelto un prodotto di Brandson. Per utilizzare con soddisfazione e a lungo il prodotto, si prega di leggere attentamente le seguenti istruzioni per l'uso. Prima della messa in funzione della merce consegnata, verificare che sia integra, esente da difetti e non danneggiata.

1. Contenuto della confezione

- Termoventilatore per interni
- Istruzioni per l'uso

2. Dati tecnici

Alimentazione di tensione	220-240V AC / 50Hz
Potenza assorbita	circa 1000 W (25°C) circa 1200 W (-25°C)
Dimensioni (A x L x P)	circa 35 mm x 160 mm x 200 mm
Peso	ca. 700 g
Tipo di connettore	Connettore tipo CEE 7/17
Temperatura ambiente	da -25°C a 40°C

3. Funzione

Con il termoventilatore Brandson, siete in possesso di un'alternativa pratica ed economica rispetto a un riscaldatore tradizionale. Riscaldate il vostro veicolo con il termoventilatore per interni Brandson e le temperature troppo basse saranno un ricordo del passato.

4. Dettagli del prodotto

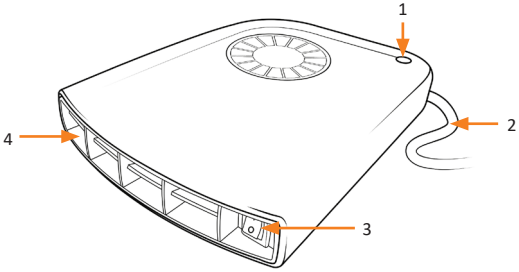

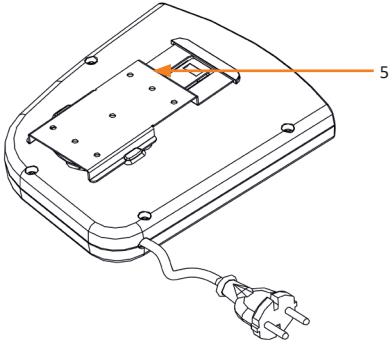

Nr.	Descrizione
1	LED di stato
2	Cavo di alimentazione
3	Interruttore On/Off
4	Griglia frontale
5	Piastra di montaggio

5. Installazione

Rimuovere il prodotto dall'imballaggio e togliere qualsiasi materiale d'imballaggio. Il termoventilatore per interni deve essere collocato all'interno del veicolo. Il dispositivo può essere montato, ad esempio, sotto il vano portaoggetti o, in alternativa, nella console di comando centrale.

Nota: non rivolgere in nessun caso il foro di soffiaggio verso il basso. Il termoventilatore per interni deve essere installato e montato sulla base dello spazio libero mostrato nella figura seguente.

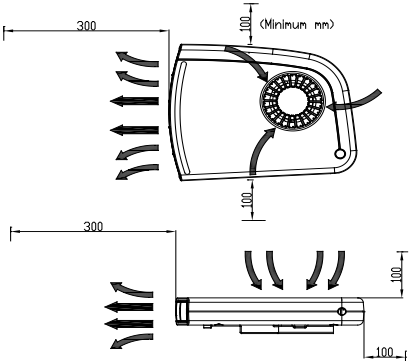

Installare la piastra di montaggio (A) nella posizione desiderata del veicolo. Assicurarsi che durante l'installazione non vengano danneggiati cavi elettrici o oggetti simili!

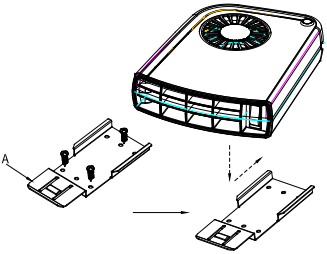

La seguente figura illustra un esempio di montaggio del termoventilatore.

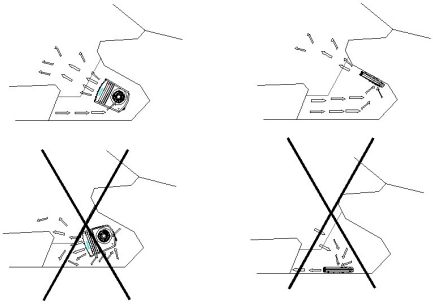

Non appena è stata montata la piastra di montaggio, inserire con cautela il termoventilatore nel supporto, fino a quanto non si innesta completamente.

6. Messa in funzione

Una volta installato il termoventilatore nel veicolo, collegare l'apparecchio a una presa di corrente da 230 V CA. Per avviarlo, portare l'interruttore "On/Off" sulla parte anteriore dell'apparecchio in posizione "I".

7. Surriscaldamento

Di norma il surriscaldamento si verifica unicamente se una delle aperture del termoventilatore è bloccata o intasata. Questo apparecchio è dotato di un fusibile termico non ripristinabile automaticamente. Non appena viene raggiunta la temperatura di surriscaldamento, il riscaldamento si spegne automaticamente. Il funzionamento del termoventilatore può essere ripreso solo dopo aver resettato l'apparecchio.

A tale scopo procedere come descritto nel seguito:

1. Togliere sempre la spina e attendere fino a quando l'apparecchio non si sarà completamente raffreddato.
2. Non appena l'apparecchio si sarà raffreddato, sarà possibile ricollegarlo alla presa. Il termoventilatore funzionerà come di consueto.

8. Avvertenze di sicurezza ed esclusione della responsabilità

Non tentare mai di aprire l'apparecchio per effettuare riparazioni o trasformazioni. Evitare il contatto con le tensioni di rete. Non cortocircuitare il prodotto. L'apparecchio non può essere usato all'aperto, utilizzarlo solo in luoghi asciutti. Proteggerlo da elevata umidità dell'aria, acqua e neve. In ogni caso, tenere l'apparecchio lontano da elevate temperature. Non esporre l'apparecchio a improvvisi sbalzi termici o forti vibrazioni in quanto potrebbero danneggiarsi le parti elettroniche.

Prima di utilizzare l'apparecchio verificare la presenza di eventuali danneggiamenti. Non utilizzare l'apparecchio se ha subito un urto o è stato danneggiato in un altro modo. Rispettare le normative e limitazioni nazionali. Utilizzare l'apparecchio unicamente per gli scopi descritti nelle istruzioni. Questo prodotto non è un giocattolo. Conservarlo fuori dalla portata di bambini o persone con capacità mentali limitate. Ogni riparazione o modifica al prodotto non effettuata dal fornitore originale comporta l'estinzione dei diritti di garanzia.

Il dispositivo può essere utilizzato solo da persone che hanno letto e compreso le presenti istruzioni. Le specifiche dell'apparecchio possono cambiare senza preavviso.

9. Indicazioni per lo smaltimento

Secondo la direttiva europea RAEE, le apparecchiature elettriche ed elettroniche non possono essere smaltite con i rifiuti domestici. I loro componenti devono essere consegnati separatamente al centro di riciclaggio o smaltimento, in quanto gli eventuali componenti tossici e pericolosi possono inquinare permanentemente l'ambiente in caso di smaltimento improprio.

Secondo la legge sulle apparecchiature elettriche ed elettroniche (ElektroG) il consumatore è tenuto a restituire gratuitamente tali apparecchi al termine della loro vita al produttore, al punto vendita o a punti di raccolta pubblici allestiti appositamente. Dettagli in merito sono regolati dalla rispettiva legge nazionale. Il simbolo riportato sul prodotto, le istruzioni per l'uso e/o la confezione indicano tali disposizioni. Con questo tipo di differenziazione dei materiali, con il riciclaggio e lo smaltimento di apparecchi vecchi, l'utente dà un importante contributo alla tutela dell'ambiente.

Direttiva RAEE: 2012/19/UE
Numero reg. RAEE: DE 67896761

Con la presente la ditta WD Plus GmbH dichiara che l'apparecchio 306997 è conforme ai requisiti essenziali e alle rimanenti disposizioni in materia. Una dichiarazione di conformità completa è disponibile presso: WD Plus GmbH, Wohlenbergstraße 16, 30179 Hannover

⚠ Instrucciones de uso y seguridad

- ¡Lea estas instrucciones en su totalidad antes de poner en funcionamiento este aparato!
- Antes de utilizar la calefacción, compruebe que la tensión indicada en la placa de características coincide con la de su red.
- No tire del cable cuando desee desenchufarlo del suministro de corriente. ¡Tire siempre del propio enchufe!
- No bloquee en ningún caso el ventilador del aparato. Esto podría dañar el aparato o dar lugar a una descarga eléctrica o un incendio.
- No bloquee en ningún caso la entrada de aire del calefactor para interiores.
- Desconecte siempre el aparato del suministro de corriente cuando no vaya

a utilizar el aparato. ¡No deje el calefactor sin supervisión!

- El aparato emite mucho calor durante el funcionamiento. Toque solo los elementos de mando. Si es necesario, utilice manoplas de cocina resistentes al calor.
- ¡Mantenga materiales inflamables como cojines, papel, ropa, cortinas y otros lejos del calefactor!
- El aparato solo se ha concebido para un uso privado.
- ¡Atención! No utilice el calefactor en espacios pequeños en presencia de personas que no sean capaces de abandonar la estancia o el vehículo por sus propios medios.
- ¡No deje que los niños se encarguen de la limpieza y el mantenimiento!

- Este aparato puede ser utilizado por niños a partir de 8 años y personas con capacidades físicas, sensoriales o mentales reducidas o falta de experiencia y conocimientos cuando se encuentren bajo supervisión o hayan sido instruidos en relación con el uso seguro del aparato y los peligros que pueden derivarse del mismo.
- *¡PRECAUCIÓN*! Algunas partes de este producto pueden calentarse mucho y causar quemaduras. Preste especial atención cuando utilice el aparato en presencia de niños o personas vulnerables.
- No lo sumerja nunca en agua para limpiarlo. Limpie la carcasa del aparato con un paño suave.

- ATENCIÓN: ¡No lo cubra!
- No cubra el producto nunca mientras esté funcionando ni poco después de haberlo apagado (p. ej., con ropa, una manta, cortinas) para evitar que se sobrecaliente. ¡Riesgo de incendio!

¡No lo cubra!

Muchas gracias por escoger un producto de Brandson. Para que pueda disfrutar de su adquisición, le rogamos que lea atentamente las siguientes instrucciones de uso. Antes de ponerlo en marcha, compruebe que el producto suministrado no presenta defectos ni daños.

1. Contenido

- Calefactor para interiores
- Instrucciones de uso

2. Datos técnicos

Suministro de energía	220-240V CA / 50 Hz
Consumo de potencia	aprox. 1000 W (25 °C) aprox. 1200 W (-25 °C)
Dimensiones (Alt. x Anch. x Prof.)	aprox. 35 mm x 160 mm x 200 mm
Peso	aprox. 700 g
Tipo de conector	Tipo de enchufe CEE 7/17
Temperatura ambiental	de -25 °C a 40 °C

3. Función

Con el calefactor para interiores de Brandson dispondrá de una alternativa práctica y rentable a una calefacción de pie convencional. Caliente su vehículo con el calefactor para interiores de Brandson y olvídese de las bajas temperaturas.

4. Detalles del producto

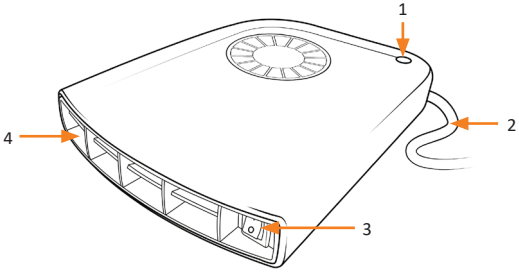

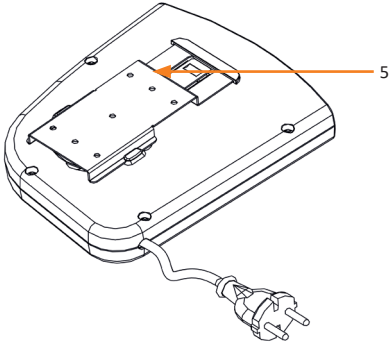

N.º	Denominación
1	LED de estado
2	Cable de corriente
3	Interruptor de encendido/apagado
4	Rejilla frontal
5	Placa de montaje

5. Instalación

Saque el aparato del embalaje y retire todo el material de embalaje. El calefactor para interiores debe instalarse dentro del vehículo que desee acondicionar. Por ejemplo, el aparato puede montarse debajo de la guantera o en la consola central.

Indicación: nunca dirija hacia abajo la abertura de soplado. El calefactor para interiores se debe conectar e instalar teniendo en cuenta el espacio libre, tal como se muestra en la siguiente ilustración.

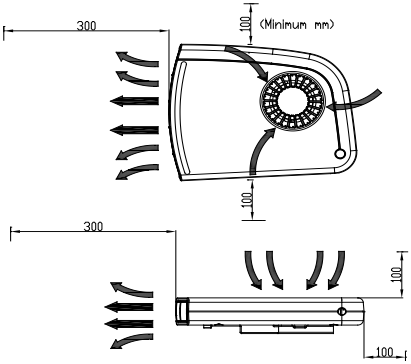

Monte en su vehículo la placa de soporte (A) en la posición deseada. Tenga cuidado de no dañar cables ni objetos parecidos durante el montaje.

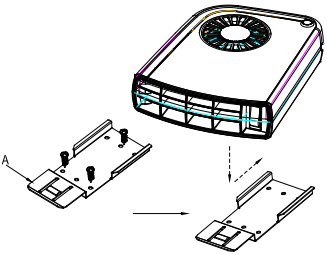

La ilustración siguiente le muestra con ejemplos cómo montar el ventilador.

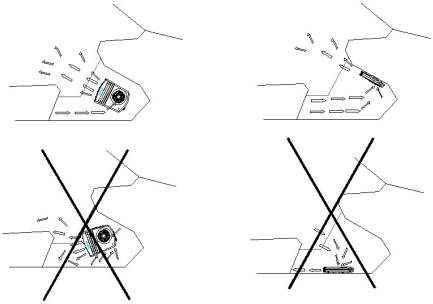

Después de colocar la placa de soporte, ha de deslizar el calefactor por el soporte hasta que encaje completamente.

6. Puesta en marcha

Una vez instalado el aerotermo en su vehículo, conecte el aparato a una toma de corriente de 230 V CA. Para ponerlo en marcha, coloque el “interruptor de encendido/apagado” situado en la parte delantera del aparato en la posición “I”.

7. Sobrecalentamiento

Por lo general, solo se producen sobrecalentamientos cuando se bloquea u obstruye una de las aberturas del aparato. Este aparato cuenta con un seguro térmico que es necesario anular manualmente. Se apaga automáticamente cuando se alcanza la temperatura de sobrecalentamiento. El calefactor solo se puede volver a poner en funcionamiento si el usuario reinicia el aparato.

Proceda para ello de la siguiente manera:

1. Desconecte siempre el aparato del enchufe y deje que se enfríe por completo.

2. Una vez que el aparato se haya enfriado, puede volver a conectarlo al enchufe. El calefactor funcionará a continuación de la forma habitual.

8. Advertencias de seguridad y exoneración de responsabilidad

No intente abrir el dispositivo para realizar reparaciones o modificaciones. Evite el contacto con la red eléctrica. No produzca un cortocircuito en el producto. El dispositivo no admite la operación en exteriores, utilícelo solo en entornos secos. Protéjalo contra la humedad, el agua y la nieve. Manténgalo protegido de las altas temperaturas. No lo someta a cambios de temperatura repentinos o fuertes vibraciones porque esto puede dañar las partes electrónicas.

Antes del uso del dispositivo, compruebe si hay daños. No debe usarse el dispositivo, si ha recibido golpes o ha sido dañado de alguna forma. Cumpla con las determinaciones y limitaciones nacionales. No use el dispositivo para usos diferentes de los descritos en el manual de instrucciones. Este producto no es un juguete. Consérvelo fuera del alcance de los niños o de personas con las capacidades físicas disminuidas. Cualquier reparación o cambio en el dispositivo que no haya sido llevada a cabo por el proveedor da lugar a la rescisión de los derechos de garantía.

El dispositivo solo debe ser utilizado por personas que han leído y entendido este manual. Las especificaciones del dispositivo pueden cambiarse sin que sea necesario realizar un aviso previo.

9. Indicaciones de eliminación

Los dispositivos eléctricos y electrónicos no deben eliminarse con los residuos domésticos según la directiva europea WEEE. Sus componentes deben separarse para el reciclaje o su eliminación, ya que los componentes peligrosos y venenosos pueden producir daños al medio ambiente en caso de una eliminación inadecuada.

Como usuario, está obligado por la ley de dispositivos eléctricos y electrónicos a reenviar de forma gratuita los dispositivos eléctricos y electrónicos al final de su vida útil al fabricante, al punto de venta o al punto de recogida público especificado. La legislación de cada país tiene sus propias disposiciones al respecto. El símbolo en el producto, en el manual de instrucciones o en el embalaje indica estas determinaciones. Gracias a este tipo de separación de los materiales, aprovechamiento y eliminación de dispositivos antiguos se realiza una aportación importante al medio ambiente.

Directiva WEEE: 2012/19/UE
Número de registro WEEE: DE 67896761

La empresa WD Plus GmbH declara por la presente que el aparato 306997 satisface los requisitos esenciales y el resto de disposiciones pertinentes. Solicite una declaración de conformidad completa en: WD Plus GmbH, Wohlenbergstraße 16, 30179 Hannover (Alemania)

Notes

CONTACT US

feedback@ganzeinfach.de

(DE)	0800 72 444 05
	+49 511 / 13221 710
(UK)	+49 511 / 13221 720
(FR)	+49 511 / 13221 730
(IT)	+49 511 / 13221 740
(ES)	+49 511 / 13221 750

MO-FR 9:30am - 18pm CET

brandson-equipment.de

WD Plus GmbH
Wohlenbergstraße 16 · 30179 Hannover, DE

V1.1