BRANDSON®

- EQUIPMENT -

# BEDIENUNGSANLEITUNG
USER MANUAL

# KÜHLBOX
COOLER BOX

Mod.-Nr.: 308194

Mod.-Nr.: 308242

**Table of contents**

1. Deutsch ..... 3

2. English ..... 26

https://model.ganzeinfach.de/308194

**GER:** Aktuelle Treiber, Bedienungsanleitungen und sonstige relevante Dokumente zu diesem Produkt finden Sie auf unserer Homepage.

**ENG:** Current drivers, user manuals and other relevant documents for this product can be found on our homepage.

**FRA:** Les pilotes actuels, les modes d'emploi et les autres documents relatifs à ce produit sont disponibles sur notre site Internet.

**ITA:** I driver aggiornati, le istruzioni per l'uso e altri documenti rilevanti per questo prodotto sono disponibili sulla nostra homepage.

**ESP:** Los controladores actuales, las instrucciones de uso y otros documentos relevantes para este producto se pueden encontrar en nuestra página web.

## Sicherheitshinweise für dieses Gerät

- Um Gefährdungen zu vermeiden und Sicherheitsbestimmungen einzuhalten, dürfen Reparaturen am Gerät und an der Anschlussleitung nur durch unseren Kundendienst durchgeführt werden. Daher bitte im Reparaturfall unseren Kundendienst telefonisch oder per E-Mail kontaktieren.
- WARNUNG! Entzündliches Kältemittel Dieses Gerät enthält das entzündliche Kältemittel R600a.
- Vor jeder Reinigung bitte den Netzstecker ziehen und das Gerät gegebenenfalls abkühlen lassen.
- Das Gerät darf aus Gründen der elektrischen Sicherheit nicht mit Flüssigkeiten behandelt oder darin eingetaucht werden.

- Das Produkt muss jederzeit vor Regen, direkter Sonneneinstrahlung und Stößen geschützt werden.
- In diesem Gerät keine explosionsfähigen Stoffe, wie zum Beispiel Aerosolbehälter mit brennbarem Treibgas lagern.
- Lagern Sie Lebensmittel nur verpackt in der Kühlbox.
- Das Gerät ist dazu bestimmt, im Haushalt und ähnlichen Anwendungen verwendet zu werden, z.B.: in Küchen für Mitarbeiter in Läden, Büros und anderen ähnlichen Arbeitsumgebungen, in landwirtschaftlichen Betrieben, von Kunden in Hotels, Motels und weiteren typischen Wohnumgebungen, in Frühstückspensionen.
- Das Produkt ist nicht für den gewerb-

lichen Einsatz bestimmt, auch nicht für den Gebrauch im Catering und ähnlichem Großhandelseinsatz.

- Das Gerät ist zum Campingeinsatz geeignet.
- Eine tägliche Nutzung über mehrere Monate ist jedoch nicht zu empfehlen.
- Bei Verkauf, bei Übergabe oder Abgabe zur Wiederverwertung ist auf das Treibmittel Zyklopentan in der Isolation hinzuweisen.
- Das Gerät kann von Kindern ab 8 Jahren sowie von Personen mit reduzierten physischen, sensorischen oder mentalen Fähigkeiten oder Mangel an Erfahrung und/oder Wissen benutzt werden, wenn sie beaufsichtigt oder bezüglich des sicheren Gebrauchs des

Gerätes unterwiesen wurden und die daraus resultierenden Gefahren verstanden haben.

- Kinder dürfen nicht mit dem Gerät spielen.
- Reinigung und Benutzerwartung dürfen nicht durch Kinder ohne Beaufsichtigung durchgeführt werden.
- Achtung! Bitte Kinder von Verpackungsmaterialen fernhalten. Es besteht u.a. Erstickungsgefahr.
- Blockieren Sie niemals die Lüfter des Gerätes.
- Um eine ausreichende Luftzirkulation zu gewährleisten, dürfen keine Gegenstände auf das Gerät gelegt und die Lüftungsschlitze nicht abgedeckt werden.

- Bitte keine Flüssigkeiten in die Lüfteröffnungen laufen lassen oder in die Kühlbox füllen.
- Weder das Gerät noch die Anschlussleitungen dürfen äußerer Hitzeeinwirkung ausgesetzt werden.
- Es dürfen nicht zwei oder mehr Anschlussleitungen gleichzeitig angeschlossen werden.
- Vor der Inbetriebnahme bitte das komplette Gerät inkl. Anschlussleitung und eventueller Zubehörteile auf Mängel und Beschädigungen überprüfen, die die Funktionssicherheit des Gerätes beeinträchtigen könnten.
- Falls das Gerät z.B. zu Boden gefallen ist oder an der Anschlussleitung gezogen wurde, können von außen

nicht erkennbare Schäden vorliegen. In diesen Fällen das Gerät bitte nicht mehr in Betrieb nehmen.

- Ziehen Sie den Netzstecker nach jedem Gebrauch, bei Störungen während des Betriebes, und/oder vor jeder Reinigung.
- Den Netzstecker bitte nicht an der Anschlussleitung aus der Steckdose ziehen, sondern den Netzstecker anfassen.
- Wird das Gerät falsch bedient, oder zweckentfremdet verwendet, kann keine Haftung für evtl. auftretende Schäden übernommen werden.
- Stellen Sie sicher, dass das Anschlusskabel immer korrekt angeschlossen ist und fest sitzt. Ein lockerer Sitz kann

zu einer Erwärmung der Kabel und Steckdosen und zu einem Bruch, oder sogar zu einem Brand führen.

- Platzieren Sie das Gerät vor Erstbetriebnahme auf den Standfüßen an einem Wunschort und lassen Sie es bitte 24 Stunden ausgeschaltet, damit sich das Kühlmittel an korrekter Stelle absenken kann. Bei erneutem Transport lassen Sie es bitte 2 Stunden vor Inbetriebnahme stehen. Sollten Sie sich nicht daran halten, kann der Kompressor beschädigt werden.
- Entsorgen Sie das Gerät am Ende seiner Lebensdauer in Übereinstimmung mit den örtlichen Bestimmungen, da es entzündliche Treibgase und Kühlmittel verwendet.
- Wenn das Netzkabel dieses

Kühlgeräts beschädigt ist, muss es durch den Kundendienst ausgetauscht werden.

- Dieses Kühlgerät darf nur von qualifiziertem Personal repariert werden, unsachgemäße Reparaturen können zu erheblichen Gefährdungen führen.
- Reinigung und Benutzerwartung dürfen nicht von Kindern ohne Aufsicht durchgeführt werden.
- Kinder müssen beaufsichtigt werden, um sicherzustellen, dass sie nicht mit dem Kühlgerät spielen.
- Bewahren Sie das Kühlgerät immer außerhalb der Reichweite von Kindern unter 8 Jahren auf.

- Bewahren Sie keine explosiven Stoffe wie Spraydosen mit brennbarem Treibmittel im Kühlgerät auf.
- Verwenden Sie keine elektrischen Geräte im Inneren des Kühlgeräts, es sei denn, sie werden vom Hersteller für diesen Zweck empfohlen.
- Stellen Sie das Kühlgerät nicht in der Nähe von offenen Flammen oder anderen Wärmequellen (Heizungen, direkte Sonnenlicht, Gasöfen usw.). Es besteht Überhitzungsgefahr!
- Sorgen Sie stets für eine ausreichende Belüftung, damit sich die beim Betrieb entstehende Wärme nicht staut. Achten Sie auf ausreichenden Abstand des Kühlgerätes zu Wänden und anderen Gegenständen, damit

die Luft zirkulieren kann.

- Achten Sie darauf, dass die Lüftungsöffnungen nicht verdeckt werden.
- Füllen Sie den Innenbehälter nicht mit Eis oder Flüssigkeit.
- Tauchen Sie das Kühlgerät nicht ins Wasser ein.
- Schützen Sie das Kühlgerät und das Kabel vor Hitze und Feuchtigkeit.
- Bitte prüfen Sie, ob die Kühlleistung des Geräts für die Lagerung der Lebensmittel oder Medikamente die Sie kühlen möchten ausreichend ist.
- Das Gerät darf mit einer Gleichstrom-Bordnetzversorgung aus einem Fahrzeug, Boot oder Wohnwagen,

einer DC-Zusatzbatterie oder einer AC-Stromversorgung über einen AC-Adapter betrieben werden.

- Beschädigen Sie in keinem Fall den Kühlmittelkreislauf.
- Sollte es dennoch zu einer Beschädigung kommen:

– Gerät sofort vom Stromnetz trennen
– Raum gut lüften
– Offene Flammen und Zündquellen vermeiden
– Kundendienst kontaktieren

- Das Isoliermaterial enthält ein entzündliches Treibmittel (Zyklopentan).

Vielen Dank, dass Sie sich für ein Produkt von Brandson entschieden haben. Damit Sie auch lange Freude mit Ihrem erworbenen Gerät haben werden, lesen Sie sich bitte die nachfolgende Kurzanleitung aufmerksam durch.

**1. Lieferumfang**

- Kühlbox
- DC12-24V KFZ Bordspannungsanschluß
- 14,5V Netzteil

**2. Technische Daten**

| | |
|---|---|
| Spannungsversorgung | DC12-24V (über DC-Anschlusskabel; KFZ-Anschluss) |
| Leistungsaufnahme | max. 45 W |
| Kapazität | ca. 30L |
| Maximal Kühlleistung | bis ca. -20 °C |
| Tasten | • POWER ON/OFF-Taste<br>• SET-Taste<br>• Wert HOCH (“+”-Taste)<br>• Wert RUNTER (“-”-Taste)<br>• Lock/UV-Taste (Kindersicherung; UV)<br>• Mode-Taste |
| Schutzklasse | III |
| Kühlmittel | R600a / 13g |
| Klimakategorie | SN N |
| Energieeffizienzklasse | D |
| Schallleistungspegel | 42,7dB(A) |
| Energieverbrauch | 61,76 kWh/a |
| Isolationsmaterial | Polyurethanschaum (PU-Schaum) |
| Zulässige Umgebung-stemperatur | 16-43 °C |
| max. Sendeleistung | 18,2 dBm |
| Frequenzbereich | 2400 MHz - 2483,5 MHz |

Achtung! Die Kühlleistung kann in Abhängigkeit der Stromquelle und der Umgebungstemperatur variieren.

**3. Produkt-Details**

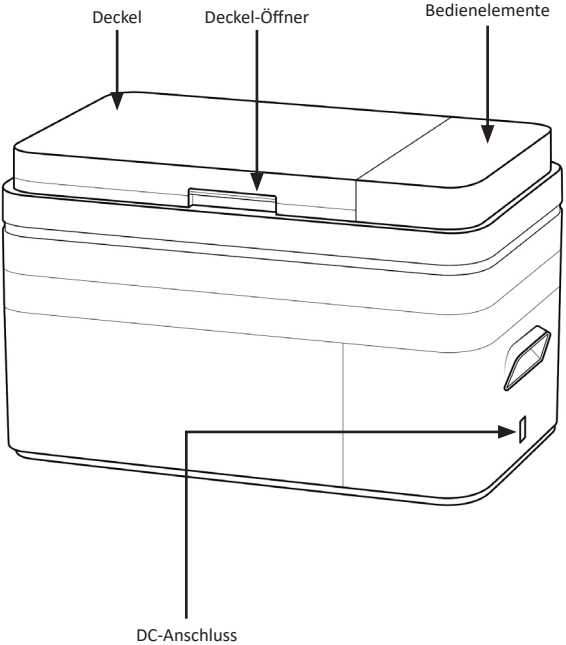

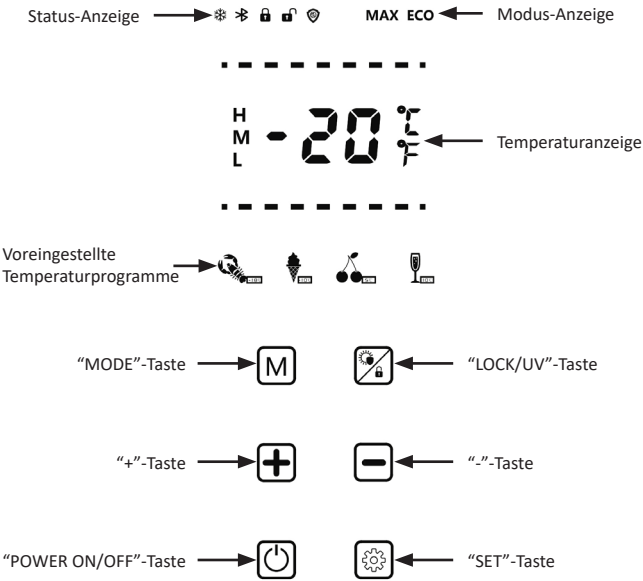


**4. Vor der ersten Inbetriebnahme**

Entnehmen Sie das Gerät aus der Verpackung und entfernen Sie jegliches Verpackungsmaterial. Reinigen Sie das Gerät vor der ersten Inbetriebnahme wie in “Reinigung und Pflege” beschrieben.

## 5. Inbetriebnahme

Stecken Sie anschließend den Stecker des Netzkabels in die entsprechende Spannungsversorgungs-Buchsen.

Achten Sie darauf, dass Sie die Kühlbox entweder über 12V-24V DC (mit dem mitgelieferten Zigarettenanzünder-Stromkabel) oder über 100V-240V (über das 14,5V Netzteil) anschließen. Verwenden Sie keine Spannung, die nicht mit den Angaben auf dem Typenschild übereinstimmen.

### 5.1 Tastensperre (Kindersicherung)

Um die Kindersicherung ein- oder auszuschalten, halten Sie die Taste „LOCK/UV“ für drei Sekunden gedrückt. Sobald das Kindersicherungs-Symbol im Display erscheint, ist die Sperre aktiv. Erlischt das Symbol, ist die Kindersicherung deaktiviert. Erfolgt 20 Sekunden lang keine Bedienung, wird die Tastensperre automatisch wieder eingeschaltet.

## 6. Bedienung

Befindet sich die Kühlbox im Standby-Modus (im Display erscheint „OFF“, sobald eine Taste berührt wird), halten Sie die Taste „POWER ON/OFF“ für drei Sekunden gedrückt, um die Kühlbox einzuschalten. Nach dem Start werden die aktuelle Temperatur und der Betriebsmodus im Display angezeigt. Nach einer Startverzögerung (werkseitig auf 1 Minute eingestellt) schaltet die Kühlbox automatisch in den Betriebsmodus, und der Kompressor beginnt zu arbeiten.

Zum Ausschalten der Kühlbox halten Sie bei entsperrter Tastatur die Taste „POWER ON/OFF“ erneut drei Sekunden lang gedrückt.

### 6.1 Temperatureinstellung

Wenn die Tastensperre deaktiviert ist, können Sie mit den Tasten „+“ und „-“ die Temperatur der Kühlbox erhöhen oder verringern. Der Temperaturwert im Display blinkt dabei und zeigt den aktuell eingestellten Wert an. Mit jedem Tastendruck verändert sich die Temperatur um 1 °C. Wird die Taste gedrückt gehalten, erfolgt die Anpassung schneller. Stellen Sie die gewünschte Temperatur ein. Erfolgt innerhalb von 5 Sekunden keine weitere Eingabe, wird der eingestellte Wert automatisch gespeichert.

### 6.2 Schnellkühlmodus

Wenn die Tastensperre deaktiviert ist, können Sie mit der Taste „MODE“ zwischen den voreingestellten Temperaturprogrammen wechseln. Zur Auswahl stehen: –18 °C, –10 °C, 5 °C und 10 °C.

### 6.3 UV-Sterilisations-Einstellung

Wenn die Tastensperre deaktiviert ist, starten Sie die UV-Lampe durch doppeltes Drücken der „LOCK/UV“-Taste. Zum Schutz der Augen schaltet sich die UV-Lampe automatisch aus, sobald der Deckel geöffnet wird und die Magneterkennung unterbrochen ist.

Achtung! Da ultraviolette Strahlen schädlich für die Augen sind, schauen Sie bitte niemals direkt in das UV-Licht.

## 7. Bedienung über die App (Bluetooth)

Die Kühlbox kann per Bluetooth mit einem kompatiblen Endgerät verbunden und über eine App gesteuert werden.

1. Laden Sie bitte die App „***Tuya Smart***“ aus dem App Store oder Google Play Store herunter, installieren Sie diese und registrieren Sie sich.
2. Verbinden Sie anschließend die Kühlbox mit der gewünschten Stromquelle. Das Gerät wechselt automatisch in den Pairing-Modus, und das Bluetooth-Symbol im Display beginnt zu blinken.
3. Öffnen Sie nun die App „Tuya Smart“, tippen Sie oben rechts auf das „+“-Symbol und wählen Sie „Gerät hinzufügen“, um die Kühlbox einzubinden.

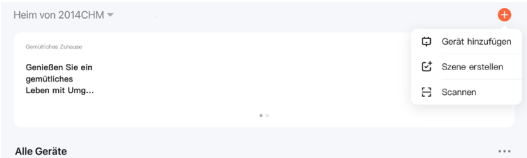

4. Die Standardeinstellung ist die automatische Suche nach Geräten. Klicken Sie auf die Schaltfläche „Hinzufügen“.

5. Wählen Sie die Kühlbox aus und folgen Sie den Anweisungen der App. Anschließend ist die Kühlbox mit ihrer App gekoppelt.

## 7.1 App-Einstellungen

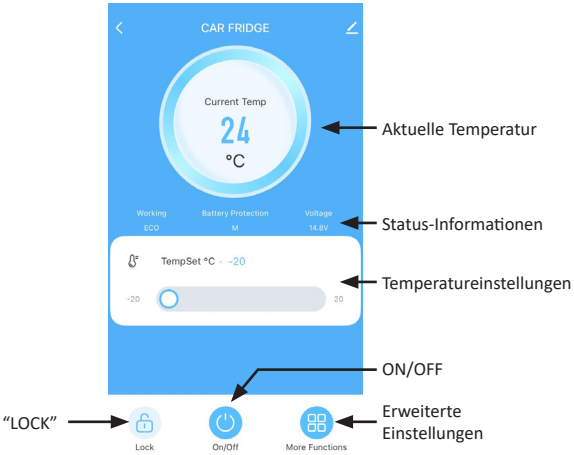

**„LOCK“-Funktion**

Um die Kindersicherung ein- oder auszuschalten, tippen Sie auf die Schaltfläche „LOCK“.

**„ON/OFF“**

Tippen Sie auf die Schaltfläche “ON/OFF”, um das Gerät ein- oder auszuschalten.

**„Temperatureinstellungen“**

Schieben Sie den Regler auf die gewünschte Temperatur, um die Zieltemperatur der Kühlbox festzulegen. Die aktuell gemessene Temperatur wird unter „Current Temp“ (Aktuelle Temperatur) angezeigt.

**“More Functions” (Erweiterte Einstellungen)**

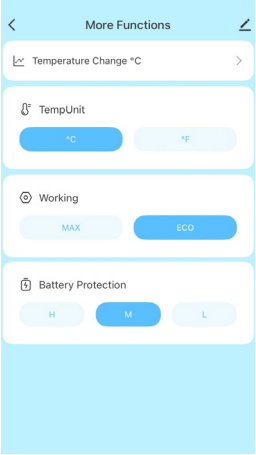


Tippen Sie auf die Schaltfläche „More Functions“, um die erweiterten Einstellungen zu öffnen. Hier können Sie:

• eine Temperaturkurve (Temperature Change) anzeigen lassen,

• die Temperatureinheit zwischen °C und °F wechseln,

• den Kompressormodus zwischen „MAX“ und „ECO“ einstellen und

• den Batteriewächter zwischen „H“, „M“ und „L“ anpassen.

## 8. Einstellung des Batteriewächters zum Schutz vor Unterspannung

Wenn die Batteriespannung unter den voreingestellten Wert fällt, schaltet sich der Kompressor automatisch ab, um eine Tiefentladung zu verhindern, die die Batterie beschädigen oder das normale Starten des Fahrzeugs verhindern könnte. In diesem Fall wird der Fehlercode „E1“ im Display angezeigt. Steigt die Spannung nach etwa einer Minute wieder auf einen normalen Wert, wechselt die Kühlbox automatisch zurück in den Betriebsmodus.

Werkseitig ist der Batteriewächter auf „Mittel“ (M) eingestellt. Möchten Sie den Wert ändern, gehen Sie wie folgt vor:

1. Entsperren Sie zunächst die Bedienelemente.
2. Halten Sie die „SET“-Taste 2 Sekunden lang gedrückt, um in den Temperaturwechselmodus „6“ zu gelangen. Drücken Sie anschließend die „SET“-Taste kurz erneut. Nun erscheinen die Symbole für den Batteriewächter „L, M, H“ bzw. „V-, V=, V≡“ im Display. Eines der Symbole blinkt. Verwenden Sie die „+“- oder „-“-Taste, um die gewünschte Einstellung auszuwählen.
3. Die einzelnen Einstellungen entnehmen Sie bitte der folgenden Tabelle:

| Batteriewächter | 12V Abschalten | 12V Einschalten |
|---|---|---|
| Niedrig - L | 8,5V | 10,9V |
| Mittel - M | 10,1V | 11,4V |
| Hoch - H | 11,1V | 12,4V |

| Batteriewächter | 24 V Abschalten | 24 V Einschalten |
|---|---|---|
| Niedrig - L | 21,3V | 22,7V |
| Mittel - M | 22,3V | 23,7V |
| Hoch - H | 24,3V | 25,7V |

Hinweis: Wenn die Kühlbox frühzeitig in den Batteriewächter-Modus wechselt, liegt dies möglicherweise daran, dass die Spannung Ihrer Stromquelle zu niedrig ist oder der eingestellte Abschaltwert zu hoch gewählt wurde. Eine andere Ursache kann ungeeignete Verkabelung der DC-Stromversorgung sein, die nicht genügend Strom liefern kann. Prüfen Sie, ob die Verkabelung korrekt und ausreichend dimensioniert ist, und ziehen Sie in Erwägung, den Batteriewächter-Wert entsprechend zu senken.

Um sicherzustellen, dass das Fahrzeug normal starten kann, wird empfohlen, beim Betrieb der Kühlbox im Auto den Batteriewächter auf „H“ oder „V≡“ einzustellen.

**9. Einstellung der Betriebsart**

**Auswahl der Betriebsart:** Wenn die Tastensperre deaktiviert ist, können Sie durch Drücken der „SET“-Taste zwischen den Betriebsmodi „ECO“ und „MAX“ wechseln.

***Betriebsmodus MAX:*** Verwenden Sie den „MAX“-Modus, wenn Sie den Innenraum schnell auf eine niedrigere Temperatur herunterkühlen möchten.

***ECO-Betriebsmodus:*** Wählen Sie den „ECO“-Modus, wenn Sie lediglich kühlen oder die Temperatur halten möchten. Dieser Modus ist besonders energie- und stromsparend.

Wählen Sie nun den gewünschten Modus mit den Tasten „TEMP+“ oder „TEMP-“ aus. Die Anzeige blinkt, solange die Auswahlmöglichkeit noch besteht (ca. 5 Sekunden), weiter. Danach wird die Auswahl übernommen und das Display wechselt wieder zur aktuellen Temperatur zurück.

**10. Umschalten der Temperatureinheit (°C/°F)**

Im normalen Betriebszustand können Sie bei entsperrter Tastatur durch 2 Sekunden langes Drücken der „SET“-Taste das Temperatursymbol zum Blinken bringen. Drücken Sie anschließend die „+“- oder „-“ -Taste, um zwischen der Anzeige in Fahrenheit und Celsius zu wechseln.

## 11. Fehlercodes

| Error-Code | Möglicher Grund | Vorgeschlagene Lösung |
|---|---|---|
| E0 | Der Temperatur-sensor ist defekt | Bitte überprüfen oder den Temper-atursensor austauschen |
| E1 | Eingangsspannung zu niedrig | Bitte die Eingangsspannung prüfen und ggf. den Batteriewächter anpassen |
| E2 | DC-Lüfter Über-stromschutz | Bitte den Kühlventilator überprüfen |
| E3 | Abnormaler Start des Kompressors | Bitte die Stromversorgung ausschalten und 30 Minuten warten |
| E4 | Ungewöhnliche Kompressorge-schwindigkeit | Bitte den Kompressorbetriebsmodus (MAX/ECO) einstellen |
| E5 | Modultemperatur zu hoch | Bitte die Kühlbox an einen belüfteten Ort stellen, um die Temperatur zu senken |
| E6 | Hardwarefehler im Modul | Nach 30 Minuten Stromausfall ein-schalten; wenn der Fehler weiterhin besteht, muss das Modul ersetzt werden |

## 12. Reinigung und Pflege

Vor der Reinigung muss die Stromversorgung unterbrochen werden. Wischen Sie die Innen- und Außenseiten der Kühlbox mit einem leicht feuchten Tuch oder einem Tuch mit etwas Reinigungsmittel ab. Direktes Abspülen mit Wasser ist nicht erlaubt, da dies die elektrischen Bauteile beschädigen könnte.

Wenn die Kühlbox über längere Zeit nicht genutzt wird, reinigen Sie das Gerät gründlich innen und außen und lassen Sie es vollständig trocknen. Treffen Sie Maßnahmen gegen Feuchtigkeit und Staub, um Schimmelbildung und unange-nehme Gerüche im Inneren zu vermeiden.

## 13. Empfohlene Lagertemperaturen

| Inhalt | Temperatur |
|---|---|
| Wasser | 5°C (41°F) |
| Getränke | 5°C (41°F) |
| Frischer Saft | 8-10°C (46-50°F) |
| Rotwein | 13°C (55°F) |
| Obst | 5-8°C (41-46°F) |
| Gemüse | 3-10°C (37-50°F) |
| Gekochte Speisen | 4°C (39°F) |
| Meeresfrüchte | -3°C (27°F) |
| Fleisch | -18°C (0°F) |
| Tiefkühlkost | -18°C (0°F) |

## ⚠ 14. Sicherheitshinweise und Haftungsausschluss

Versuchen Sie nie das Gerät zu öffnen, um Reparaturen oder Umbauten vorzunehmen. Vermeiden Sie Kontakt zu den Netzspannungen. Schließen Sie das Produkt nicht kurz. Das Gerät ist nicht für den Betrieb im Freien zugelassen, verwenden Sie es nur im Trockenen. Schützen Sie es vor hoher Luftfeuchtigkeit, Wasser und Schnee. Halten Sie das Gerät von hohen Temperaturen fern. Setzen Sie das Gerät keinen plötzlichen Temperaturwechseln oder starken Vibrationen aus, da dies die Elektronikteile beschädigen könnte.Prüfen Sie vor der Verwendung das Gerät auf Beschädigungen. Das Gerät sollte nicht benutzt werden, wenn es einen Stoß abbekommen hat oder in sonstiger Form beschädigt wurde. Beachten Sie bitte die nationalen Bestimmungen und Beschränkungen. Nutzen Sie das Gerät nicht für andere Zwecke als die, die in der Anleitung beschrieben sind. Dieses Produkt ist kein Spielzeug. Bewahren Sie es außerhalb der Reichweite von Kindern oder geistig beeinträchtigten Personen auf. Jede Reparatur oder Veränderung am Gerät, die nicht vom ursprünglichen Lieferanten durchgeführt wird, führt zum Erlöschen der Gewährleistungs- bzw. Garantieansprüche. Das Gerät darf nur von Personen benutzt werden, die diese Anleitung gelesen und verstanden haben. Die Gerätespezifikationen können sich ändern, ohne dass vorher gesondert darauf hingewiesen wurde.

## 15. Entsorgungshinweise

Elektrische und elektronische Geräte dürfen nach der europäischen WEEE Richtlinie nicht mit dem Hausmüll entsorgt werden. Deren Bestandteile müssen getrennt der Wiederverwertung oder Entsorgung zugeführt werden, weil giftige und gefährliche Bestandteile bei unsachgemäßer Entsorgung die Umwelt nachhaltig schädigen können. Sie sind als Verbraucher nach dem Elektro- und Elektronikgerätegesetz (ElektroG) verpflichtet, elektrische und elektronische Geräte am Ende ihrer Lebensdauer an den Hersteller, die Verkaufsstelle oder an dafür eingerichtete, öffentliche Sammelstellen kostenlos zurückgeben. Einzelheiten dazu regelt das jeweilige Landesrecht. Das Symbol auf dem Produkt, der Betriebsanleitung oder/und der Verpackung weist auf diese Bestimmungen hin. Mit dieser Art der Stofftrennung, Verwertung und Entsorgung von Altgeräten leisten Sie einen wichtigen Beitrag zum Schutz unserer Umwelt. Für Informationen zu autorisierten Sammelstellen in Ihrer Umgebung wenden Sie sich bitte an Ihre lokale Stadt- oder Gemeindeverwaltung.

**WEEE Richtlinie: 2012/19/EU**
**WEEE Register-Nr: DE 67896761**

Hiermit erklärt die Firma WD Plus GmbH, dass sich das Gerät 308194 / 308242 in Übereinstimmung mit den grundlegenden Anforderungen und den übrigen einschlägigen Bestimmungen der Richtlinie 2014/53/EU befindet. Eine vollständige Konformitätserklärung erhalten Sie unter: WD Plus GmbH, Wohlenbergstraße 16, 30179 Hannover, http://downloads.ganzeinfach.de/search/model/308194

## Safety guidelines for this device

- To prevent hazards and to comply with safety regulations, repairs to the device and the power cable should only be carried out by our customer service personnel. In case of repair please contact our customer service department by phone or e-mail.
- WARNING! Flammable refrigerant
  This appliance contains the flammable refrigerant R600a.
- Please disconnect the mains plug and allow the device to cool down if necessary before cleaning it.
- The device should not be treated with liquids or immersed in liquids for electrical safety reasons.
- The product should not be exposed to rain, direct sunlight and impact.

- Potentially explosive materials, such as aerosol containers with flammable gas, should not be kept in this device.
- Food items should be packaged and kept in the cooler box.
- The device is intended for domestic use and other similar applications like: in the staff kitchen in shops, offices and other similar work areas, in agricultural properties, by customers in hotels, motels and other typical residential facilities as well as in B&Bs.
- The product is not intended for commercial use, including catering and similar large scale applications.
- The device is suitable for use in

camping.

- It is not advisable to use the device daily over several months.
- The cyclopentane gas used in the insulation should be specifically mentioned during sale, delivery or handing over for recyling.
- The device can be operated by children from 8 years of age and above, as well as by people with reduced physical, sensory or mental capacities and/or who lack knowledge or experience, if they have been supervised or instructed regarding safe use of the device, and have understood the resultant dangers.
- Children should not play with the device.

- Cleaning and user maintenance should not be carried out by children without supervision.
- Caution! Please keep children away from packaging materials. There is risk of suffocation.
- Never block the fans of the device.
- Never place any objects on the device to ensure adequate air circulation and to ensure that the ventilation slots are not covered.
- Please do not allow any liquids to enter the fan openings or into the cooler box.
- Neither the device nor the power cables should be exposed to external

heat.

- Two or more power cables should not be connected simultaneously.
- Please check the complete device including the power cable and any accessories before use for defects and damage that could affect the functionality of the device.
- For example, if the device has fallen down or has been pulled using the power cable, there may be damages which are not visible from the outside. Do not use the device any more in such cases.
- Disconnect the mains plug each time after use, in case of malfunctions during use and/or before cleaning.
- Please do not disconnect the mains

plug from the socket by pulling the power cable but always grip the mains plug.

- If the device is operated incorrectly or misused, we do not accept liability for any resulting damage.
- Make sure that the power cable is always connected correctly and firmly. A loose connection can cause the cable and socket to heat up and result in damage or even a fire.
- WARNING! Do not damage the coolant circuit.
- Before using the device for the first time, place it on its feet in a desired location and leave it switched off for 24 hours so that the coolant can settle in the correct place. When transporting the device again, please let

it stand for 2 hours before putting it into operation. If you do not do this, the compressor may be damaged.

- At the end of its service life, dispose of the device in accordance with local regulations because it uses flammable gases and coolants.
- If the power cable of this cooling unit is damaged, it should be replaced by customer service.
- This cooling unit should only be repaired by qualified technicians, improper repairs can result in significant hazards.
- Cleaning and user maintenance should not be carried out by children without supervision.
- Children should be supervised to ensure that they do not play with the cooling unit.

- Always keep the cooling unit out of reach of children under the age of 8 years.
- Do not store explosive substances such as spray cans with flammable propellant in the cooling unit.
- Do not use electrical devices inside the cooling unit unless they are unless they are recommended by the manufacturer recommended for this purpose.
- Do not place the cooling unit near open flames or other heat sources (heaters, direct sunlight, gas stoves, etc.). There is a risk of overheating!
- Always ensure proper ventilation so that the heat generated during operation is dissipated. Make sure that

the cooling unit is placed away from walls and other objects so that the air can circulate.

- Ensure that the ventilation openings are not covered.
- Do not fill the inner container with ice or liquid.
- Do not immerse the cooling unit in water.
- Protect the cooling unit and cable from heat and moisture.
- Please check whether the cooling capacity of the device is sufficient for storing food or medicines that you want to cool.

- The device can be operated with a DC on-board power supply from a vehicle, boat or caravan, a DC auxiliary battery or an AC power supply via an AC adapter.
- Do not damage the coolant circuit under any circumstances.
- Should damage nevertheless occur:

– Disconnect the appliance from the mains immediately
– Ventilate the room well
– Avoid naked flames and ignition sources
– Contact customer service

- Das Isoliermaterial enthält ein entzündliches Treibmittel (Zyklopentan).

Thank you for purchasing a Brandson product. Please read the following quick guide carefully so that you can enjoy your purchased appliance for a long time.

**1. Scope of delivery**

- Cooling box
- DC12-24V vehicle power connection
- 14.5V power supply

**2. Technical data**

| | |
|---|---|
| Power supply | DC12-24V (via DC connection cable; car connection) |
| Power consumption | max. 45 W |
| Cooling capacity | approx. 30L |
| Maximum cooling capacity | up to approx. -20 °C |
| Keys | • POWER ON/OFF button<br>• SET button<br>• Value UP ('+' button)<br>• DOWN value ('-' button)<br>• Lock/UV button (childproof lock; UV)<br>• Mode button |
| Protection class | III |
| Coolant | R600a / 13g |
| Climate category | SN N |
| Energy efficiency class | D |
| Sound power level | 42.7dB(A) |
| Energy consumption | 61.76 kWh/a |
| Insulation material | Polyurethane foam (PU foam) |
| Permissible ambient temperature | 16-43 °C |
| max. transmission power | 18.2 dBm |
| frequency range | 2400 MHz - 2483.5 MHz |

Caution! The cooling capacity may vary depending on the power source and the ambient temperature.

**3. Product details**

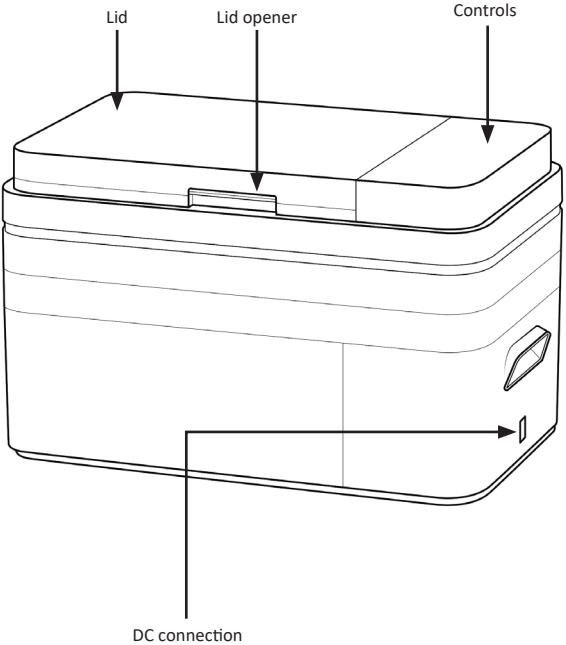

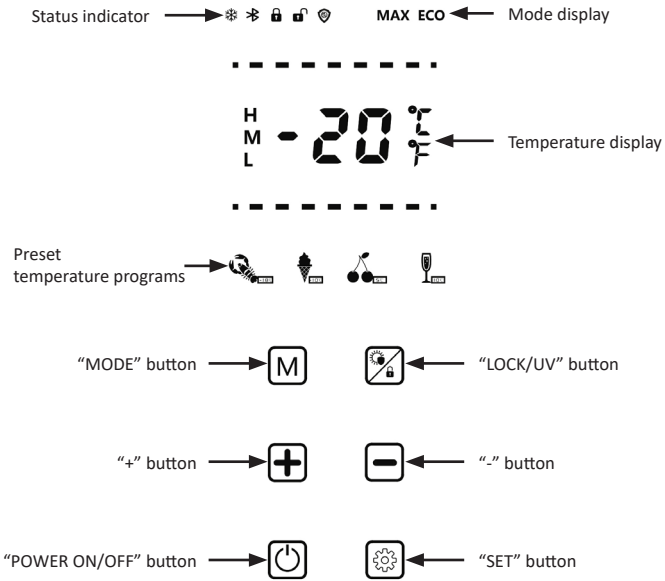


**4. Before initial commissioning**

Remove the device from the packaging and remove all packaging material. Clean the device before using it for the first time as described in “Cleaning and care.”

## 5. Commissioning

Then plug the power cord into the appropriate power supply socket.

Ensure that you connect the cooler either via 12V-24V DC (using the cigarette lighter power cable supplied) or via 100V-240V (using the 14.5V power supply). Do not use a voltage that does not match the specifications on the type plate.

### 5.1 Key lock (child lock)

To activate or deactivate the child lock, press and hold the “LOCK/UV” button for three seconds. The lock is activated when the child lock symbol appears on the display. When the symbol disappears, the child lock is deactivated. If no buttons are pressed for 20 seconds, the key lock is automatically reactivated.

## 6. Operation

If the cooler is in standby mode (the display shows “OFF” when a button is touched), press and hold the “POWER ON/OFF” button for three seconds to turn on the cooler. After starting, the current temperature and operating mode are shown on the display. After a start delay (set to 1 minute at the factory), the cooler automatically switches to operating mode and the compressor starts working.

To turn off the cooler, press and hold the “POWER ON/OFF” button again for three seconds with the keypad unlocked.

### 6.1 Temperature setting

When the key lock is deactivated, you can use the “+” and “-” buttons to increase or decrease the temperature of the cooler. The temperature value in the display flashes and shows the currently set value. Each time you press the button, the temperature changes by 1 °C. If you hold down the button, the adjustment is made more quickly. Set the desired temperature. If no further input is made within 5 seconds, the set value is automatically saved.

### 6.2 Rapid cooling mode

When the key lock is deactivated, you can use the “MODE” button to switch between the preset temperature programs. The following options are available: –18 °C, –10 °C, 5 °C, and 10 °C.

### 6.3 UV sterilization setting

If the key lock is deactivated, start the UV lamp by pressing the “LOCK/UV” button twice. To protect your eyes, the UV lamp switches off automatically as soon as the lid is opened and the magnetic detection is interrupted.

Caution! As ultraviolet rays are harmful to the eyes, please never look directly into the UV light.

## 7. Operation via the app (Bluetooth)

The cooler can be connected to a compatible device via Bluetooth and controlled using an app.

1. Please download the “**Tuya Smart**” app from the App Store or Google Play Store, install it, and register.
2. Then connect the cooler to the desired power source. The device will automatically switch to pairing mode, and the Bluetooth symbol on the display will start flashing.
3. Now open the “Tuya Smart” app, tap the “+” icon in the top right corner, and select “Add Device” to connect the cooler.

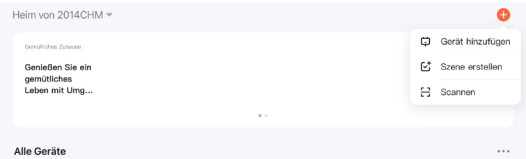

4. The default setting is to search for devices automatically. Click the “Add” button.

5. Select the cooler and follow the instructions in the app. The cooler will then be paired with your app.

## 7.1 App settings

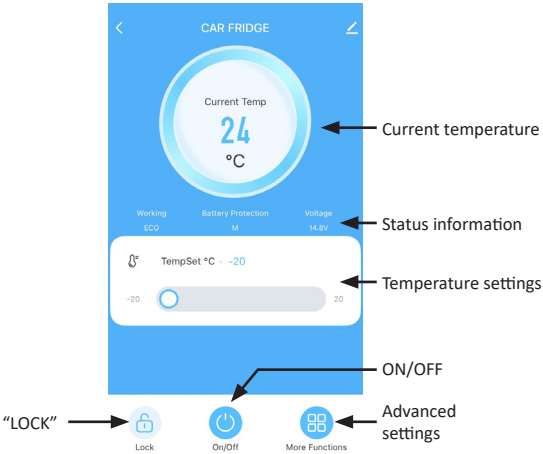

**“LOCK” function**

To turn parental controls on or off, tap the “LOCK” button.

**„ON/OFF“**

Tap the “ON/OFF” button to turn the device on or off.

**“Temperature settings”**

Slide the slider to the desired temperature to set the target temperature of the cooler. The currently measured temperature is displayed under “Current Temp.”

**“More Functions” (Advanced Settings)**

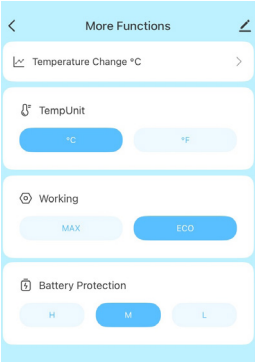


Tap the ‘More Functions’ button to open the advanced settings. Here you can:

• display a temperature curve (Temperature Change),

• switch the temperature unit between °C and °F,

• set the compressor mode between ‘MAX’ and ‘ECO’ and

• Adjust the battery monitor between ‘H’, “M” and ‘L’.

## 8. Setting the battery monitor to protect against undervoltage

If the battery voltage falls below the preset value, the compressor switches off automatically to prevent deep discharge, which could damage the battery or prevent the vehicle from starting normally. In this case, the error code ‘E1’ is shown on the display. If the voltage returns to a normal value after about one minute, the cool box automatically switches back to operating mode.

The battery monitor is set to ‘Medium’ (M) at the factory. If you wish to change the value, proceed as follows:

1. First, unlock the controls.
2. Press and hold the ‘SET’ button for 2 seconds to enter temperature change mode ‘6’. Then press the ‘SET’ button again briefly. The symbols for the battery monitor ‘L, M, H’ or ‘V-, V=, V≡’ will now appear on the display. One of the symbols will flash. Use the ‘+’ or ‘-’ button to select the desired setting.
3. Please refer to the following table for the individual settings:

| Battery monitor | 12V switch-off | 12V switch on |
|---|---|---|
| Low - L | 8,5V | 10,9V |
| Medium - M | 10,1V | 11,4V |
| High - H | 11,1V | 12,4V |

| Battery monitor | 24 V switch-off | 24 V switch on |
|---|---|---|
| Low - L | 21,3V | 22,7V |
| Medium - M | 22,3V | 23,7V |
| High - H | 24,3V | 25,7V |

Note: If the cool box switches to battery monitor mode prematurely, this may be because the voltage of your power source is too low or the set cut-off value is too high. Another cause may be unsuitable cabling of the DC power supply, which cannot supply enough power. Check that the wiring is correct and sufficiently dimensioned, and consider lowering the battery monitor value accordingly.

To ensure that the vehicle can start normally, it is recommended that you set the battery monitor to 'H' or 'V≡' when operating the cool box in the car.

**9. Setting the operating mode**

***Selecting the operating mode:*** When the key lock is deactivated, you can switch between the 'ECO' and "MAX" operating modes by pressing the 'SET' button.

***MAX operating mode:*** Use the 'MAX' mode if you want to quickly cool the interior to a lower temperature.

***ECO operating mode:*** Select the 'ECO' mode if you only want to cool or maintain the temperature. This mode is particularly energy- and power-efficient.

Now select the desired mode using the 'TEMP+' or 'TEMP-' buttons. The display will continue to flash for as long as the selection option is still available (approx. 5 seconds). The selection will then be accepted and the display will return to the current temperature.

**10. Switching the temperature unit (°C/°F)**

In normal operating mode, with the keypad unlocked, you can make the temperature symbol flash by pressing the 'SET' button for 2 seconds. Then press the '+' or '-' button to switch between the display in Fahrenheit and Celsius.

## 11. Error codes

| Error-Code | Possible reason | Proposed solution |
|---|---|---|
| E0 | The temperature sensor is defective | Please check or replace the temperature sensor |
| E1 | Input voltage too low | Please check the input voltage and adjust the battery monitor if necessary |
| E2 | DC fan overcurrent protection | Please check the cooling fan |
| E3 | Abnormal compressor start | Please switch off the power supply and wait 30 minutes |
| E4 | Unusual compressor speed | Please set the compressor operating mode (MAX/ECO) |
| E5 | Module temperature too high | Please place the cool box in a ventilated location to lower the temperature |
| E6 | Hardware error in the module | After 30 minutes, switch on the power supply; if the fault persists, the module must be replaced |

## 12. Cleaning and care

The power supply must be disconnected before cleaning. Wipe the inside and outside of the cool box with a slightly damp cloth or a cloth with a little detergent. Direct rinsing with water is not permitted, as this could damage the electrical components.

If the cool box is not used for a long period of time, clean the appliance thoroughly inside and out and allow it to dry completely. Take measures against moisture and dust to prevent mould growth and unpleasant odours inside.

## 13. Recommended storage temperatures

| Contents | Temperature |
|---|---|
| Water | 5°C (41°F) |
| Drinks | 5°C (41°F) |
| Fresh juice | 8-10°C (46-50°F) |
| Red wine | 13°C (55°F) |
| Fruit | 5-8°C (41-46°F) |
| Vegetables | 3-10°C (37-50°F) |
| Cooked food | 4°C (39°F) |
| Seafood | -3°C (27°F) |
| Meat | -18°C (0°F) |
| Frozen food | -18°C (0°F) |

## ⚠ 14. Safety instructions and disclaimer

Never attempt to open the device to carry out repairs or modifications. Avoid contact with mains voltages. Do not short-circuit the product. The device is not approved for outdoor use; only use it in dry conditions. Protect it from high humidity, water and snow. Keep the device away from high temperatures. Do not expose the device to sudden temperature changes or strong vibrations, as this could damage the electronic components. Check the device for damage before use. The device should not be used if it has been knocked or damaged in any other way. Please observe national regulations and restrictions. Do not use the device for purposes other than those described in the instructions. This product is not a toy. Keep it out of the reach of children or mentally impaired persons. Any repair or modification to the device that is not carried out by the original supplier will void the warranty or guarantee claims. The device may only be used by persons who have read and understood these instructions. The device specifications are subject to change without prior notice.

## 15. Disposal instructions

According to the European WEEE Directive, electrical and electronic equipment must not be disposed of with household waste. Its components must be separated for recycling or disposal because toxic and hazardous components can cause lasting damage to the environment if disposed of improperly. As a consumer, you are obliged under the Electrical and Electronic Equipment Act (ElektroG) to return electrical and electronic equipment at the end of its service life to the manufacturer, the point of sale or to designated public collection points free of charge. Details are regulated by the respective state law. The symbol on the product, the operating instructions and/or the packaging indicates these provisions. By separating, recycling and disposing of old appliances in this way, you are making an important contribution to protecting our environment. For information on authorised collection points in your area, please contact your local city or municipal administration.

**WEEE Directive: 2012/19/EU**
**WEEE Registration No.: DE 67896761**

WD Plus GmbH hereby declares that the device 308194 / 308242 complies with the essential requirements and other relevant provisions of Directive 2014/53/EU. A full declaration of conformity is available from: WD Plus GmbH, Wohlenbergstraße 16, 30179 Hanover, http://downloads.ganzeinfach.de/search/model/308194

**Electric Circuit Drawing**

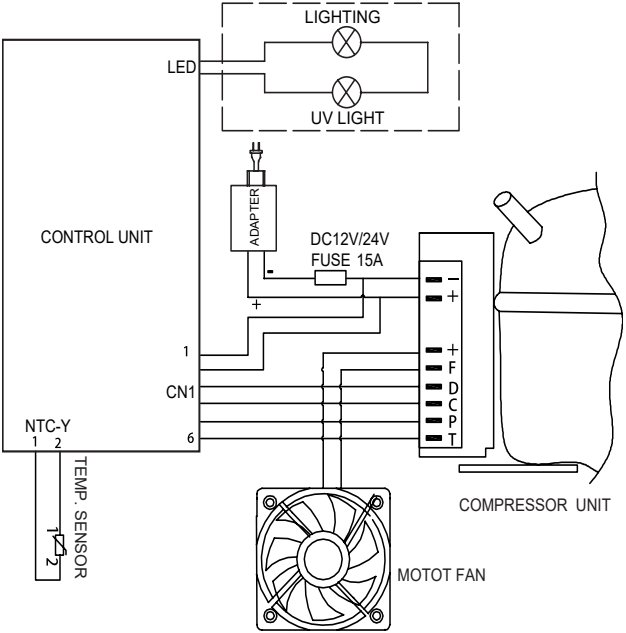

**Notes**

**Notes**

**Notes**

# CONTACT US

**feedback@ganzeinfach.de**

**(DE)** 0800 72 444 05
+49 511 / 13221 710
**(UK)** +49 511 / 13221 720
**(FR)** +49 511 / 13221 730
**(IT)** +49 511 / 13221 740
**(ES)** +49 511 / 13221 750

*MO-FR 9:30am - 18pm CET*

brandson-equipment.de

**WD Plus GmbH**
Wohlenbergstraße 16 · 30179 Hannover, DE

**V2.0**