arendo®

USER MANUAL

BEDIENUNGSANLEITUNG

RICE COOKER

Mod.-Nr.: 304479

Table of contents

1. Deutsch.....3

2. English.....17

3. Français.....31

4. Italiano.....46

5. Español.....60

https://model.ganzeinfach.de/304779

GER: Aktuelle Treiber, Bedienungsanleitungen und sonstige relevante Dokumente zu diesem Produkt finden Sie auf unserer Homepage.

ENG: Current drivers, user manuals and other relevant documents for this product can be found on our homepage.

FRA: Les pilotes actuels, les modes d'emploi et les autres documents relatifs à ce produit sont disponibles sur notre site Internet.

ITA: I driver aggiornati, le istruzioni per l'uso e altri documenti rilevanti per questo prodotto sono disponibili sulla nostra homepage.

ESP: Los controladores actuales, las instrucciones de uso y otros documentos relevantes para este producto se pueden encontrar en nuestra página web.

Achtung!

Wichtige Sicherheitshinweise für dieses Gerät

- Wenn das Netzkabel beschädigt ist, muss es durch den Hersteller, seinen Fachhändler oder eine ähnlich qualifizierte Person ersetzt werden, um Gefahr zu vermeiden.
- Kinder dürfen nur unter Aufsicht oder Anleitung zur Benutzung das Gerät verwenden oder reinigen.
- Zur Sicherheit keine Verpackungsteile (Plastikbeutel, Karton, Styropor, etc.) für Kinder erreichbar liegen lassen
- Kinder sollten beaufsichtigt werden, um sicherzustellen, dass sie nicht mit dem Gerät spielen.

- Dieses Gerät ist nicht dafür bestimmt, durch Personen (einschließlich Kinder) mit eingeschränkten physischen, sensorischen oder geistigen Fähigkeiten oder mangels Erfahrung und/oder mangels Wissen benutzt, gereinigt oder gewartet zu werden. Es sei denn, sie werden durch eine für ihre Sicherheit zuständige Person beaufsichtigt oder erhielten von dieser Anweisungen, wie das Gerät zu benutzen ist.
- Betreiben Sie das Gerät entsprechend der Spannung, welche auf der Gerätekennzeichnung ersichtlich ist.
- Ziehen Sie den Netzstecker bei Nichtbenutzung oder zur Reinigung aus der Steckdose

- Wählen Sie eine geeignete Unterlage, damit das Gerät nicht umkippen kann.
- Benutzen Sie es nicht im Freien und halten Sie es vor Hitzequellen (z.B. Elektroherd) und direkter Sonneneinstrahlung fern. Stellen Sie das Gerät nicht in der direkten Nähe von Wasserquellen (z.B. Waschbecken) auf.
- Vernwenden Sie das Gerät ausschließlich für den privaten und den dafür vorgesehenen Zweck. Dieses Produkt ist nicht für den gewerblichen Gebrauch bestimmt.
- Lassen Sie das Netzkabel nie mit heißen Oberflächen in Berührung kommen.
- Tauchen Sie das Gerät nie in Wasser oder eine andere Flüssigkeit, um sich

gegen einen elektrischen Schlag zu schützen!

- Berühren Sie keine sich bewegenden Teile des Gerätes.
- Benutzen Sie dieses Gerät nicht mit feuchten Händen.
- Bewegen Sie das Gerät nicht, während es in Betrieb ist.
- Halten Sie Ihren Körper vor austretendem Dampf fern.
- Befüllen Sie den Reiskocher nur bis zur obersten Markierung.
- Das Gerät bitte nicht in der Nähe von Gegenständen aufstellen, die durch den entweichenden Dampf Schaden nehmen können.

Vielen Dank, dass Sie sich für ein Produkt von Arendo entschieden haben. Damit Sie auch lange Freude mit Ihrem erworbenen Gerät haben werden, lesen Sie sich bitte die nachfolgende Kurzanleitung aufmerksam durch. Prüfen Sie vor Inbetriebnahme der gelieferten Ware, ob diese vollständig, fehlerfrei und unbeschädigt ist.

1. Lieferumfang

- Reiskocher
- Reislöffel
- Kochbehälter
- Messbecher (180 ml)
- Netzkabel

2. Technische Daten

Spannungsversorgung	220-240 V AC, 50 - 60 Hz
Leistungsaufnahme	300 W
Kapazität	max. ca. 0,8 l / 1-2 Personen
Umgebungstemperatur	+ 0-3°C bis 35-40°C
Auto Display-OFF	60s
Features	• Kontrollleuchten für Kochen / Warmhalten • Warmhaltefunktion • 2 Kochprogramme (Reis + Porridge) • Status Kontrollleuchten und Display • Timer-Delay Funktion

3. Funktion und Produkt-Details

Der Reiskocher von Arendo bietet Ihnen die Möglichkeit, Reis oder Porridge nach Ihren Wünschen zu kochen. Dank der eingebauten Warmhaltefunktion bleibt der Reis eine längere Zeit warm und genießbar.

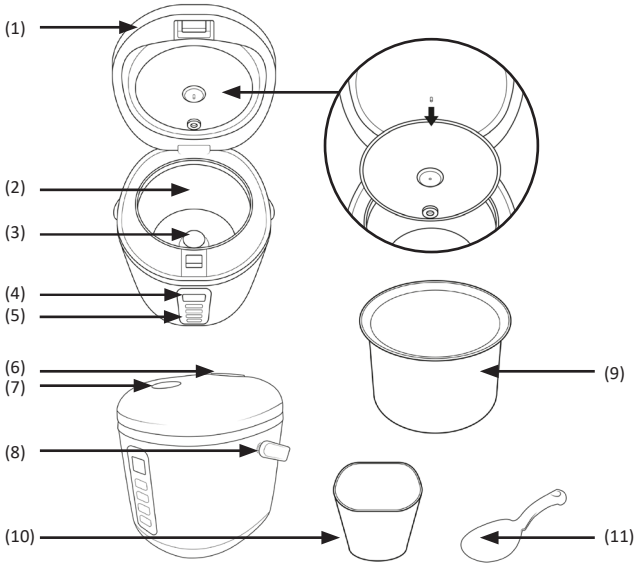

Nummer	Beschreibung
1	Deckel
2	Heizelement
3	Temperatursensor
4	Display
5	Bedienelemente

Nummer	Beschreibung
6	Luftauslass
7	Deckel-Öffner
8	Tragegriff
9	Kochbehälter
10	Messbecher
11	Reislöffel

4. Bedienelemente

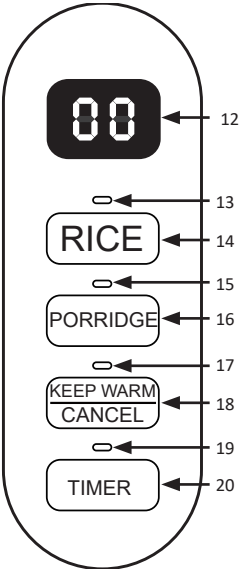

Nummer	Beschreibung
12	Display
13	Reis-Status-LED
14	“Reis”-Taste
15	Porridge-Status-LED
16	“Porridge”-Taste
17	Keep Warm / Cancel-Status-LED
18	“Keep Warm/Cancel”-Taste
19	Timer-Status-LED
20	“Timer”-Taste

5. Vor der ersten Benutzung

Kontrollieren Sie bei Erstinbetriebnahme des Gerätes nochmals die Unversehrtheit des Produkts bzw. der Bauteile sowie die Funktion. Entnehmen Sie das Gerät aus der Verpackung und entfernen Sie jegliches Verpackungsmaterial. Kochbehälter, Reislöffel und Messbecher müssen Sie danach gründlich abspülen und abtrocknen. Benutzen Sie keine aggressiven Reinigungsmittel. Das Außengehäuse wischen Sie bitte mit einem sauberen und feuchten Tuch ab. Im Anschluss müssen Sie es abtrocken. Das Außengehäuse und die Elektronik darf keinesfalls in Wasser oder andere Flüssigkeiten eingetraucht werden! Betreiben Sie das Gerät nie unbeaufsichtigt und prüfen Sie es vor jeder Benutzung auf eventuelle Beschädigungen und korrekten Zusammenbau.

6. Benutzung

6.1 Reis kochen

Messen Sie den Reis und das Wasser ab und verteilen Sie die Zutaten gleichmäßig im Kochbehälter. Stellen Sie nun den Kochbehälter (9) in den Reiskocher und schließen Sie den Deckel. Je nach Geschmack und Bedarf können Sie den Reis waschen, um ihn von überschüssiger Stärke zu befreien. Dazu einfach den mit Reis und Wasser befüllten Kochbehälter durchrühren oder schwenken, und dann das mit Stärke versetzte Wasser in den Abguss geben. Diesen Vorgang bitte wiederholen, bis sich das Wasser nicht mehr milchig färbt. Abschließend bitte den Kochbehälter wieder mit der benötigten Menge Wasser auffüllen. Stecken Sie das beigelegte Netzkabel an das Gerät und in eine ordnungsgemäß angeschlossene 220-240V AC Steckdose und betätigen Sie die “Reis”-Taste (14) an der Frontseite des Gerätes. Die weiße Betriebsanzeige beginnt zu leuchten. Der aktive Kochprozess wird zunächst durch ein sich im Uhrzeigersinn auffüllendes Display angezeigt, welches dann später in die Restzeitanzeige wechselt (ca. 6 Minuten vor der Fertigstellung; der angezeigte Wert wird kleiner). Ist der Kochprozess abgeschlossen, signalisiert der Reiskocher dieses akustisch durch 5 Signaltöne. Das Display wechselt in die aktuelle Zeit für den Warmhaltemodus im 1-Stundentakt (0 h = 0 bis 59 Minuten / 1 h = 1 Stunde bis 1 Stunde und 59 Minuten usw.). Wenn Sie den Warmhaltemodus abbrechen wollen, drücken Sie die „KEEP WARM/CANCEL“-Taste (18). Ziehen Sie nach dem Benutzen des Gerätes den Netzstecker aus der Steckdose.

Hinweis: Wenn der Reis warmgehalten werden soll, muss der Netzstecker eingesteckt und der Deckel aufgesetzt bleiben. Durch Herausziehen des Netzkabels wird die Warmhaltefunktion beendet.

Die ungefähre Portionierung von Reis und Wasser ist von der Reissorte abhängig.

Beispielhafte Portionierung von Reis und Wasser:
Die unterstützen Füllmengen von 0,5 - 1,5 Messbecher Reis entsprechen einer Portion Reis für 1-2 Personen. Dazu bitte den mitgelieferten Messbecher bis zur Hälfte mit Reis befüllen, in den Kochbehälter geben, und diesen dann bis zum Teilstrich 0,5 für Reis mit Wasser befüllen. Ebenso verhält sich das Mengenverhältnis mit einem gefüllten Messbecher voll Reis, bei dem der Kochbehälter bis zum Teilstrich 1,0 für Reis, oder 1,5 Messbecher voll Reis und dann bis zum Teilstrich 1,5 für Reis mit Wasser befüllt werden muss.

6.2 Porridge kochen

Messen Sie für Porridge die benötigten Zutaten so ab, dass die Gesamtmenge den Teilstrich 0,5 für Porridge im Kochbehälter nicht überschreitet. Stellen Sie nun den Kochbehälter in den Reiskocher und schließen Sie den Deckel. Stecken Sie das Netzkabel in eine ordnungsgemäß angeschlossene 220-240V AC Steckdose und betätigen Sie die “Porridge”-Taste (16) an der Frontseite des Gerätes. Die weiße Betriebsanzeige beginnt zu leuchten. Lassen Sie den Porridge ca. 45 Minuten lang kochen und lockern Sie diesen dann mit dem Reislöffel (11) auf. Der Reiskocher wechselt automatisch in den Warmhaltemodus, sobald der Porridge fertig gekocht ist. Wenn Sie den Warmhaltemodus abbrechen wollen, drücken Sie die „Keep Warm / Cancel“-Taste (18). Ziehen Sie nach dem Kochvorgang den Netzstecker aus der Steckdose und nehmen Sie den Deckel ab.

Hinweis: Wenn der Porridge warmgehalten werden soll, muss der Netzstecker eingesteckt und der Deckel aufgesetzt bleiben. Durch Herausziehen des Netzkabels wird die Warmhaltefunktion beendet.

6.3 Warmhaltefunktion

Die Warmhaltefunktion wird automatisch nach dem Kochvorgang gestartet. Alternativ können Sie die Warmhaltefunktion manuell starten, indem Sie die “Keep Warm / Cancel”-Taste (18) drücken. Um die Warmhaltefunktion auszuschalten, drücken Sie erneut die Taste oder ziehen Sie den Netzstecker aus der Steckdose.

6.4 Delay-Funktion

Die “Delay-Funktion” ermöglicht es Ihnen den Reiskocher nach einer eingestellten Verzögerungszeit (Delay) einzuschalten und den Reis zu einer bestimmten Zeit fertig zu stellen. Drücken Sie die “Timer”-Taste (20), um die “Delay”-Funktion zu aktiveren und den Kochvorgang auf eine Zeit zwischen 1-24 Stunden zu verzögern. Ein wiederholtes Drücken der “Timer”-Taste (20) erhöht die eingestellte Zeit bis zu einem Maximum von 24 Stunden.

Wenn es z.B. 13:00 Uhr nachmittags ist und Sie um 18:00 Uhr nachmittags den Reis fertig gekocht haben möchten, müssen Sie die “Delay”-Zeit auf 5,0 Stunden einstellen. Der Reiskocher startet automatisch und beendet das Kochen um 18:00 Uhr.

Nach Ablauf der Zeit geht der Reiskocher automatisch in den Warmhaltezustand über. Um das Warmhalten abzubrechen, tippen Sie auf die “Keep Warm / Cancel”-Taste (18) oder ziehen Sie den Netzstecker aus der Steckdose.

7. Display-Anzeigen

Die nachfolgende Tabelle zeigt die Display-Anzeigen und ihre Bedeutung:

Anzeige	Beschreibung
	Standby
	Arbeitsstatus
	Delay-Time-Funktion: Die Anzeige zeigt die Dauer der Verzögerungszeit (1,0 - 24 Stunden) - Als Beispiel von 7 Stunden

Nummer	Beschreibung
8.8	Warmhalten: Die Warmhalteanzeige leuchtet immer, und der Anzeigebildschirm zeigt die Warmhaltezeit an.
8.5	Restzeit-Anzeige
F.8	Fehlerstatus: Das Display zeigt den Fehlercode “F 1”, “F 2”, “F 3” oder “F 4” an.

8. Reinigung und Pflege

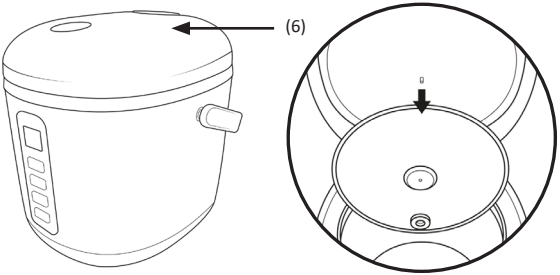

Vor dem Reinigen ziehen Sie bitte den Netzstecker und lassen das Gerät vollständig auskühlen. Reinigen Sie Kochbehälter (9), Deckel (1), Messbecher (10) und den Reislöffel (11) in warmen Spülwasser. Benutzen Sie hierfür keine starken oder aggressiven Reinigungsmittel oder Scheuermittel. Ferner ist es wichtig regelmäßig den Luftauslass und der Innendeckel zu reinigen (siehe linkes Foto). Um den Luftauslass zu reinigen, greifen Sie unter der hervorstehenden Kannte des Luftauslasses, und ziehen diesen aus dem Deckel (1) heraus. Öffnen Sie nun den Deckel (1) und entfernen den Innendeckel (siehe rechtes Foto), indem Sie diesen nach unten wegziehen.

Achten Sie beim Montieren des Innendeckels, dass eine Seite eine etwas höhere Dichtungen besitzt. Diese Seite muss Kontakt zum Deckel herstellen, die flachere Seite ist dann die sichtbare Seite. Spülen Sie Innendeckel und Luftauslass, wie zuvor erwähnt, mit Spülwasser ab. Montieren Sie nun wieder den Luftauslass (6) auf den Deckel (1). Nutzen Sie bitte keine Stahlwolle oder Metallgegenstände zur Reinigung, um Beschädigungen zu vermeiden. Spülen Sie anschließend alle Teile gründlich ab und lassen Sie diese trocknen. Das Außengehäuse bitte mit einem sauberen, feuchten Tuch abwischen und anschließend gründlich abtrocknen. Achten Sie darauf, dass kein Wasser in den Schaltmechanismus oder auf die Heizplatte gelangt, da die Gefahr eines Elektroschocks besteht. **Dieses Gerät ist nicht spülmaschinengeeignet.**

9. Fehlerursachen

Fehler	**Ursache**	**Behebung**
Licht funktioniert nicht	• Stromversorgung ist nicht angeschlossen • Status-LED defekt	• Stromversorgung überprüfen • Kontakieren Sie unseren Kundenservice
Heizplatte wird nicht warm	• Stromkabel nicht korrekt angeschlossen • Stromkabel defekt • Gerät defekt	• Stromversorgung überprüfen • Kontakieren Sie unseren Kundenservice
Status-LED ist aus und Heizplatte wird nicht warm	• Heizplatte defekt • Platine defekt	• Kontakieren Sie unseren Kundenservice
Ungekochter Reis	• zu wenig oder zu viel Reis • Reis zu Wasser-Verhältnis ist falsch • Der Kochtopf ist nicht korrekt eingesetzt • Objekte zwischen Heizplatte und Kochtopf • Sensorschaden • Heizplatte defekt	• Passen Sie die Menge an Reis/Wasser an • Rotieren Sie den Kochtopf links und rechts und versuchen Sie es erneut. Stellen Sie sicher, dass der Kochtopf auf der Heizplatte aufliegt • Kontakieren Sie unseren Kundenservice

Fehler	Ursache	Behebung
Ungekochter Reis	• Der Kochtopf ist nicht korrekt eingesetzt • Sensorschaden • Heizplatte defekt	• Rotieren Sie den Kochtopf links und rechts und versuchen Sie es erneut. Stellen Sie sicher, dass der Kochtopf auf der Heizplatte aufliegt • Kontakieren Sie unseren Kundenservice
Überlaufen des Reiskochers	Zu viel Wasser	Weniger Wasser verwenden
Errorcode F1	Sensorfehler (Kurzschluss unterer Temperatursensor)	Kontaktieren Sie unseren Kundenservice
Errorcode F2	Sensorfehler (Unterbrechung unterer Temperatursensors)	Kontaktieren Sie unseren Kundenservice
Errorcode F3	Sensorfehler (Kurzschluss oberer Temperatursensors)	Kontaktieren Sie unseren Kundenservice
Errorcode F4	Sensorfehler (Unterbrechung oberer Temperatursensors)	Kontaktieren Sie unseren Kundenservice

Achtung!

10. Sicherheitshinweise und Haftungsausschluss

Versuchen Sie bitte nie das Gerät zu öffnen, um eigenständig Reparaturen oder Umbauten vorzunehmen. Vermeiden Sie den Kontakt zu den Netzspannungen. Das Gerät ist nur bei gezogenem Stecker spannungsfrei. Schließen Sie bitte das Produkt auch nicht kurz. Vergessen Sie außerdem nicht, den Netzstecker bei Nichtgebrauch oder Gewitter vollständig herauszuziehen. Das Gerät ist nicht für den Betrieb im Freien zugelassen. Bitte verwenden Sie es daher ausschließlich im trockenen Bereich. Schützen Sie es vor hoher Luftfeuchtigkeit, Wasser und Schnee. Halten Sie das Gerät von hohen Außentemperaturen fern. Setzen

Sie das Gerät keinen plötzlichen Temperaturwechseln oder starken Vibrationen aus, da dies die Elektronikteile beschädigen könnte. Prüfen Sie vor der Verwendung das Gerät auf eventuelle Beschädigungen. Das Gerät sollte nicht benutzt werden, wenn es einen Stoß abbekommen hat oder in anderer Form beschädigt worden ist. Beachten Sie bitte auch die nationalen Bestimmungen und Beschränkungen. Nutzen Sie das Gerät nicht für andere Zwecke als die, die in dieser Anleitung beschrieben sind. Dieses Produkt ist kein Spielzeug. Bewahren Sie es außerhalb der Reichweite von Kindern oder geistig beeinträchtigten Personen auf. Benutzen Sie das Gerät nur mit der mitgelieferte Bodenplatte. Jede Reparatur oder Veränderung am Gerät, die nicht vom ursprünglichen Lieferanten durchgeführt wird, führt zum Erlöschen der Gewährleistungs- bzw. Garantieansprüche. Das Gerät darf nur von Personen benutzt werden, die diese Anleitung gelesen und verstanden haben. Die Gerätespezifikationen können sich ändern, ohne dass vorher gesondert darauf hingewiesen wurde.

11. Entsorgungshinweise

Elektrische und elektronische Geräte dürfen nach der europäischen WEEE Richtlinie nicht mit dem Hausmüll entsorgt werden. Deren Bestandteile müssen getrennt der Wiederverwertung oder Entsorgung zugeführt werden, weil giftige und gefährliche Bestandteile bei unsachgemäßer Entsorgung die Umwelt nachhaltig schädigen können. Sie sind als Verbraucher nach dem Elektrogesetz (ElektroG) verpflichtet, elektrische und elektronische Geräte am Ende ihrer Lebensdauer an den Hersteller, die Verkaufsstelle oder an dafür eingerichtete, öffentliche Sammelstellen kostenlos zurückgeben. Einzelheiten dazu regelt das jeweilige Landesrecht. Das Symbol auf dem Produkt, der Betriebsanleitung oder/und der Verpackung weist auf diese Bestimmungen hin. Mit dieser Art der Stofftrennung, Verwertung und Entsorgung von Altgeräten leisten Sie einen wichtigen Beitrag zum Schutz unserer Umwelt. Für Informationen zu autorisierten Sammelstellen in Ihrer Umgebung wenden Sie sich bitte an Ihre lokale Stadt- oder Gemeindeverwaltung.

WEEE Richtlinie 2012/19/EU
WEEE Register-Nr: DE 67896761

Hiermit erklärt die Firma WD Plus GmbH, dass sich das Gerät 304779 in Übereinstimmung mit den grundlegenden Anforderungen und den übrigen einschlägigen Bestimmungen befindet. Eine vollständige Konformitätserklärung erhalten Sie unter: WD Plus GmbH, Wohlenbergstraße 16, 30179 Hannover

Caution! Important safety guidelines for this appliance

- If the power cord is damaged, it should be replaced by the manufacturer, his specialist dealer, or an equally qualified person, so as to prevent any risk.
- Children should use or clean the appliance only under supervision or guidance.
- In the interest of child safety, do not leave any packaging material (plastic bags, cardboard, polystyrene, etc.) lying around
- Children should be supervised to ensure that they do not play with the appliance.

- This appliance is not intended to be used, cleaned or maintained by people (including children) with reduced physical, sensory or mental abilities or lack of experience and/or knowledge. Unless they are supervised by a person who is responsible for their safety or have received instructions from this person about how the appliance is to be used.
- Operate the appliance only with the voltage indicated on the appliance label.
- Disconnect the power plug from the mains socket when the appliance is not being used or for cleaning
- Keep it on an suitable surface so that it does not tip over.

- Do not use the appliance outdoors and keep it away from sources of heat (e.g., electric stove) and direct sunlight. Please do not keep the appliance in immediate proximity to water sources (e.g., washbasin).
- The appliance is meant exclusively for personal use and for its intended purpose. This product is not intended for commercial use.
- Never allow the power cord to come into contact with hot surfaces.
- Never immerse the appliance in water or any other liquid so as to prevent the risk of electrical shock!
- Do not touch any moving parts of the appliance.

- Do not use this appliance with wet hands.
- Do not move the appliance when it is being operated.
- Stay away from escaping steam.
- Fill the rice cooker only up to the top-most mark.
- Please do not place the appliance near objects which can be damaged by the escaping steam.

Thank you for choosing an Arendo product. Please read the following user manual carefully so as to get the most from the product you have purchased. Before using the product, first check that the delivered item is complete, accurate and undamaged.

1. Scope of delivery

- Rice cooker
- Rice spoon
- Cooking vessel
- Measuring cup (180 ml)
- Power cord

2. Technical data

Power supply	220-240 V AC, 50 - 60 Hz
Power consumption	300 W
Capacity	Max. 0.8 l / 1-2 persons
Ambient temperature	+ 0-3°C until 35-40°C
Auto Display-OFF	60s
Features	• Indicator lights for cooking/keep-warm function • Keep-warm function • 2 cooking programs (Rice + Porridge) • Status of indicator lamps and Display • Timer delay function

3. Function and product details

Arendo's rice cooker enables you to cook rice or porridge according to your liking. Thanks to the inbuilt keep-warm function, the rice stays warm and edible for a longer time.

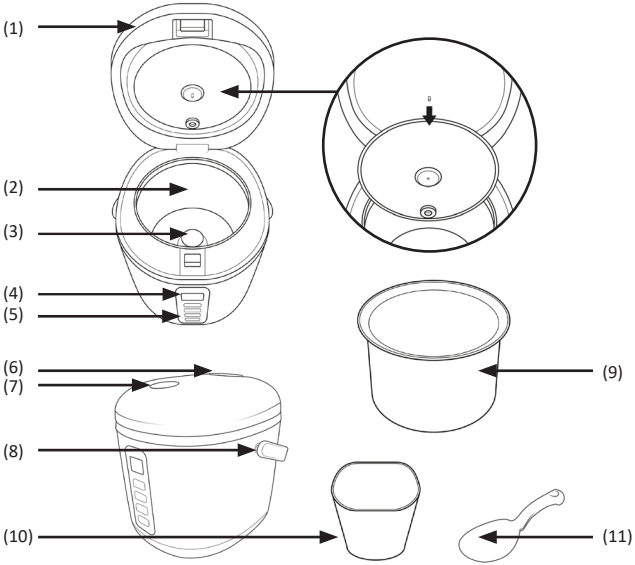

Number	Description
1	Lid
2	Heating element
3	Temperature sensor
4	Display
5	Operating controls

Number	Description
6	Air outlet
7	Lid opener
8	Carrying handle
9	Cooking vessel
10	Measuring cup
11	Rice spoon

4. Operating controls

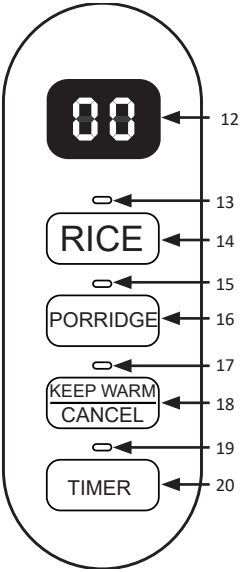

Number	Description
12	Display
13	Rice status LED
14	"Rice" button
15	Porridge status LED
16	"Porridge" button
17	Keep Warm / Cancel status LED
18	"Keep Warm / Cancel" button
19	Timer status LED
20	"Timer" button

5. Before initial use

Check that the product and the components are intact and that the appliance is working properly when using it for the first time Take the appliance out of the package and remove all the packaging material. Then rinse and dry the cooking vessel, rice spoon and the measuring cup thoroughly. Do not use aggressive cleaning agents. Please wipe the outer body with a clean damp cloth. Then wipe it dry. Never immerse the outer body and the electronic parts in water or any other liquid! Do not operate the appliance unattended and check it for damage and proper assembly before using it each time.

6. Usage

6.1 Cooking rice

Measure the rice and water and distribute the ingredients evenly in the cooking vessel. Now place the cooking vessel (9) in the rice cooker and close the lid. Depending on the taste and need, you can wash the rice to remove the excess starch. Simply stir or tilt the cooking vessel filled with rice and water, and then drain the starch water. Please repeat this process until the water becomes clear. Finally fill the cooking vessel again with the required amount of water. Connect the supplied power cord to the appliance and to a properly installed 220-240V AC socket and press the "Rice" button (14) on the front of the appliance. The white indicator starts glowing. The active cooking process is first indicated by a display that lights up in clockwise direction, and then finally changes to the indication of the remaining time (the displayed value counts down about 6 minutes before completion). When the cooking process is completed, the rice cooker indicates this acoustically with five beeps. The display changes to the current time for the keep-warm mode in 1-hourly cycle (0 h = 0 to 59 minutes / 1 hour = 1 hour to 1 hour and 59 minutes, etc.). If you want to cancel the keep-warm mode, press the "KEEP WARM / CANCEL" button (18). Disconnect the power cord from the mains socket after using the appliance.

Note: If the rice needs to be kept warm, then the power cord must be connected and the lid should be in place. The keep-warm function will be terminated if the power cord is removed.

The approximate quantities of rice and water depend on the type of rice.

Sample quantities of rice and water:
The supported quantities of 0.5 - 1.5 measuring cups of rice correspond to a portion of rice for 1-2 persons. Please fill the supplied measuring cup up to half with rice, add it to the cooking vessel, and then fill water up to the 0.5 mark for rice. Likewise, for one full measuring cup of rice, water has to be filled up to the 1.0 mark for rice in the cooking vessel, or up to the 1.5 mark for rice for 1.5 measuring cups of rice..

6.2 Cooking porridge

Measure the required ingredients for porridge such that the total quantity does not exceed the 0.5 mark for porridge in the cooking vessel. Now place the cooking vessel in the rice cooker and close the lid. Connect the power cord to a properly installed 220-240V AC socket and press the "Porridge" button (16) on the front of the appliance. The white indicator starts glowing. Allow the porridge to cook for about 45 minutes and then mix it with the rice spoon (11). The rice cooker automatically changes over to the keep-warm mode once the porridge is ready. If you want to cancel the keep-warm mode, press the "Keep Warm / Cancel " button (18). After cooking, remove the power cord from the socket and then remove the lid.

Note: If the porridge needs to be kept warm, then the power cord has to be connected and the lid should be in place. The keep-warm function will be terminated if the power cord is removed.

6.3 Keep-warm function

The keep-warm function is automatically started after the cooking is completed. Alternatively, you can start the keep-warm function manually by pressing the "Keep Warm / Cancel" button (18) . To switch off the keep-warm function, press the button again or disconnect the power cord from the socket.

6.4 Delay function

The "delay" function allows you to switch on the rice cooker after a defined Timer (Delay) and to keep the rice ready at a specified time. Press the "Timer" button (20) to enable the "Delay" function and to delay the cooking process by a time between 1-24 hours. Pressing the "Timer" button (20) repeatedly increases the configured time up to a maximum of 24 hours.

For example, if it is 1:00 p.m in the afternoon and you want the rice to be cooked and ready at 6:00 p.m, then you need to set the "Delay" time to 5.0 hours. The rice cooker starts automatically and stops cooking at 6:00 p.m.

After the configured time, the rice cooker automatically switches to the keep-warm mode. To cancel the keep-warm mode, press the "Keep Warm / Cancel" button (18) or disconnect the power cord from the socket.

7. Displays

The table below shows the displays and their meaning:

Display	Description
8.8	Standby
8.8	Working status
1.0	Timer function: The display indicates the duration of the Timer (1.0 - 24 hours) - As an example 7 hours

Number	Description
0.0	Keeping warm: The keep-warm indicator switches on, and the display shows the keep-warm time.
0.5	Remaining time display
F.1	Error status: The display shows the error codes "F 1", "F 2", “F 3” or "F 4".

8. Cleaning and Care

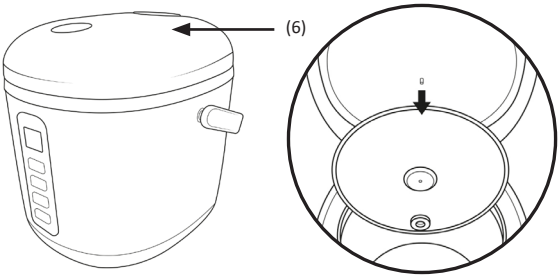

Before cleaning, please disconnect the power cord and allow the appliance to cool down completely. Clean the cooking vessel (9), lid (1), measuring cup (10) and the rice spoon (11) in warm water. Do not use any strong or aggressive cleaning agents or scouring agents. It is also important to clean the air outlet and the inner lid regularly (see photo on the left). To clean the air outlet, grasp under the protruding edge of the air outlet and pull it out of the lid (1) . Now open the lid (1) and remove the inner lid (see photo on the right) by pulling it down. When mounting the inner lid, make sure that one side has a slightly higher gasket.

This side should make contact with the lid, the flatter side is then the visible side. Rinse the inner lid and air outlet, as previously mentioned, with water. Now mount the air outlet (6) back on the lid (1). Please do not use steel wool or metal objects for cleaning to prevent damage. Then rinse all the parts thoroughly and allow them to dry. Wipe the outer body with a clean, damp cloth and then dry it thoroughly. Ensure that water does not get into the switching mechanism or onto the heating plate since there is a risk of electric shock. **This appliance is not suitable for cleaning in dishwashers.**

9. Causes of errors

Caution!

Error	Cause	Troubleshooting
Light is not working	• Power supply is not connected • Status LED is faulty	• Check power supply • Contact our customer service
Heating plate is not heating up	• Power cord is not properly connected • Power cord is faulty • Appliance is defective	• Check power supply • Contact our customer service
Status LED is off and the heating plate does not heat up	• Heating plate defective • PCB is defective	• Contact our customer service
Uncooked rice	• too little or too much rice • Rice to water ratio is wrong • The cooking vessel is not placed properly • Objects between heating plate and cooking vessel • Sensor damage • Heating plate defective	• Adjust the amount of rice / water • Rotate the cooking vessel left and right and try again. Make sure that the cooking vessel is resting on the heating plate • Contact our customer service

Error	Cause	Troubleshooting
Uncooked rice	• The cooking vessel is not placed properly • Sensor damage • Heating plate defective	• Rotate the cooking vessel left and right and try again. Make sure that the cooking vessel is resting on the heating plate • Contact our customer service
Spillage from rice cooker	Too much water	Use less water
Errorcode F1	short circuit lower temperature sensor	Contact our customer service
Error code F2	interruption of lower temperature sensor	Contact our customer service
Errorcode F3	short circuit upper temperature sensor	Contact our customer service
Error code F4	interruption of upper temperature sensor	Contact our customer service

10. Safety instructions and disclaimer

Please do not try to open the appliance to carry out repairs or modifications by yourself. Avoid contact with the mains supply. The appliance does not carry current only when disconnected. Please do not short-circuit the product. Do not forget to disconnect the power cord when the appliance is not being used or during thunderstorms. The appliance is not approved for outdoor use. Therefore, please use it only in dry surroundings. Protect it from high humidity, water and snow. Do not expose the appliance to high outside temperatures. Do not expose the appliance to sudden changes in temperature or strong vibrations, as this could damage the electronic components. Check the appliance for any damages before using it. The appliance should not be used if it has been sub-

ject to impact or has been damaged in some other way. Please follow the local regulations and restrictions. Do not use the appliance for purposes other than those described in this user manual. This product is not a toy. Keep it out of the reach of children or mentally disabled persons. Use the appliance only with the supplied base plate. Any repairs or modifications to the appliance not carried out by the original supplier will void any warranty and guarantee claims. The appliance should only be used by those who have read and understood this user manual. The specifications of the appliance may be changed without any special prior notification.

11. Disposal instructions

In line with the European WEEE directive, electrical and electronic appliances should not be disposed of along with domestic waste. Their components must be sent for recycling or disposal separately, as improper disposal of toxic and dangerous components could permanently damage the environment. According to the Electronic Equipment Act (ElektroG), you are obliged (as a consumer) to return (free of charge) all electrical and electronic appliances to the manufacturer, the point of sale or public collection points at the end of their service life. The relevant local laws regulate the details in this regard. The symbol displayed on the product, in the user manual or/and on the packaging refers to these regulations. With this manner of sorting, recycling and disposal of used appliances, you make an important contribution towards protecting our environment. For information on authorised collection points in your area, please contact your local city or municipal administration.

WEEE directive 2012/19/EU
WEEE Register no.: DE 67896761

The company WD Plus GmbH hereby certifies that the appliance 304779 complies with the fundamental requirements and all other relevant stipulations. A complete conformity statement can be obtained from: WD Plus GmbH, Wohlenbergstraße 16, 30179 Hannover

Attention !

Consignes de sécurité importantes pour cet appareil

- Lorsque le câble d'alimentation est endommagé, il doit être remplacé par le fabricant, un représentant ou une personne présentant une qualification analogue, afin d'éviter tout risque.
- Les enfants ne doivent utiliser ou nettoyer l'appareil que s'ils sont surveillés ou ont reçu une instruction sur son mode d’emploi.
- Pour des raisons de sécurité, ne pas laisser des pièces d'emballages (sacs en plastique, carton, polystyrène, etc.) à la portée des enfants

- Les enfants doivent être surveillés pour s'assurer qu'ils ne jouent pas avec l'appareil.
- Cet appareil n'a pas été conçu pour être utilisé, nettoyé ou maintenu par des personnes (y compris les enfants) ayant des capacités physiques, sensorielles ou mentales limitées ou ne disposant pas d'expérience et / ou de savoir-faire. Sauf si elles sont surveillées par une personne responsable de leur sécurité ou ont reçu de cette dernière des instructions d'utilisation de l'appareil.
- Utilisez l'appareil avec la tension indiquée sur la plaque signalétique.

- Débranchez la prise secteur si vous n'utilisez pas l'appareil ou pour le nettoyage.
- Choisissez une surface adéquate afin que l'appareil ne puisse pas basculer.
- Ne l'utilisez pas en extérieur et maintenez-le éloigné de sources de chaleur (p. ex. cuisinière électrique) et du rayonnement solaire direct. Ne placez pas l'appareil à proximité de sources d'eau (telles que des éviers).
- Utilisez l'appareil uniquement à des fins privées et conformément à son usage prévu. Cet appareil n'est pas destiné à un usage commercial.
- Ne laissez pas le câble secteur entrer en contact avec des surfaces chaudes.

- N'immergez jamais l'appareil dans de l'eau ou tout autre liquide, pour vous protéger contre les électrocutions !
- Ne toucher à aucune pièce mobile de l'appareil.
- N'utilisez pas cet appareil avec des mains humides.
- Ne bougez pas l'appareil pendant qu'il fonctionne.
- Maintenez votre corps éloigné de la vapeur qui s'échappe.
- Ne remplissez le cuiseur à riz que jusqu'à la marque supérieure.
- Ne pas placer l'appareil à proximité d'objets qui pourraient être endommagés par la vapeur qui s'échappe.

Nous vous remercions d'avoir choisi un produit d'Arendo. Pour que vous puissiez profiter longtemps de votre appareil acquis, veuillez lire attentivement le mode d'emploi suivant. Avant la mise en service du produit livré, vérifiez s'il est complet, sans défauts et intact.

1. Contenu de la livraison

- Cuiseur de riz
- Cuillère à riz
- Cuve de cuisson
- Gobelet gradué (180 ml)
- Câble secteur

2. Caractéristiques techniques

Alimentation électrique	220-240 V CA, 50 - 60 Hz
Puissance absorbée	300 W
Capacité	max. env. 0,8 l / 1-2 personnes
Température ambiante	+ 0-3°C à 35-40°C
Auto Display-OFF	60s
Caractéristiques	• Voyants lumineux pour la cuisson / maintien de la chaleur • Fonction de maintien de la chaleur • 2 programmes de cuisson (riz + porridge) • Voyants lumineux d'état et écran • Fonction de délai de minuterie

3. Fonction et détails du produit

Le cuiseur à riz d'Arendo vous offre l'opportunité de cuisiner du riz ou du porridge à votre goût. Grâce à la fonction de maintien de chaleur intégrée, le riz reste chaud et comestible plus longtemps.

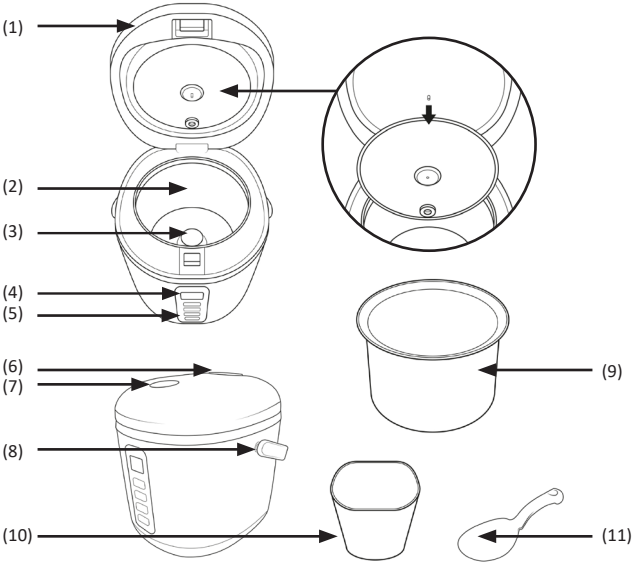

Numéro	Description
1	Couvercle
2	Élément chauffant
3	Capteur de température
4	Écran d’affichage
5	Éléments de commande

Numéro	Description
6	Sortie d’air
7	Ouvre-couvercle
8	Poignée de transport
9	Cuve de cuisson
10	Gobelet gradué
11	Cuillère à riz

4. Éléments de commande

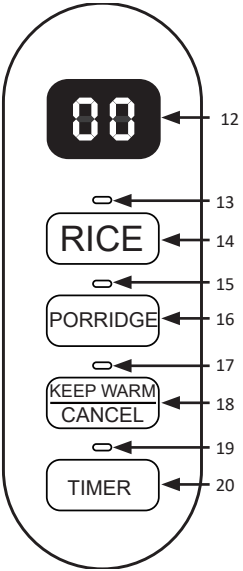

Numéro	Description
12	Écran d’affichage
13	LED d’état du riz
14	Touche « Riz »
15	LED d’état du porridge
16	Touche « Porridge »
17	LED d’état « Keep Warm / Cancel »
18	Touche « Keep Warm/Cancel »
19	LED d'état de temps de délai
20	Touche « Timer »

5. Avant la première utilisation

Lors de la première mise en service de l'appareil, assurez-vous une fois de plus de l'intégrité du produit ou des composants et de leur bon fonctionnement. Sortez l'appareil de l'emballage et retirez tout matériau d'emballage. La cuve de cuisson, la cuillère à riz et le gobelet gradué doivent ensuite être soigneusement lavés et séchés. N'utilisez pas de détergents agressifs. Veuillez essuyer le boîtier externe avec un chiffon propre et humide. Ensuite, vous devez le faire sécher. Le boîtier extérieur et l'électronique ne doivent jamais être utilisés dans l'eau ou d'autres liquides ! N'utilisez jamais l'appareil sans surveillance et contrôlez-le avant chaque utilisation en rapport avec des endommagements possibles et un assemblage correct.

6. Mode d'emploi

6.1 Cuire du riz

Mesurez le riz et l'eau et répartissez les ingrédients uniformément dans la cuve de cuisson. Placez maintenant la cuve de cuisson (9) dans le cuiseur à riz et fermez le couvercle. Selon le goût et les exigences, vous pouvez nettoyer le riz afin de le libérer de tout amidon excessif. Pour cela, il vous suffit de mélanger ou de pivoter la cuve de cuisson remplie de riz et d'eau et ensuite de déverser l'eau chargée d'amidon dans l'écoulement. Veuillez répéter cette procédure jusqu'à ce que l'eau ne prenne plus une couleur laiteuse. Ensuite, veuillez de nouveau remplir la cuve de cuisson avec la quantité d'eau requise. Branchez le câble secteur joint à l'appareil et dans une prise de courant 220-240 V CA correctement raccordée et actionnez la touche « Riz » (14) à l'avant de l'appareil. L'indicateur de fonctionnement blanc commence à s'allumer. Dans un premier temps, le processus de cuisson active est affiché par un écran se remplissant dans le sens des aiguilles d'une montre et qui passe ensuite à l'affichage du temps restant (env. 6 minutes avant la fin, la valeur affichée diminue). Une fois le processus de cuisson terminé, le cuiseur à riz signale cela par voie acoustique, à travers 5 signaux sonores. L'écran passe au temps actuel pour le mode de maintien au chaud dans un intervalle de 1 heure (0 h = de 0 à 59 minutes / 1 h = de 1 heure à 1 heure et 59 minutes etc.). Si vous voulez interrompre le mode de maintien au chaud, appuyez sur la touche « KEEP WARM/CANCEL » (18). Après l'utilisation de l'appareil, débranchez la fiche secteur de la prise de courant.

Remarque : Si le riz doit être maintenu au chaud, la fiche secteur doit rester branchée et le couvercle fermé. Débrancher le câble secteur arrête automatiquement la fonction de maintien de la chaleur.

La répartition approximative du riz et de l'eau dépend de la sorte de riz.

Exemples de dosages de riz et d'eau :
Les quantités de remplissage supportées de 0,5 - 1,5 gobelet gradué de riz correspondent à une portion de riz pour 1 à 2 personnes. Pour cela, veuillez remplir le gobelet gradué joint à la livraison de riz jusqu'à la moitié, verser le riz dans la cuve de cuisson et ensuite remplir cette dernière d'eau jusqu'au trait de jauge de 0,5 pour le riz. Il en va de même pour un gobelet gradué plein de riz, où la cuve de cuisson doit être remplie d'eau jusqu'au trait de jauge de 1,0 pour le riz, ou de 1,5 de gobelet gradué plein de riz et où l'eau doit ensuite être remplie jusqu'au trait de jauge de 1,5 pour le riz.

6.2 Cuire du porridge

Pour le porridge, mesurez les ingrédients nécessaires afin que la quantité totale ne dépasse pas le trait de jauge de 0,5 pour le porridge dans la cuve de cuisson. Placez maintenant la cuve de cuisson dans le cuiseur à riz et fermez le couvercle. Branchez le câble secteur dans une prise de courant 220-240 V CA correctement raccordée et appuyez sur le bouton « Porridge » (16) à l'avant de l'appareil. L'indicateur de fonctionnement blanc commence à s'allumer. Faites cuire le porridge pendant environ 45 minutes, puis aérez-le avec la cuillère à riz (11). Le cuiseur à riz passe automatiquement en mode de maintien de la chaleur dès que le porridge est cuit. Si vous voulez interrompre le mode de maintien de la chaleur, appuyez sur la touche « Keep Warm / Cancel » (18). Après la cuisson, retirez la fiche secteur de la prise de courant et retirez le couvercle.

Remarque : Si le porridge doit être maintenu au chaud, la fiche secteur doit rester branchée et le couvercle fermé. Débrancher le câble secteur arrête automatiquement la fonction de maintien de la chaleur.

6.3 Fonction de maintien de la chaleur

La fonction de maintien de la chaleur est démarrée automatiquement après le processus de cuisson. Alternativement, vous pouvez démarrer la fonction de maintien de la chaleur manuellement en appuyant sur la touche « Keep Warm / Cancel » (18). Pour éteindre la fonction de maintien de la chaleur, appuyez une nouvelle fois sur la touche ou débranchez la fiche secteur de la prise de courant.

6.4 Fonction de délai

La « Fonction de délai » vous permet d'allumer le cuiseur à riz après une durée de temporisation réglée (délai) et de finir la cuisson du riz à une heure déterminée. Appuyez sur la touche « Timer » (20) pour activer la fonction « Delay» et retarder le processus de cuisson d'un temps entre 1 et 24 heures. Une pression répétée sur la touche « Timer » (20) augmente le temps réglé jusqu'à un maximum de 24 heures.

Si, par exemple, il est 13h00 dans l'après-midi et que vous souhaitez que la cuisson du riz soit terminée à 18h00, vous devez régler le temps « Delay » sur 5,0 heures. Le cuiseur à riz démarre automatiquement et termine la cuisson à 18h00.

Après l'écoulement du temps, le cuiseur à riz passe automatiquement en mode de maintien de la chaleur. Pour interrompre la fonction de maintien de la chaleur, appuyez sur la touche « Keep Warm / Cancel » (18) ou débranchez la fiche secteur de la prise de courant.

7. Affichages à l'écran

Le tableau suivant illustre les affichages à l'écran et leur signification :

Affichage	Description
8.8	Mode veille
8.8	État de travail
8.8	Fonction de temps de délai : L'affichage représente la durée du temps de décalage (1,0 - 24 heures) - 7 heures à titre d'exemple

Numéro	Description
8.8	Maintien de la chaleur : L'affichage de maintien de la chaleur est toujours allumée et l'écran d'affichage indique le temps de maintien au chaud.
8.5	Affichage de temps restant
F.8	État d'erreur : L'écran affiche le code d'erreur « F 1 », « F 2 », « F 3 » ou « F 4 ».

8. Nettoyage et entretien

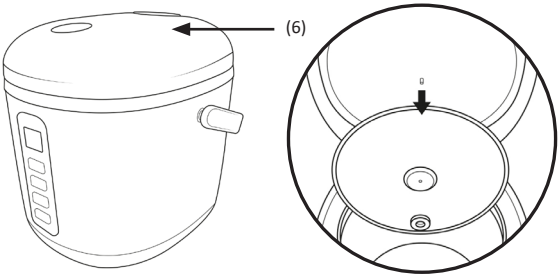

Avant de procéder au nettoyage, débranchez la fiche secteur et laissez l'appareil se refroidir complètement. Nettoyez la cuve de cuisson (9), le couvercle (1), le gobelet gradué (10) et la cuillère à riz (11) dans de l'eau de vaisselle chaude. N'utilisez pas de détergents forts ou agressifs, ni d'agents abrasifs. En outre, il est important de nettoyer régulièrement la sortie d'air et l'intérieur du couvercle (voir la photo à gauche). Afin de nettoyer la sortie d'air, saisissez sous le bord dépassant de la sortie d'air et retirez cette dernière du couvercle (1). Ouvre maintenant le couvercle (1) et enlevez l'intérieur du couvercle (voir la photo à droite) en tirant ce dernier vers le bas.

Lors du montage de l'intérieur du couvercle, veillez à ce qu'un côté dispose de joints quelque peu plus élevés. Ce côté doit établir un contact avec le couvercle, le côté plus plat est alors le côté visible. Rincez l'intérieur du couvercle et la sortie d'air à l'eau de vaisselle, comme mentionné préalablement. Montez maintenant de nouveau la sortie d'air (6) sur le couvercle (1). Veuillez ne pas utiliser de paille de fer ou d'objets métalliques pour le nettoyage, afin d'éviter des endommagements. Rincez ensuite toutes les pièces soigneusement et laissez-les sécher suffisamment. Veuillez nettoyer le boîtier extérieur avec un chiffon propre et humide, puis séchez-le soigneusement. Veillez à éviter la pénétration d'eau dans le mécanisme de commutation ou sur la plaque chauffante, car il existe autrement un risque d'électrocution. **Cet appareil ne va pas au lave-vaisselle.**

9. Causes d'erreurs

Erreur	Cause	Solution
La lumière ne fonctionne pas	• L'alimentation électrique n'est pas branchée • LED d'état défectueuse	• Vérifier l'alimentation électrique • Veuillez contacter notre service après-vente
La plaque chauffante ne chauffe pas	• Le câble électrique n'est pas raccordé correctement • Câble électrique défectueux • Appareil défectueux	• Vérifier l'alimentation électrique • Veuillez contacter notre service après-vente
La LED d'état est éteinte et la plaque chauffante ne chauffe pas	• Plaque chauffante défectueuse • Platine défectueuse	• Veuillez contacter notre service après-vente
Riz non cuit	• trop peu ou trop de riz • Le rapport riz-eau est incorrect • Le récipient de cuisson n'est pas inséré correctement • Objets entre plaque chauffante et récipient de cuisson • Capteur(s) endommagé(s) • Plaque chauffante défectueuse	• Adaptez la quantité en riz/en eau • Faites tourner le récipient de cuisson vers la gauche et vers le droite et réessayez. Assurez-vous que le récipient de cuisson repose bien sur la plaque chauffante. • Veuillez contacter notre service après-vente

Erreur	Cause	Solution
Riz non cuit	• Le récipient de cuisson n'est pas inséré correctement • Capteur(s) endommagé(s) • Plaque chauffante défectueuse	• Faites tourner le récipient de cuisson vers la gauche et vers le droite et réessayez. Assurez-vous que le récipient de cuisson repose bien sur la plaque chauffante. • Veuillez contacter notre service après-vente
Débordement du cuiseur à riz	Trop d'eau	Utiliser moins d'eau
Code d'erreur F1	court-circuit de la sonde de température inférieure	Veuillez contacter notre service après-vente
Code d'erreur F2	interruption du capteur de température inférieure	Veuillez contacter notre service après-vente
Code d'erreur F3	court-circuit de la sonde de température supérieure	Veuillez contacter notre service après-vente
Code d'erreur F4	interruption du capteur de température supérieure	Veuillez contacter notre service après-vente

Attention !

10. Consignes de sécurité et clause de non responsabilité

N'essayez jamais d'ouvrir l'appareil afin de réaliser personnellement des réparations ou des transformations. Évitez le contact avec les tensions du secteur. L'appareil n'est hors tension que lorsque la prise est débranchée. Ne court-circuitez pas non plus le produit. N'oubliez pas en outre de débrancher l'appareil de la prise en cas de non-utilisation ou d'orage. L'utilisation de l'appareil en plein air est interdite. Veuillez donc l'utiliser uniquement dans des zones sèches.

Protégez-le d'une humidité élevée, de l'eau et de la neige. Maintenez l'appareil à l'écart des températures extérieures élevées. N'exposez pas l'appareil à des changements de température brusques ou de fortes vibrations, qui pourraient endommager les pièces électroniques. Vérifiez l'appareil avant l'utilisation, pour détecter des dommages éventuels. L'appareil ne doit pas être utilisé s'il a reçu un coup ou a été autrement endommagé. Veuillez aussi respecter les dispositions et restrictions nationales. N'utilisez pas le produit à d'autres fins que celles décrites dans ce mode d'emploi. Ce produit n'est pas un jouet. Maintenez-le hors de la portée des enfants ou des personnes handicapées sur le plan mental. Utilisez uniquement l'appareil avec la plaque de base fournie. Toute réparation ou modification qui n'est pas effectuée par le fournisseur initial entraîne l'annulation de la garantie. L'appareil ne doit être utilisé que par des personnes ayant lu et compris ce manuel. Les spécifications de l'appareil peuvent être modifiées sans indication préalable.

11. Indications de recyclage

Sur cette page, vous trouverez des informations sur la mise au rebut des DEEE par "WD-Plus GmbH". Depuis novembre 2006, lorsque vous achetez un nouvel appareil électrique ou électronique, en payant une „éco-participation", vous participez au financement de la collecte et du recyclage d'un ancien équipement équivalent. L'éco-participation DEEE correspond à la contribution financière du consommateur à la collecte, à la réutilisation, au recyclage d'un produit usagé équivalent. Son montant varie selon le produit et le type de traitement qu'il nécessite. Le symbole de la poubelle barrée, apposé sur nos produits ou son emballage, indique que ce produit ne doit pas être traité avec les déchets ménagers. Il doit être remis à un point de collecte approprié pour le recyclage des équipements électriques et électroniques :

• dans les points de distribution en cas d'achat d'un équipement équivalent,
• dans les points de collecte mis à votre disposition localement (déchetterie, collecte sélective, etc.).

"WD-Plus GmbH", via son mandataire Recy'stem Pro, est adhérent de l'Eco Ecosystem qui garantit la collecte, le recyclage et la dépollution de nos appareils électriques usagés, dans le respect des plus hautes exigences environnementales et sociales.

Ecosystem Eco Organisme agréé par les Pouvoirs publics pour la filière DEEE*. “WD-Plus GmbH” est enregistrée dans le Registre National des Producteurs SYDEREP, tenu par l’ADEME, sous le numéro : “FR031263”. For information on authorised collection points in your area, please contact your local city or municipal administration. Pour plus d’informations sur le recyclage de nos produits et pour découvrir le point de collecte le plus proche de chez vous veuillez visiter la page :

ecosystem
recycler c’est protéger
Pour recycler
un équipement électrique
0 809 540 590 Service gratuit + prix appel
www.ecosystem.eco

FR
Cet appareil, ses accessoires, piles et cordons se recyclent
À DÉPOSER EN MAGASIN
OU
À DÉPOSER EN DÉCHÈTERIE

Points de collecte sur www.quefairedemesdechets.fr
Privilégiez la réparation ou le don de votre appareil !

Directive DEEE: 2012/19/EU
N° d’enregistrement DE: 67896761

La société WD Plus GmbH déclare par la présente que l’appareil 304779 est conforme aux exigences fondamentales et aux autres dispositions pertinentes. Pour obtenir une déclaration de conformité complète, adressez-vous à : WD Plus GmbH, Wohlenbergstraße 16, 30179 Hanovre

Attenzione! Importanti istruzioni sulla sicurezza di questo apparecchio

- Se il cavo di alimentazione è danneggiato deve essere sostituito dal produttore, dal suo rivenditore o da una persona con qualifica simile al fine di evitare pericoli.
- I bambini possono utilizzare o pulire l'apparecchio solo se sorvegliati o istruiti.
- Ai fini della sicurezza, non lasciare parti d'imballaggio (buste di plastica, cartone, polistirolo ecc.) alla portata dei bambini
- I bambini dovrebbero essere sorvegliati per assicurarsi che non giochino con l'apparecchio.

- Questo apparecchio non è inteso per l'uso, la pulizia o la manutenzione da parte di persone (inclusi i bambini) con capacità fisiche, sensorie o mentali ridotte o con scarsa esperienza e/o conoscenza del prodotto, a meno che non sia utilizzato sotto la supervisione da parte di persone responsabili per la loro sicurezza o abbiano ricevuto dalle stesse le istruzioni necessarie per l'uso dell'apparecchio.
- Fare funzionare l'apparecchio conformemente alla tensione riportata sull'etichetta.
- Staccare la spina dalla presa di corrente nel caso di inutilizzo o per la pulizia
- Scegliere una superficie adatta in modo che l’apparecchio non possa ribaltarsi.

- Non utilizzare all'aperto e tenere lontano da fonti di calore (ad es. stufa elettrica) e dalla luce solare diretta. Non posizionare l'apparecchio nelle immediate vicinanze di fonti d'acqua (ad es. lavandino).
- Usare l'apparecchio esclusivamente per l’uso privato e per lo scopo previsto. Questo prodotto non è destinato all'uso commerciale.
- Evitare che il cavo di rete venga a contatto con superfici bollenti.
- Non immergere l'apparecchio in acqua o altri liquidi per proteggersi contro la scossa elettrica!
- Non toccare elementi in movimento dell'apparecchio.

- Non utilizzare l'apparecchio con le mani bagnate.
- Non muovere l’apparecchio mentre è in funzione.
- Tenere lontano il corpo dal vapore in uscita.
- Riempire il cuociriso solo fino alla marcatura massima.
- Non collocare l'apparecchio in prossimità di oggetti che potrebbero riportare danni a causa del vapore in uscita.

Grazie per aver scelto un prodotto di Arendo. Per utilizzare con soddisfazione l'apparecchio acquistato, si prega di leggere attentamente le seguenti istruzioni per l'uso. Prima della messa in funzione della merce consegnata, verificare che sia integra, esente da difetti e non danneggiata.

1. Contenuto della confezione

- Cuociriso
- Cucchiaio per riso
- Contenitore per la cottura
- Misurino dosatore (180 ml)
- Cavo di rete

2. Dati tecnici

Alimentazione di tensione	220 - 240 V AC / 50 - 60 Hz
Potenza assorbita	300 W
Capacità	max. circa 0,8 l / 1-2 persone
Temperatura ambiente	+ 0-3°C fino 35-40°C
Auto Display-OFF	60s
Caratteristiche	• Spie di controllo per cottura/mantenimento in caldo • Funzione di mantenimento del calore • 2 programmi di cottura (riso + porridge) • Spie di controllo dello stato e display • Funzione Timer - Delay

3. Funzionamento e dettagli del prodotto

Il cuociriso di Arendo vi offre la possibilità di cuocere il riso o il porridge secondo i vostri desideri. Grazie alla funzione di mantenimento in caldo incorporata il riso può essere consumato caldo più a lungo.

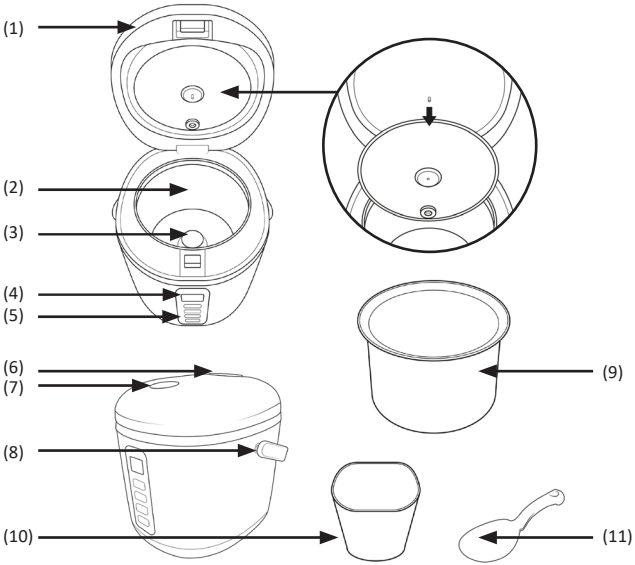

Numero	Descrizione
1	Coperchio
2	Elemento riscaldanti
3	Sensore di temperatura
4	Display
5	Elementi di comando

Numero	Descrizione
6	Uscita aria
7	Apri-coperchio
8	Impugnatura per il trasporto
9	Contenitore per la cottura
10	Misurino dosatore
11	Cucchiaio per riso

4. Elementi di comando

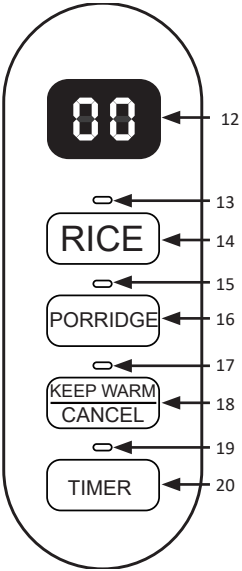

Numero	Descrizione
12	Display
13	LED di stato per il riso
14	Tasto “Riso”
15	LED di stato per il porridge
16	Tasto “Porridge”
17	LED di stato Keep Warm / Cancel
18	Tasto Keep Warm / Cancel
19	LED di stato per Timer
20	Tasto “Timer”

5. Prima del primo utilizzo

Controllare alla prima messa in funzione dell'apparecchio l'integrità del prodotto stesso e dei componenti nonché il funzionamento. Rimuovere il prodotto dall'imballaggio e togliere qualsiasi materiale d'imballaggio. Sciacquare con cura e asciugare il contenitore per la cottura, il cucchiaio per riso e il misurino dosatore. Non utilizzare detergenti aggressivi. Pulire il corpo esterno con un panno umido pulito. Successivamente asciugarlo. Non immergere il corpo esterno e la parte elettronica in acqua o altri liquidi! Non lasciare mai l'apparecchio incustodito e prima dell'uso controllare la presenza di eventuali danni e il corretto assemblaggio.

6. Utilizzo

6.1 Cottura riso

Pesare il riso e l'acqua e distribuire gli ingredienti uniformemente nel contenitore per la cottura. Collocare il contenitore per la cottura (9) nel cuociriso e chiudere il coperchio. Sciacquare i riso per rimuovere l'amido in eccesso a seconda dei gusti e del proprio fabbisogno. Per fare questo, semplicemente mescolare o rimestare il contenitore per la cottura contenente riso e acqua e poi versare l'acqua con amido nel lavello. Ripetere la procedura finché il colore dell'acqua non è più lattiginoso. Infine riempire di nuovo il contenitore per la cottura nuovamente con la quantità di acqua necessaria. Inserire il cavo di rete in dotazione sull'unità e a una presa da 220-240V AC regolarmente collegata e azionare l'interruttore "Riso" (14) sul lato frontale dell'apparecchio. Il LED bianco inizierà a lampeggiare. Il processo di cottura in corso è visualizzato su un display dell'orario impostato, che successivamente diventa visualizzazione del tempo di cottura rimanente (ca. 6 minuti, prima del termine, il valore visualizzato diminuisce). Se il processo di cottura è ultimato, il cuociriso segnalerà tale condizione emettendo 5 segnali acustici. Il display mostra il tempo effettivo per la modalità di mantenimento del calore con la sequenza di 1 ora (0 h = da 0 a 59 minuti / 1 h = 1 ora da1 ora a 1 ora e 59 minuti, ecc.). Per disattivare la funzione di mantenimento del calore, premere di nuovo il tasto "KEEP WARM/CANCEL" (18). Al termine dell'uso staccare la spina dalla presa.

Nota: Se il riso deve essere mantenuto in caldo, la spina deve rimanere attaccata e il coperchio applicato. Estraendo il cavo di rete termina la funzione di mantenimento in caldo.

Il dosaggio di riso e acqua dipende dal tipo di riso.

Esempi di dosaggio di riso e acqua:
La capacità di riempimento del misurino dosatore da 0,5 - 1,5 di riso corrisponde a 1-2 porzioni. Pertanto riempire con riso il misurino dosatore in funzione, introdurre nel contenitore per la cottura e riempirlo con acqua a riso fino al segno di 0,5 . Il rapporto della quantità con un contenitore per la cottura di riso pieno è analogo, con riso fino al segno di 1,0 per riso, oppure un misurino dosatore da 1,5 pieno di riso e quindi fino al segno da 1,5 per riso con acqua.

6.2 Cottura porridge

Pesare gli ingredienti necessari per il porridge in modo che la quantità totale non superi il segno della metà nel contenitore per la cottura a 0,5 . Collocare il contenitore per la cottura nel cuociriso e chiudere il coperchio. Inserire il cavo di rete a una presa da 220-240V AC regolarmente collegata e azionare l'interruttore "Porridge" (16) sul lato frontale dell'apparecchio. Il LED bianco inizierà a lampeggiare. Lasciare cuocere il porridge per ca. 45 minuti, quindi mescolarlo con il cucchiaio per riso (11). Il cuociriso passa automaticamente nella modalità di mantenimento in caldo non appena la cottura del porridge è terminata. Per disattivare la funzione di mantenimento del calore, premere di nuovo il tasto “KEEP WARM/CANCEL” (18). Al termine della cottura togliere la spina dalla presa e rimuovere il coperchio.

Nota: Per mantenere in caldo il porridge, la spina deve essere inserita e il coperchio deve restare in posizione. Estraendo il cavo di rete termina la funzione di mantenimento in caldo.

6.3 Funzione di mantenimento del calore

La funzione di mantenimento del calore è avviata automaticamente subito dopo il processo di cottura. In alternativa si può avviare la funzione di mantenimento del calore a mano, premere di nuovo il tasto “keep warm/cancel” (18). Per spegnere la funzione di mantenimento del calore premere di nuovo il tasto o estrarre la spina dalla presa.

6.4 Funzione Delay

La “Funzione Delay” consente al cuociriso di accendersi dopo un periodo di tempo impostato (delay = ritardo) e di preparare il riso per un orario stabilito. Premere il tasto “Timer” (20) per attivare la funzione “Delay” e ritardare il processo di cottura a un orario tra 1-24 ore. Ogni volta che si preme il tasto “Delay -Time” (20), il valore aumenta di un'ora fino a un massimo di 24 ore.

Se sono le ore 13:00 del pomeriggio e si desidera che il riso sia cotto per ore 18:00 del pomeriggio, impostare l’orario del ritardo (delay) a 5,0 ore. Il cuociriso si avvia automaticamente e termina la cottura alle ore 18:00.

Trascorso l’orario, il cuociriso passa automaticamente alla modalità di mantenimento del calore. Per interrompere la funzione di mantenimento del calore premere di nuovo il tasto “Keep / Cancel” (18) o estrarre la spina dalla presa.

7. Visualizzazione sul display

La seguente tabella mostra le visualizzazioni del display e il relativo significato:

Visualizzazione	Descrizione
	Modalità standby
	Stato di funzionamento
	Funzione Delay-Time: La visualizzazione mostra la durata del tempo di ritardo (1,0 - 24 ore) - Come esempio di 7 ore

Numero	Descrizione
8.8	Mantenimento del calore: Il display del mantenimento del calore è sempre acceso e sullo schermo è visualizzato il tempo di mantenimento del calore.
8.5	Visualizzazione tempo residuo
F.8	Stato errore: Il display mostra il codice guasto “F 1”, “F 2”, “F 3” o “F 4”.

8. Pulizia e cura

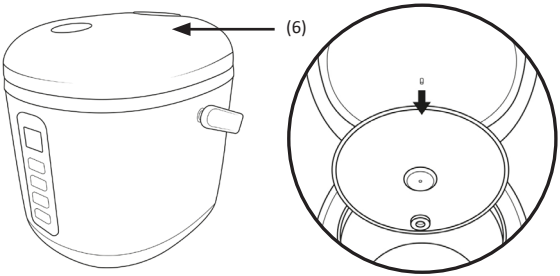

Prima della pulizia, staccare la spina dell'apparecchio e lasciare raffreddare l'apparecchio completamente. Pulire il contenitore per la cottura (9), il coperchio (1), il misurino dosatore (10) e il cucchiaio per il riso (11) in acqua calda. Non usare detergenti aggressivi o abrasivi. La pulizia regolare della bocchetta dell’aria e del coperchio interno è altrettanto importante (vedere fotografia a sinistra). Per pulire la bocchetta dell’aria, afferrare il bordo che sporge sul lato inferiore della ventilazione dell'aria ed estrarla dal coperchio dal coperchio (1). Aprire il coperchio (1) e togliere il coperchio interno (vedere fotografia a destra) tirandolo verso il basso.

Quando si monta il coperchio interno, si noti che un lato presenta delle guarnizioni lievemente più alte. Questo lato deve generare contatto con il coperchio, il lato più piatto è quello più visibile. Pulire il coperchio interno e la bocchetta di ventilazione come precedentemente citato, con acqua pulita. Rimontare la bocchetta dell'aria (6) sul coperchio (1). Per evitare danneggiamenti, non usare assolutamente lana di acciaio od oggetti metallici. Successivamente risciacquare con cura tutti i componenti e lasciare asciugare. Pulire il corpo esterno con un panno umido pulito, quindi asciugare con cura. Prestare attenzione affinché l'acqua non penetri nel meccanismo di commutazione o sulla piastra riscaldante per evitare il pericolo di scossa elettrica. **Questo apparecchio non è lavabile in lavastoviglie.**

9. Causa dei guasti

Guasto	Causa	Rimedio
La luce non funziona	• L'alimentazione di corrente non è collegata • Il LED di stato è difettoso	• Controllare l'alimentazione di corrente • Contattare il nostro servizio di assistenza clienti
La piastra di cottura non si calda	• Il cavo di alimentazione non è collegato • Cavo di alimentazione difettoso • Dispositivo difettoso	• Controllare l'alimentazione di corrente • Contattare il nostro servizio di assistenza clienti
Il LED di stato è spento e la piastra di cottura non si scalda	• Piastra di cottura difettosa • Scheda difettosa	• Contattare il nostro servizio di assistenza clienti
Riso non cotto	• Quantità di riso scarsa o eccessiva • Il rapporto tra acqua e riso è errato • La pentola di cottura non è inserita correttamente • Tra piastra di cottura e pentola sono presenti degli oggetti • Danni al sensore	• Adattare la quantità di riso/acqua • Ruotare la pentola di cottura verso sinistra e verso destra e riprovare. Controllare che la pentola di cottura si trovi sulla piastra di cottura • Contattare il nostro servizio di assistenza clienti

Guasto	Causa	Rimedio
Riso non cotto	• La pentola di cottura non è inserita correttamente • Danni al sensore • Piastra di cottura difettosa	• Ruotare la pentola di cottura verso sinistra e verso destra e riprovare. Controllare che la pentola di cottura si trovi sulla piastra di cottura • Contattare il nostro servizio di assistenza clienti
Riso in cottura fuoriuscito	Quantità di acqua eccessiva	Utilizzare meno acqua
Codice di errore F1 Errore del sensore	cortocircuito del sensore di temperatura inferiore	Contattare il nostro servizio di assistenza clienti
Codice di errore F2 Errore del sensore	interruzione del sensore di temperatura inferiore	Contattare il nostro servizio di assistenza clienti
Codice di errore F3 Errore del sensore	cortocircuito del sensore di temperatura superiore	Contattare il nostro servizio di assistenza clienti
Codice di errore F4 Errore del sensore	interruzione sensore di temperatura superiore	Contattare il nostro servizio di assistenza clienti

Attenzione!

10. Avvertenze di sicurezza ed esclusione della responsabilità

Non tentare mai di aprire l'apparecchio per effettuare riparazioni o trasformazioni di propria iniziativa. Evitare il contatto con le tensioni di rete. L'apparecchio non conduce corrente solo quando la spina è staccata. Non cortocircuitare il prodotto. Inoltre, non dimenticare di togliere completamente la spina in caso di inutilizzo o temporale. L'apparecchio non può essere usato all'aperto. Utilizzarlo esclusivamente in ambiente asciutto. Proteggerlo da elevata umidità dell'aria, acqua e neve. In ogni caso, tenere l'apparecchio lontano da elevate temperature esterne.

Non esporre l'apparecchio a improvvisi sbalzi termici o forti vibrazioni in quanto potrebbero danneggiarsi le parti elettroniche. Prima di utilizzare l'apparecchio verificare la presenza di eventuali danneggiamenti. Non utilizzare l'apparecchio se ha subito un urto o è stato danneggiato in un altro modo. Rispettare anche le normative e limitazioni nazionali. Utilizzare l'apparecchio unicamente per gli scopi descritti nelle presenti istruzioni. Questo prodotto non è un giocattolo. Conservarlo fuori dalla portata di bambini o persone con capacità mentali limitate. Utilizzare l'apparecchio solo con la base in dotazione. Ogni riparazione o modifica al prodotto non effettuata dal fornitore originale comporta l'estinzione dei diritti di garanzia. Il dispositivo può essere utilizzato solo da persone che hanno letto e compreso le presenti istruzioni. Le specifiche dell'apparecchio possono cambiare senza preavviso.

11. Indicazioni per lo smaltimento

Secondo la direttiva europea RAEE, le apparecchiature elettriche ed elettroniche non possono essere smaltite con i rifiuti domestici. I loro componenti devono essere consegnati separatamente al centro di riciclaggio o smaltimento, in quanto gli eventuali componenti tossici e pericolosi possono inquinare permanentemente l'ambiente in caso di smaltimento improprio. Secondo la legge sull'elettricità e apparecchiature elettriche ed elettroniche (ElektroG) il consumatore è tenuto a restituire gratuitamente tali apparecchi al termine della loro vita al produttore, al punto vendita o a punti di raccolta pubblici allestiti appositamente. Dettagli in merito sono regolati dalla rispettiva legge nazionale. Il simbolo riportato sul prodotto, le istruzioni per l'uso e/o la confezione indicano tali disposizioni. Con questo tipo di differenziazione dei materiali, con il riciclaggio e lo smaltimento di apparecchi vecchi, l'utente dà un importante contributo alla tutela dell'ambiente. Per informazioni sui punti di raccolta autorizzati nella vostra zona, contattate la vostra amministrazione comunale.

Direttiva RAEE 2012/19/UE
Numero reg. RAEE: DE 67896761

Con la presente la ditta WD Plus GmbH dichiara che l'apparecchio 304779 è conforme ai requisiti essenziali e alle rimanenti disposizioni in materia. Una dichiarazione di conformità completa è disponibile presso: WD Plus GmbH, Wohlenbergstraße 16, 30179 Hannover

¡Atención! Observaciones importantes de seguridad para este aparato

- A fin de evitar riesgos, los cables de red dañados solo deben ser sustituidos por el fabricante, un comerciante especializado o una persona con una cualificación similar.
- Los niños únicamente deben utilizar o limpiar el aparato bajo supervisión o si se les indica cómo hacerlo.
- Por motivos de seguridad, no deje al alcance de los niños los elementos de embalaje (bolsa de plástico, cartón, poliestireno, etc.)
- Se debe vigilar a los niños para garantizar que no jueguen con el aparato.

- Este aparato no se ha diseñado para ser utilizado, limpiado ni mantenido por personas (incluidos niños) con capacidades físicas, sensoriales o mentales limitadas, o sin la experiencia o los conocimientos suficientes, a menos que sean supervisados por una persona responsable de su seguridad o hayan sido instruidos acerca de cómo utilizar el aparato.
- Utilice el aparato de conformidad con la tensión que aparece en la identificación del dispositivo.
- Desenchufe el aparato de la toma de corriente cuando no lo utilice o para limpiarlo
- Escoja una base adecuada para que el aparato no pueda volcar.

- No lo utilice al aire libre y manténgalo alejado de fuentes de calor (p. ej., cocinas eléctricas) y de la radiación solar directa. No coloque el aparato cerca de fuentes de agua (como lavabos).
- Utilice el aparato únicamente en entornos privados y para el fin previsto. Este producto no está concebido para un uso comercial.
- No deje que el cable de red entre en contacto con superficies calientes.
- ¡No sumerja el aparato en agua u otros líquidos para evitar descargas eléctricas!
- No toque las piezas móviles del aparato.
- No utilice el aparato con las manos mojadas.

- No mueva el aparato mientras esté en funcionamiento.
- Manténgase alejado del vapor que sale del aparato.
- Llene la arrocera solo hasta la marca superior.
- No coloque el aparato cerca de aparatos que puedan resultar dañados por el vapor que sale de este.

Muchas gracias por escoger un producto de Arendo. Para que pueda disfrutar durante mucho tiempo de su adquisición, le rogamos que lea atentamente las siguientes instrucciones de uso. Antes de ponerlo en marcha, compruebe que el producto suministrado no presenta defectos ni daños.

1. Contenido

- Olla arrocera
- Cucharón para arroz
- Recipiente para cocer
- Vaso medidor (180 ml)
- Cable de red

2. Datos técnicos

Suministro de energía	220-240 V CA, 50 - 60 Hz
Consumo de potencia	300 W
Capacidad	capacidad máxima aproximada 0,8 l / 1- 2 personas
Temperatura ambiente	+ 0-3°C a 35-40°C
Auto Display-OFF	60s
Propiedades	• Pilotos de control para cocer / mantener caliente • Función de mantenimiento de calor • 2 programas de cocción (arroz + gachas) • Luces de control de estado y pantalla • Función de temporizador

3. Detalles del producto y su funcionamiento

La olla arrocera de Arendo le permite cocer arroz o gachas a su gusto. Gracias a la función de mantenimiento de calor, podrá disfrutar del arroz caliente durante mucho tiempo.

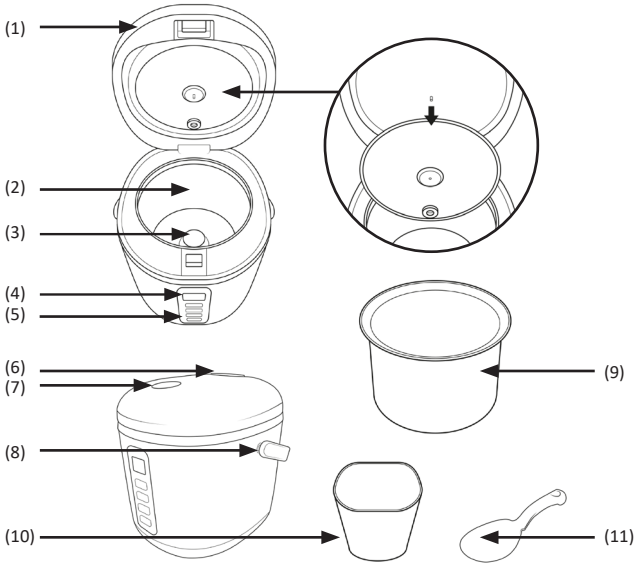

Número	Descripción
1	Tapa
2	Elemento calentador
3	Sensor de temperatura
4	Pantalla
5	Elementos de mando

Número	Descripción
6	Salida de aire
7	Abertura de la tapa
8	Asa
9	Recipiente para cocer
10	Jarra medidora
11	Cucharón para arroz

4. Elementos de mando

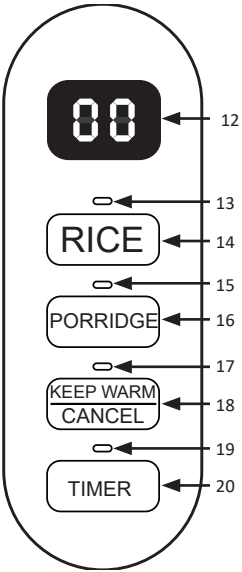

Número	Descripción
12	Pantalla
13	LED de estado del arroz
14	Botón «Arroz»
15	LED de estado de las gachas
16	Botón «Gachas»
17	LED de estado de Mantener caliente / Cancelar
18	Botón «Mantener caliente / Cancelar»
19	LED de estado del temporizador
20	Botón «Temporizador»

5. Antes del primer uso

Antes de la primera puesta en marcha, controle que los componentes del aparato estén intactos y que funcionen correctamente. Saque el aparato del embalaje y retire todo el material de embalaje. Luego, lave y seque bien el recipiente para cocer, el cucharón para arroz y el vaso medidor. No utilice productos de limpieza agresivos. Limpie la carcasa exterior con un paño húmedo y limpio. Séquela a continuación. ¡No sumerja en ningún caso la carcasa exterior ni los componentes electrónicos en agua y otros líquidos! No deje nunca el aparato en funcionamiento sin supervisión y compruebe antes de cada uso la presencia de posibles daños y que esté correctamente montado.

6. Uso

6.1 Cocer arroz

Mida la cantidad de arroz y de agua y distribúyalos uniformemente en el recipiente para cocer. Coloque el recipiente para cocer (9) en la olla arrocera y cierre la tapa. Según su gusto y necesidad, puede lavar el arroz para reducir el exceso de almidón. Para ello, basta remover o girar el recipiente para cocer lleno de arroz y agua, y eliminar el agua con almidón disuelto. Repetir el proceso hasta que el agua no se vuelva de color lechoso. Posteriormente, rellene de nuevo el depósito para cocer con la cantidad de agua necesaria. Conecte el cable de red suministrado en un enchufe CA de 220- 240 V debidamente instalado y accione el botón (14) «Arroz» en la parte delantera del aparato. La luz indicadora de funcionamiento blanco se ilumina. El proceso de acción activo se muestra en una pantalla como un reloj que se va llenando, que se convierte en tiempo restante (unos 6 minutos antes de finalizar; el valor mostrado se va reduciendo). Cuando termine el proceso de cocción, la olla arrocera lo indica por medio de 5 señales acústicas. La pantalla cambia para mostrar el tiempo actual para el modo de mantener caliente en tramos de 1 hora (0 h = de 0 hasta 59 minutos / 1h = de 1 hora hasta 1 hora y 59 minutos, etc.). Si quiere interrumpir el modo de mantener caliente, pulse el botón «MANTENER CALIENTE/CANCELAR» (18). Desenchufe el aparato de la red cuando haya acabado de usarlo.

Indicación: Si desea mantener el arroz caliente, debe dejar el aparato enchufado y con la tapa colocada. Desenchufar el aparato finaliza la función de mantenimiento de calor.

La proporción de arroz y agua varía en función de la variedad de arroz.

Ejemplos de proporciones arroz-agua:
La cantidad de llenado de arroz recomendada de 0,5 - 1,5 del vaso medidor corresponde a una ración de arroz para 1-2 personas. Para ello, rellene de arroz hasta la mitad el vaso medidor, póngalo en el recipiente para cocer, y rellénelo con agua hasta la marca para arroz de 0,5 . También es válida la proporción de un vaso medidor lleno de arroz con el recipiente para cocer lleno hasta la marca para arroz de 1,0 , o llenar de arroz 1,5 veces el vaso medidor y entonces el recipiente para cocer se debe rellenar de agua hasta la marca para arroz de 1,5 .

6.2 Cocer gachas

Para las gachas, mida la cantidad de ingredientes de forma que la cantidad total en el recipiente para cocer no supere la marca para gachas de 0,5 . Coloque el recipiente para cocer en la olla arrocera y cierre la tapa. Conecte el cable de red en un enchufe CA de 220- 240 V debidamente instalado y accione el botón «Gachas» (16) en la parte delantera del aparato. La luz indicadora de funcionamiento blanco se ilumina. Deje cocer las gachas durante unos 45 minutos y luego remuévalas con el cucharón para arroz (11). La olla arrocera cambia automáticamente al modo de mantener caliente cuando las gachas están listas. Si quiere interrumpir el modo de mantener caliente, pulse el botón «Mantener caliente / Cancelar» (18). Desenchufe el aparato y retire la tapa una vez finalizada la cocción.

Indicación: Si desea mantener calientes las gachas, debe dejar el aparato enchufado y con la tapa colocada. Desenchufar el aparato finaliza la función de mantenimiento de calor.

6.3 Función de mantenimiento de calor

La función de mantenimiento de calor se pondrá en marcha automáticamente al finalizar la cocción. Alternativamente, puede poner en marcha la función de mantenimiento de calor de forma manual pulsando el botón «Mantener caliente / Cancelar »(18) . Para apagar la función mantenimiento de calor, pulse de nuevo el botón o extraiga el enchufe de la toma de corriente.

6.4 Función de temporizador

La «función temporizador» le permite conectar la olla arrocera después de un plazo de tiempo determinado (retardo) y tener listo el arroz a una hora determinada. Pulse el botón «Temporizador» (20), para activar la función «Temporizador» y retrasar la cocción entre 1 y 24 horas. Cada vez que pulse el botón del «temporizador» (20), aumentará el valor en una hora, hasta un máximo de 24 horas.

Si, por ejemplo, es la 1 de la tarde y quiere tener listo el arroz a las 6 de la tarde, ha de seleccionar un «retardo» de 5,0 horas. La olla arrocera se pondrá en marcha automáticamente y finalizará la cocción a las 6 de la tarde.

Una vez finalizada la cocción, la olla arrocera cambia automáticamente al modo de mantener caliente. Para apagar la función mantener caliente, pulse el botón «Mantener caliente / Cancelar» (18) o extraiga el enchufe de la toma de corriente.

7. Indicaciones en pantalla

La siguiente tabla muestra las indicaciones en pantalla y su significado:

Indicador	Descripción
	Modo en espera
	Estado de trabajo
	Función de temporizador: El indicador muestra la duración del tiempo de retardo (1,0 - 24 horas) - con un ejemplo de 7 horas

Número	Descripción
8.8	Mantener caliente: El indicador de mantener caliente se ilumina siempre, y la pantalla de indicación muestra el tiempo que se mantiene caliente.
8.5	Indicador de tiempo restante
F.8	Estado de error: La pantalla muestra el código de error «F 1», «F 2», «F 3» o «F 4».

8. Limpieza y cuidado

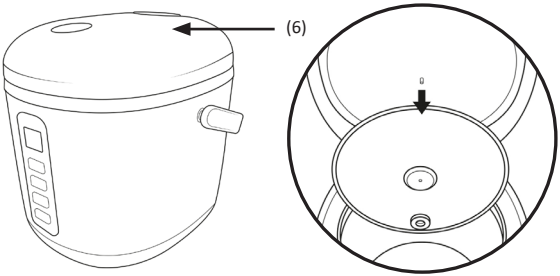

Antes de limpiar el aparato, extraiga el enchufe de la toma de corriente y deje que se enfríe por completo. Limpie el recipiente de cocción (9), la tapa (1), el vaso medidor (10) y el cucharón para arroz (11) con agua caliente. No use para ello limpiadores agresivos ni productos abrasivos. Asimismo, es importante limpiar regularmente la salida de aire y la tapa interior (véase la foto de la izquierda). Para limpiar la salida de aire, agarre el borde saliente de la salida de aire por debajo, y sáquelo de la tapa (1). Abra la tapa (1) y retire la tapa interior (véase la foto de la derecha), tirando hacia abajo. Al montar la tapa interior, tenga en cuenta que uno de los lados tiene una junta más alta.

Ese lado debe retomar el contacto con la tapa, y el lado más plano es el que queda visible. Tal como se ha indicado anteriormente, aclare la tapa interior y la salida de aire con agua. Vuelva a montar la salida de aire (6) y la tapa (1). No utilice lana de acero ni objetos de metal para la limpieza, para evitar daños. Aclare luego bien todos los componentes y déjelos secar. Limpie la carcasa exterior con un paño húmedo y limpio y séquela bien a continuación. No deje que no entre agua en el mecanismo de conmutación o la placa calentadora, ya que esto podría ocasionar una descarga eléctrica. **No es compatible con el lavavajillas.**

9. Causas de errores

Error	Causa	Subsanado
No funciona la luz	• No está conectada la toma de corriente • LED de estado defectuoso	• Comprobar el suministro de corriente • Contacte nuestro servicio de atención al cliente
La placa calentadora no se calienta	• El cable de corriente no está conectado correctamente • El cable de corriente está defectuoso • Aparato defectuoso	• Comprobar el suministro de corriente • Contacte nuestro servicio de atención al cliente
El LED de estado está apagado y la placa calentadora no se calienta	• Placa calentadora defectuosa • El circuito impreso defectuoso	• Contacte nuestro servicio de atención al cliente
El arroz no se ha cocido	• demasiado o demasiado poco arroz • La proporción de arroz y agua es incorrecta • La cacerola no está colocada correctamente • Hay un objeto entre la placa calentadora y la cacerola • Daños del sensor • Placa calentadora defectuosa	• Adapte la cantidad de arroz/agua • Gire la cacerola a izquierda y derecha y vuélvalo a intentar. Asegúrese de que la cacerola está bien colocada sobre la placa calentadora. • Contacte nuestro servicio de atención al cliente

Error	Causa	Subsanado
El arroz no se ha cocido	• La cacerola no está colocada correctamente • Daños del sensor • Placa calentadora defectuosa	• Gire la cacerola a izquierda y derecha y vuélvalo a intentar. Asegúrese de que la cacerola está bien colocada sobre la placa calentadora. • Contacte nuestro servicio de atención al cliente
La olla arrocera se ha derramado	Demasiada agua	Usar menos agua
Código de error F1	cortocircuito en el sensor de temperatura inferior	Contacte nuestro servicio de atención al cliente
Código de error F2	interrupción del sensor de temperatura inferior	Contacte nuestro servicio de atención al cliente
Código de error F3	cortocircuito en el sensor de temperatura superior	Contacte nuestro servicio de atención al cliente
Código de error F4	interrupción del sensor de temperatura superior	Contacte nuestro servicio de atención al cliente

¡Atención!

10. Advertencias de seguridad y exoneración de responsabilidad

No intente abrir el dispositivo para realizar reparaciones o modificaciones. Evite el contacto con la red eléctrica. El aparato solo está libre de tensión cuando está desenchufado. Tampoco produzca un cortocircuito en el producto. No olvide desenchufar el aparato si no va a usarlo o en caso de tormenta. El dispositivo no admite la operación en exteriores. Por eso, úselo solo en lugares secos. Protéjalo contra la humedad, el agua y la nieve. Manténgalo alejado de las altas temperaturas. No lo someta a cambios de temperatura repentinos o fuertes vibraciones porque esto puede dañar las partes electrónicas. Antes del uso del dispositivo, compruebe si hay posibles daños. No debe usarse el dispositivo si ha recibido golpes o ha sido

dañado de alguna forma. Respete las determinaciones y limitaciones nacionales. No use el dispositivo para usos diferentes a los descritos en este manual. Este producto no es un juguete. Consérvelo fuera del alcance de los niños o de personas con las capacidades físicas disminuidas. Utilice el aparato solo con la base suministrada. Cualquier reparación o cambio en el dispositivo que no haya sido llevada a cabo por el proveedor da lugar a la rescisión de los derechos de garantía. El dispositivo solo debe ser utilizado por personas que han leído y entendido este manual. Las especificaciones del dispositivo pueden cambiarse sin que sea necesario realizar un aviso previo.

11. Indicaciones de eliminación

Los dispositivos eléctricos y electrónicos no deben eliminarse con los residuos domésticos según la directiva europea WEEE. Sus componentes deben separarse para el reciclaje o su eliminación, ya que los componentes peligrosos y venenosos pueden producir daños al medio ambiente en caso de una eliminación inadecuada. Como usuario, está obligado por la ley de dispositivos eléctricos y electrónicos a reenviar de forma gratuita los dispositivos eléctricos y electrónicos al final de su vida útil al fabricante, al punto de venta o al punto de recogida público especificado. La legislación de cada país tiene sus propias disposiciones al respecto. El símbolo en el producto, en el manual de instrucciones o en el embalaje indica estas determinaciones. Gracias a este tipo de separación de los materiales, aprovechamiento y eliminación de dispositivos antiguos se realiza una aportación importante al medio ambiente. Para obtener información sobre los puntos de recogida autorizados en su zona, póngase en contacto con la administración local de su ciudad o municipio.

Directiva WEEE 2012/19/UE
Número de registro WEEE: DE 67896761

La empresa WD Plus GmbH declara por la presente que el aparato 304779 satisface los requisitos esenciales y el resto de disposiciones pertinentes. Solicite una declaración de conformidad completa en: WD Plus GmbH, Wohlenbergstraße 16, 30179 Hannover (Alemania)

Notes

Notes

CONTACT US

feedback@ganzeinfach.de

(DE) 0800 72 444 05
+49 511 / 13221 710
(UK) +49 511 / 13221 720
(FR) +49 511 / 13221 730
(IT) +49 511 / 13221 740
(ES) +49 511 / 13221 750

MO-FR 9:30am - 18pm CET

www.arendo.de

WD Plus GmbH
Wohlenbergstraße 16
30179 Hannover, DE
V1.2