arendo®

USER MANUAL

BEDIENUNGSANLEITUNG

RICE COOKER

Mod.-Nr.: 305648

Table of contents

1. Deutsch.....3

2. English.....22

3. Français.....41

4. Italiano.....60

5. Español.....79

https://model.ganzeinfach.de/305648

GER: Aktuelle Treiber, Bedienungsanleitungen und sonstige relevante Dokumente zu diesem Produkt finden Sie auf unserer Homepage.

ENG: Current drivers, user manuals and other relevant documents for this product can be found on our homepage.

FRA: Les pilotes actuels, les modes d'emploi et les autres documents relatifs à ce produit sont disponibles sur notre site Internet.

ITA: I driver aggiornati, le istruzioni per l'uso e altri documenti rilevanti per questo prodotto sono disponibili sulla nostra homepage.

ESP: Los controladores actuales, las instrucciones de uso y otros documentos relevantes para este producto se pueden encontrar en nuestra página web.

Achtung!

Wichtige Sicherheitshinweise für dieses Gerät

- Wenn das Netzkabel beschädigt ist, muss es durch den Hersteller, seinen Fachhändler oder eine ähnlich qualifizierte Person ersetzt werden, um Gefahr zu vermeiden.
- Kinder dürfen nur unter Aufsicht oder Anleitung zur Benutzung das Gerät verwenden oder reinigen.
- Zur Sicherheit bitte keine Verpackungsteile (Plastikbeutel, Karton, Styropor, etc.) für Kinder erreichbar liegen lassen!
- Kinder sollten beaufsichtigt werden, um sicherzustellen, dass sie nicht mit dem Gerät spielen.

- Dieses Gerät ist nicht dafür bestimmt, durch Personen (einschließlich Kinder) mit eingeschränkten physischen, sensorischen oder geistigen Fähigkeiten oder mangels Erfahrung und/oder mangels Wissen benutzt, gereinigt oder gewartet zu werden. Es sei denn, sie werden durch eine für ihre Sicherheit zuständige Person beaufsichtigt oder erhielten von dieser Anweisungen, wie das Gerät zu benutzen ist.
- Betreiben Sie das Gerät entsprechend der Spannung, welche auf der Gerätekennzeichnung ersichtlich ist.
- Ziehen Sie den Netzstecker bei Nichtbenutzung oder zur Reinigung aus der Steckdose.

- Wählen Sie eine geeignete Unterlage, damit das Gerät nicht umkippen kann.
- Benutzen Sie es nicht im Freien und halten Sie es vor Hitzequellen (z.B. Elektroherd) und direkter Sonneneinstrahlung fern. Stellen Sie das Gerät nicht in der direkten Nähe von Wasserquellen (z.B. Waschbecken) auf.
- Verwenden Sie das Gerät ausschließlich für den privaten und den dafür vorgesehenen Zweck. Dieses Produkt ist nicht für den gewerblichen Gebrauch bestimmt.
- Lassen Sie das Netzkabel nie mit heißen Oberflächen in Berührung kommen.

- Tauchen Sie das Gerät nie in Wasser oder eine andere Flüssigkeit, um sich gegen einen elektrischen Schlag zu schützen!
- Berühren Sie keine sich bewegenden Teile des Gerätes.
- Benutzen Sie dieses Gerät nicht mit feuchten Händen.
- Bewegen Sie das Gerät nicht, während es in Betrieb ist.
- Halten Sie Ihren Körper vor austretendem Dampf fern.
- Befüllen Sie den Reiskocher nur bis zur obersten Markierung.
- Das Gerät bitte nicht in der Nähe von Gegenständen aufstellen, die durch den entweichenden Dampf Schaden nehmen können.

Vielen Dank, dass Sie sich für ein Produkt von Arendo entschieden haben. Damit Sie auch lange Freude mit Ihrem erworbenen Gerät haben werden, lesen Sie sich bitte die nachfolgende Kurzanleitung aufmerksam durch. Prüfen Sie vor Inbetriebnahme der gelieferten Ware, ob diese vollständig, fehlerfrei und unbeschädigt ist.

1. Lieferumfang

- Reiskocher
- Reislöffel
- Kochbehälter
- Messbecher
- Dampfgar-Einsatz
- Netzkabel

2. Technische Daten

Spannungsversorgung	220-240 V AC, 50-60 Hz
Leistungsaufnahme	790 W
Kapazität	max. ca. 4 l (8 Tassen Reis ~ 7-8 Personen)
Umgebungstemperatur	+ 0-3°C bis 35-40°C
Auto Display-OFF	60s
Features	• Warmhaltefunktion • 8 Kochprogramme • Status-Kontrollleuchten und Display • Timer-Funktion

3. Funktion und Produkt-Details

Der Reiskocher von Arendo bietet Ihnen die Möglichkeit, Reis, Porridge oder z.B. Suppe nach Ihren Wünschen zu kochen. Dank der eingebauten Warmhaltefunktion bleibt der Reis eine längere Zeit warm und genießbar.

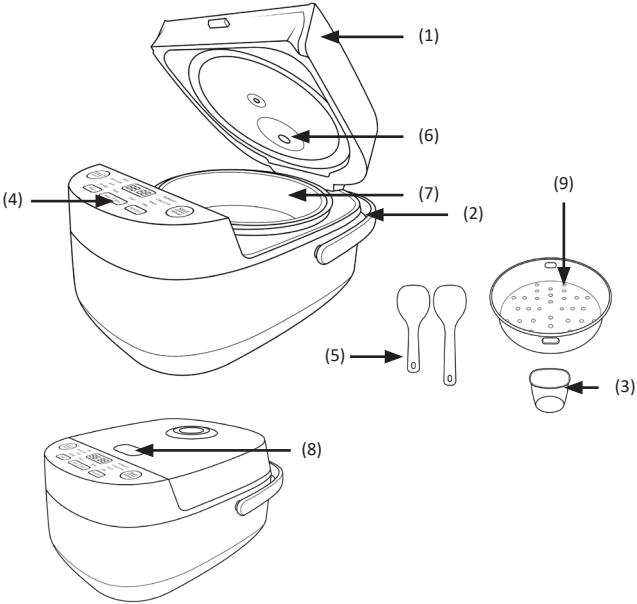

Nummer	Beschreibung
1	Deckel
2	Tragegriff
3	Messbecher
4	Bedienelemente + Display
5	Löffel

Nummer	Beschreibung
6	Ventil
7	Kochschale
8	Deckel-Öffner
9	Dampfgareinsatz

4. Bedienelemente

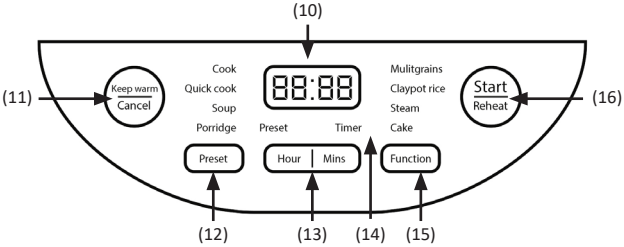

Nummer	Beschreibung
10	Display
11	“KEEP WARM / CANCEL”-Taste
12	“PRESET”-Taste
13	“HOUR” / “MINS”-Tasten
14	Programmanzeige
15	“FUNCTION”-Taste
16	“START/REHEAT”-Taste

5. Vor der ersten Benutzung

Kontrollieren Sie bei Erstinbetriebnahme des Gerätes nochmals die Unversehrtheit des Produkts bzw. der Bauteile sowie die Funktion. Entnehmen Sie das Gerät aus der Verpackung und entfernen Sie jegliches Verpackungsmaterial. Kochbehälter, Reislöffel, Dampfgareinsatz und Messbecher müssen Sie danach gründlich abspülen und abtrocknen. Benutzen Sie keine aggressiven Reinigungsmittel.

Vergewissern Sie sich vor dem Einstecken des Gerätes, dass die Netzspannung mit den Produktspezifikationen übereinstimmt.
Bevor Sie den Innentopf in den Reiskocher einsetzen, prüfen Sie bitte, ob sich Reiskörner oder andere Speisereste auf dem Boden des Innentopfes und dem Heizelement befinden. Sollte dies der Fall sein, entfernen Sie diese bitte zuerst und setzen dann den Innentopf ein. Nach dem Einsetzen des Innentopfs drehen Sie ihn bitte nach links und rechts, um sicherzustellen, dass der Innentopf sicher auf dem Heizelement sitzt.

6. Benutzung

6.1 Innendeckel montieren/demontieren

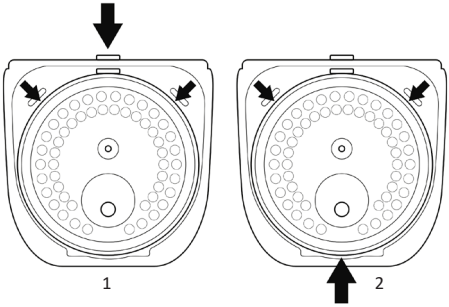

Demontieren

Greifen Sie mit beiden Händen hinter den am Innendeckel oben links und rechts befindlichen Griffen, und ziehen Sie an diesen, bis der Innendeck hörbar ausrastet. Ziehen Sie den Innendeckel nach oben weg (siehe Bild 1).

Montieren

Setzen Sie den Innendeckel in die Einbauposition ein (erst unten in die zwei Haltenasen einführen, dann oben an den Griffen des Innendeckels nach hinten drücken, bis dieser hörbar einrastet, siehe Bild 2).

6.2 Vorbereitung

Bitte beachten Sie vor der Verwendung des Reiskochers die entsprechenden Vorbereitungen.

1. Verwenden Sie zum Abmessen von Reis den mitgelieferten Messbecher.
2. Waschen Sie den Reis gründlich und geben Sie ihn in die Kochschale (7). Sorgen Sie dafür, dass der Reis flach und gleichmäßig in der Schale verteilt ist, und fügen Sie dann Wasser hinzu. Das Verhältnis sollte 1:1 sein (Rohreis : Wasser). Die maximale Anzahl von Tassen Rohreis beträgt 8 Tassen. Alternativ können Sie sich, je nach Geschmack, an die Innenskala der Kochschale (7) halten. Hier wird bei einem Becher Reis das Wasser bis zu dem Teilstrich 1, und bei zwei Becher Reis bis zu dem zweiten Teilstrich mit Wasser aufgefüllt (usw. bis maximal 8 Becher Reis).
3. Drücken Sie die Deckeltaste, um den Deckel zu öffnen.
4. Setzen Sie die Kochschale (7) in das Gehäuse des Reiskochers und achten Sie darauf, dass der Topf eben steht und gut mit der Heizplatte verbunden ist.
5. Schließen Sie den Deckel und stecken Sie den Stecker in die Steckdose.

Hinweis: Die Wassermenge kann nach persönlicher Vorliebe und der verwendeten Reissorte angepasst werden. Überschreiten Sie nicht die im Innentopf angegebene Maximalmenge, um ein Überlaufen zu vermeiden. Stellen Sie sicher, dass die Außenfläche des inneren Reistopfs trocken und sauber ist und sich keine Fremdkörper auf der Heizplatte befinden.

6.3 Reis kochen (Cook, Quick Cook, Multigrain)

1. Befolgen Sie die Schritte des Kapitels “6.2 Vorbereitung”.
2. Drücken Sie die ““FUNCTION”-Taste, um die gewünschte Funktion zu wählen: “COOK” (Reis kochen), „Quick Cook“ (Schnelles Kochen) oder „Multigrain“ (Mehrkornreis)

Hinweis: Die Kochzeit ist je nach Funktion, Menge und Reis-Art/Sorte unterschiedlich und kann variieren.

3. Die entsprechende Kontrollleuchte leuchtet.

4. Drücken Sie die Taste „ Start/Reheat“, um das Programm zu starten.

5. Nach Beendigung des Garvorgangs geht der Reiskocher nach 5 Pieptönen automatisch in den Warmhaltestatus über.

6. Drücken Sie nach dem Kochvorgang die Taste „KEEP WARM/CANCEL“, um den Reiskocher auszuschalten und ziehen Sie anschließend den Netzstecker.

Hinweis: Die Kochzeit für Reis kann je nach dem Verhältnis von Reis und Wasser variieren. Die Garzeit für Reis beträgt etwa 30-120 Minuten (je nach Reis-Art und Sorte). Die Garzeit hängt auch von der Menge des gekochten Reises ab. Um zu verhindern, dass Reisklumpen den Geschmack zu stark beeinträchtigt, wird empfohlen, den Reis innerhalb von 30 Minuten zu wenden, um ihn aufzulockern. Die Standard-Warmhaltezeit beträgt 24 Stunden. Um die Warmhaltefunktion auszuschalten, können Sie die Taste „KEEP WARM/CANCEL“ drücken.

Hinweis: Wenn der Reis warmgehalten werden soll, muss der Netzstecker eingesteckt und der Deckel aufgesetzt bleiben. Durch Herausziehen des Netzkabels wird die Warmhaltefunktion beendet.

Die ungefähre Portionierung von Reis und Wasser ist von der Reissorte abhängig.

Beispielhafte Portionierung von Reis und Wasser:
Die unterstützen Füllmengen von 1 - 8 Messbecher Reis entsprechen einer Portion Reis für 1-5 Personen. Dazu bitte den mitgelieferten Messbecher mit Reis befüllen, in den Kochbehälter geben, und diesen dann bis zum Teilstrich 1 für Reis mit Wasser befüllen. Ebenso verhält sich das Mengenverhältnis mit zwei gefüllten Messbecher voll Reis, bei dem der Kochbehälter bis zum Teilstrich 2 für Reis, oder 3 Messbecher voll Reis und dann bis zum Teilstrich 3 für Reis mit Wasser befüllt werden muss.

6.4 Claypot Reis (Reisauflauf)

1. Befolgen Sie die Schritte des Kapitels “6.2 Vorbereitung”.

2. Drücken Sie die “FUNCTION”-Taste, um die Funktion “Claypot Rice” zu wählen.

3. Die Kontrollleuchte für „Claypot Rice“ leuchtet.

4. Drücken Sie die Taste „ Start/Reheat“, um das Programm zu starten.
5. Nach Beendigung des Garvorgangs geht der Reiskocher nach 5 Pieptönen automatisch in den Warmhaltestatus über.
6. Drücken Sie nach dem Kochvorgang die Taste „KEEP WARM/CANCEL“, um den Reiskocher auszuschalten und ziehen Sie anschließend den Netzstecker.

Hinweis: Überschreiten Sie nicht den maximalen Wasserstand im Innentopf, da es sonst zum Überlaufen kommen kann. Die Standard-Warmhaltezeit beträgt 12 Stunden. Um die Warmhaltefunktion auszuschalten, können Sie die Taste “Warmhalten/Abbrechen” drücken.

Hinweis: Wenn der Porridge warmgehalten werden soll, muss der Netzstecker eingesteckt und der Deckel aufgesetzt bleiben. Durch Herausziehen des Netzkabels wird die Warmhaltefunktion beendet.

6.5 Porridge (Brei) kochen

1. Legen Sie die gewünschten Zutaten für Ihren Porridge in den in die Kochschale (7). Orientieren Sie sich bei der maximalen Menge an der „Porridge“ - Messskale der Kochschale.
2. Setzen Sie die Kochschale in das Gehäuse des Reiskochers und achten Sie darauf, dass der Topf eben steht und gut mit der Heizplatte verbunden ist.
3. Drücken Sie die “FUNCTION”-Taste, um die Funktion „Porridge“ zu wählen.
4. Die Kontrollleuchte für „Porridge leuchtet.
5. Drücken Sie die Taste „ Start/Reheat“, um das Programm zu starten.
6. Nach Beendigung des Garvorgangs geht der Reiskocher nach 5 Pieptönen automatisch in den Warmhaltestatus über.
7. Drücken Sie nach dem Kochvorgang die Taste „KEEP WARM/CANCEL“, um den Reiskocher auszuschalten und ziehen Sie anschließend den Netzstecker.

Hinweis: Überschreiten Sie nicht den maximalen Wasserstand im Innentopf, da es sonst zum Überlaufen kommen kann. Die Standard-Warmhaltezeit beträgt 12 Stunden. Um die Warmhaltefunktion auszuschalten, können Sie die Taste “Warmhalten/Abbrechen” drücken.

Hinweis: Wenn der Porridge warmgehalten werden soll, muss der Netzstecker eingesteckt und der Deckel aufgesetzt bleiben. Durch Herausziehen des Netzkabels wird die Warmhaltefunktion beendet.

6.6 Suppe

1. Legen Sie die gewünschten Zutaten für Ihre Suppe in die Kochschale (7). Orientieren Sie sich bei der maximalen Menge an der „Soup Max“ - Messskale der Kochschale (~2,5 l).
2. Setzen Sie die Kochschale in das Gehäuse des Reiskochers und achten Sie darauf, dass der Topf eben steht und gut mit der Heizplatte verbunden ist.
3. Drücken Sie die “FUNCTION”-Taste, um die Funktion „Soup“ zu wählen.
4. Die Kontrollleuchte für „Soup“ leuchtet.
5. Drücken Sie die Taste „ Start/Reheat“, um das Programm zu starten.
6. Nach Beendigung des Garvorgangs geht der Reiskocher nach 5 Pieptönen automatisch in den Warmhaltestatus über.
7. Drücken Sie nach dem Kochvorgang die Taste „KEEP WARM/CANCEL“, um den Reiskocher auszuschalten und ziehen Sie anschließend den Netzstecker.

Hinweis: Überschreiten Sie nicht den maximalen Wasserstand im Innentopf, da es sonst zum Überlaufen kommen kann. Die Standard-Warmhaltezeit beträgt 12 Stunden. Um die Warmhaltefunktion auszuschalten, können Sie die Taste “Warmhalten/Abbrechen” drücken.

Hinweis: Wenn die Suppe warmgehalten werden soll, muss der Netzstecker eingesteckt und der Deckel aufgesetzt bleiben. Durch Herausziehen des Netzkabels wird die Warmhaltefunktion beendet.

6.7 Dampfgaren

1. Legen Sie die gewünschten Zutaten, die Sie dampfgaren wollen, in den Dampfgareinsatz (9), und platzieren Sie diesen in der Kochschale (7).
2. Setzen Sie die Kochschale (7) mit Wasser gefüllt in das Gehäuse des Reiskochers und achten Sie darauf, dass die Kochschale eben steht und gut mit der Heizplatte verbunden ist.

3. Orientieren Sie sich bei der maximalen Wassermenge an der „Steam Level“ Markierung und schließen Sie den Deckel des Gerätes.
4. Drücken Sie die “FUNCTION”-Taste, um die Funktion „STEAM“ zu wählen.
5. Die Kontrollleuchte für “STEAM” leuchtet.
6. Drücken Sie die Taste „ Start/Reheat“, um das Programm zu starten.

6.8 Kuchen (Cake)

1. Fügen Sie die gewünschten Zutaten Ihres Kuchens ein.
2. Setzen Sie die Kochschale in das Gehäuse des Reiskochers und achten Sie darauf, dass der Topf eben steht und gut mit der Heizplatte verbunden ist.
3. Drücken Sie die “FUNCTION”-Taste, um die Funktion „Cake“ zu wählen.
4. Die Kontrollleuchte für “Cake” leuchtet.
5. Drücken Sie die Taste „ Start/Reheat“, um das Programm zu starten.
6. Sollte der Kuchen nach dem ersten Durchlauf noch nicht fertig sein, wiederholen Sie die Funktion “Cake”, bis das Ergebnis zufriedenstellend ist.

6.9 Warmhaltefunktion

Die Warmhaltefunktion wird automatisch nach dem Kochvorgang gestartet. Alternativ können Sie die Warmhaltefunktion manuell starten, indem Sie die “Keep Warm / Cancel”-Taste drücken. Um die Warmhaltefunktion auszuschalten, drücken Sie erneut die Taste oder ziehen Sie den Netzstecker aus der Steckdose.

7. Reheat-Funktion

Drücken Sie die Taste “Keep Warm / Cancel”. Auf dem Display erscheint “OH” und die Status-LED “Keep Warm / Cancel” leuchtet. Drücken Sie danach die Taste „Start / Reheat“. Auf dem Display erscheint „00:25“ und „Start / Reheat“ leuchtet auf. Anschließend startet die Aufwärm-Funktion für 25 Minuten.

8. Delay-Funktion

Drücken Sie nach der Vorbereitung die “FUNCTION/SELECT”-Taste und wählen Sie die zu verwendende Garfunktion.

Während die Kontrollleuchte der gewählten Funktion blinkt, drücken Sie die Taste „PRESET“. Die „PRESET“-LED leuchtet. Stellen Sie die Zeit mit den Tasten „HOUR“ und „MINS“ ein. Die maximale „PRESET-Zeit“ beträgt 24 Stunden.

Sobald Sie die voreingestellte Zeit eingestellt haben, lassen Sie diese 5 Sekunden lang stehen und die Voreinstellung beginnt entsprechend zu arbeiten.

Sofern die Zeit abgelaufen ist, beendet der Reiskocher die gewählte Kochfunktion.

Die maximale „DELAY-Zeit“ beträgt 24 Stunden.

Wenn es z.B. 13:00 Uhr ist und Sie um 18:00 Uhr das Kochen beenden möchten, müssen Sie die “Delay”-Zeit(Preset) auf 5:00 Stunden einstellen. Der Reiskocher beendet den Kochvorgang automatisch um 18:00 Uhr.

Nach Ablauf der Zeit geht der Reiskocher automatisch in den Warmhaltezustand über. Um das Warmhalten abzubrechen, tippen Sie auf die “Keep Warm / Cancel”-Taste oder ziehen Sie den Netzstecker aus der Steckdose.

9. Timer-Funktion

Drücken Sie nach der Vorbereitung die “FUNCTION/SELECT”-Taste und wählen Sie die zu verwendende Garfunktion.

Während die Kontrollleuchte der gewählten Funktion blinkt, drücken Sie die Taste „PRESET“, bis die „TIMER“-LED leuchtet. Stellen Sie die Zeit mit den Tasten „HOUR“ und „MINS“ ein.

Die maximale „TIMER-Zeit“ beträgt 24 Stunden.

Sobald Sie die voreingestellte Zeit eingestellt haben, lassen Sie diese 5 Sekunden lang stehen und die Voreinstellung beginnt entsprechend zu arbeiten.

Sofern die Zeit abgelaufen ist, beginnt die gewählte Kochfunktion zu kochen.

Wenn es z.B. 13:00 Uhr ist und Sie um 18:00 Uhr das Kochen starten möchten, müssen Sie die “Delay”-Zeit (Preset) auf 5:00 Stunden einstellen. Der Reiskocher startet automatisch um 18:00 Uhr.

Nach Ablauf der Zeit geht der Reiskocher automatisch in den Warmhaltezustand über. Um das Warmhalten abzubrechen, tippen Sie auf die “Keep Warm / Cancel”-Taste oder ziehen Sie den Netzstecker aus der Steckdose.

10. Reinigung und Pflege

Vor dem Reinigen ziehen Sie bitte den Netzstecker und lassen das Gerät vollständig auskühlen. Reinigen Sie Kochbehälter, Deckel, Messbecher und den Reislöffel in warmen Spülwasser. Benutzen Sie hierfür keine starken oder aggressiven Reinigungsmittel oder Scheuermittel. Nutzen Sie bitte keine Stahlwolle oder Metallgegenstände zur Reinigung, um Beschädigungen zu vermeiden. Reinigen Sie das Gerät nach jeder Benutzung.

Spülen Sie anschließend alle Teile gründlich ab und lassen Sie diese trocknen. Das Außengehäuse bitte mit einem sauberen, feuchten Tuch abwischen und anschließend gründlich abtrocknen. Achten Sie darauf, dass kein Wasser in den Schaltmechanismus oder auf die Heizplatte gelangt, da die Gefahr eines Elektroschocks besteht. **Dieses Gerät ist nicht spülmaschinengeeignet.**

Ventil reinigen

1. Öffnen Sie den Deckel des Reiskochers.
2. Entnehmen Sie den Innendeckel wie in Kapitel **„Innendeckel montieren/ demontieren"** beschrieben.
3. Legen Sie den Innendeckel nun mit dem Ventilgehäuse nach oben auf eine eben Fläche um und öffnen Sie den Deckel des Ventilgehäuses, indem Sie diesen gegen den Uhrzeigersinn drehen.

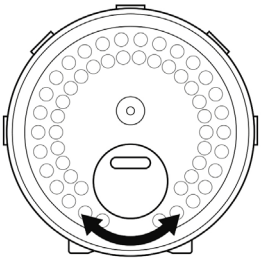

4. Waschen Sie das Ventil gründlich aus und trocknen Sie es anschließend vollständig ab.
5. Montieren Sie den Deckel des Ventilgehäuses, indem Sie diesen im Uhrzeigersinn drehen.
6. Montieren Sie den Innendeckel wieder an den Deckel des Reiskochers wie in Kapitel „**Innendeckel montieren/demontieren**“ beschrieben.

11. Fehlerursachen

Fehler	Ursache	Behebung
Licht funktioniert nicht	• Stromkabel ist nicht angeschlossen • Leistungsplatine ist beschädigt • Platine ist abgeklemmt • Hauptplatine ist beschädigt	• Stromversorgung überprüfen • Schalter, Netzstecker, Thermosicherung prüfen • Kontakieren Sie unseren Kundenservice
Heizplatte wird nicht warm	• Stromkabel ist nicht korrekt angeschlossen • Stromkabel ist defekt • Gerät ist defekt	• Stromversorgung überprüfen • Kontakieren Sie unseren Kundenservice
Status-LED ist aus und Heizplatte wird nicht warm	• Heizplatte ist defekt • Platine ist defekt	• Kontakieren Sie unseren Kundenservice

Fehler	Ursache	Behebung
Ungekochter Reis	• zu wenig oder zu viel Reis • Reis- zu Wasser-Verhältnis ist falsch • Die Kochschale ist nicht korrekt eingesetzt • Es befinden sich Objekte zwischen Heizplatte und Kochschale • Sensorschaden • Die Heizplatte ist defekt	• Passen Sie die Menge an Reis/Wasser an • Rotieren Sie die Kochschale links und rechts und versuchen Sie es erneut. Stellen Sie sicher, dass die Kochschale auf der Heizplatte aufliegt • Kontakieren Sie unseren Kundenservice
Überlaufen des Reiskochers	Zu viel Wasser	Weniger Wasser verwenden
Eine große Menge Brei läuft über	• Hauptplatine ist beschädigt • Die obere Abdeckung ist abnormal • Fremdkörper in der Dampfentlüftung • Prüfen Sie, ob das Wasser den maximalen Grenzwert überschreitet oder ob Wasser gemäß der Skala zugegeben wird • Prüfen Sie, ob der Deckel befestigt ist und die Funktion verwendet wird	• Kontaktieren Sie unseren Kundenservice • Reinigen Sie den Dampfabzug • Wasser nach Skala zugeben • Befestigen Sie den Deckel / stellen Sie sicher, dass die gewählte Funktion korrekt ist
Reis / Brei kocht nicht lange	• Die Hauptplatine ist beschädigt • Der obere Abdeckungsthermostat ist abnormal	Kontaktieren Sie unseren Kundenservice
Errorcode F1, F2	Störung der Senorschleife (Basiseinheit)	Kontaktieren Sie unseren Kundenservice
Errorcode F3, F4	Störung der Senorschleife (Deckel)	Kontaktieren Sie unseren Kundenservice

Achtung!

12. Sicherheitshinweise und Haftungsausschluss

Versuchen Sie bitte nie das Gerät zu öffnen, um eigenständig Reparaturen oder Umbauten vorzunehmen. Vermeiden Sie den Kontakt zu den Netzspannungen. Das Gerät ist nur bei gezogenem Stecker spannungsfrei. Schließen Sie bitte das Produkt auch nicht kurz. Vergessen Sie außerdem nicht, den Netzstecker bei Nichtgebrauch oder Gewitter vollständig herauszuziehen. Das Gerät ist nicht für den Betrieb im Freien zugelassen. Bitte verwenden Sie es daher ausschließlich im trockenen Bereich. Schützen Sie es vor hoher Luftfeuchtigkeit, Wasser und Schnee. Halten Sie das Gerät von hohen Außentemperaturen fern.
Setzen Sie das Gerät keinen plötzlichen Temperaturwechseln oder starken Vibrationen aus, da dies die Elektronikteile beschädigen könnte. Prüfen Sie vor der Verwendung das Gerät auf eventuelle Beschädigungen. Das Gerät sollte nicht benutzt werden, wenn es einen Stoß abbekommen hat oder in anderer Form beschädigt worden ist. Beachten Sie bitte auch die nationalen Bestimmungen und Beschränkungen. Nutzen Sie das Gerät nicht für andere Zwecke als die, die in dieser Anleitung beschrieben sind. Dieses Produkt ist kein Spielzeug. Bewahren Sie es außerhalb der Reichweite von Kindern oder geistig beeinträchtigten Personen auf. Benutzen Sie das Gerät nur mit der mitgelieferte Bodenplatte. Jede Reparatur oder Veränderung am Gerät, die nicht vom ursprünglichen Lieferanten durchgeführt wird, führt zum Erlöschen der Gewährleistungs- bzw. Garantieansprüche. Das Gerät darf nur von Personen benutzt werden, die diese Anleitung gelesen und verstanden haben. Die Gerätespezifikationen können sich ändern, ohne dass vorher gesondert darauf hingewiesen wurde.

13. Entsorgungshinweise

Elektrische und elektronische Geräte dürfen nach der europäischen WEEE Richtlinie nicht mit dem Hausmüll entsorgt werden. Deren Bestandteile müssen getrennt der Wiederverwertung oder Entsorgung zugeführt werden, weil giftige und gefährliche Bestandteile bei unsachgemäßer Entsorgung die Umwelt nachhaltig schädigen können. Sie sind als Verbraucher nach dem Elektrogesetz (ElektroG) verpflichtet, elektrische und elektronische Geräte am Ende ihrer Lebensdauer an den Hersteller, die Verkaufsstelle oder an dafür eingerichtete, öffentliche Sammelstellen kostenlos zurückgeben. Einzelheiten dazu regelt das jeweilige Landesrecht. Das Symbol auf dem Produkt, der Betriebsanleitung oder/und der Verpackung weist auf diese Bestimmungen hin. Mit dieser Art der Stofftrennung, Verwertung und Entsorgung von Altgeräten leisten Sie einen wichtigen Beitrag zum Schutz unserer Umwelt. Für Informationen zu autorisierten Sammelstellen in Ihrer Umgebung wenden Sie sich bitte an Ihre lokale Stadt- oder Gemeindeverwaltung.

WEEE Richtlinie 2012/19/EU
WEEE Register-Nr: DE 67896761

Hiermit erklärt die Firma WD Plus GmbH, dass sich das Gerät 305648 in Übereinstimmung mit den grundlegenden Anforderungen und den übrigen einschlägigen Bestimmungen befindet. Eine vollständige Konformitätserklärung erhalten Sie unter: WD Plus GmbH, Wohlenbergstraße 16, 30179 Hannover

Caution! Important safety guidelines for this appliance

- If the power cord is damaged, it should be replaced by the manufacturer, his specialist dealer, or an equally qualified person, so as to prevent any risk.
- Children should use or clean the appliance only under supervision or guidance.
- In the interest of child safety, please do not leave any packaging material (plastic bags, cardboard, polystyrene, etc.) lying around!
- Children should be supervised to ensure that they do not play with the appliance.

- This appliance is not intended to be used, cleaned or maintained by people (including children) with reduced physical, sensory or mental abilities or lack of experience and/or knowledge. Unless they are supervised by a person who is responsible for their safety or have received instructions from this person about how the appliance is to be used.
- Operate the appliance only with the voltage indicated on the appliance label.
- Disconnect the power plug from the mains socket when the appliance is not being used or for cleaning.
- Keep it on an suitable surface so that it does not tip over.

- Do not use the appliance outdoors and keep it away from sources of heat (e.g., electric stove) and direct sunlight. Please do not keep the appliance in immediate proximity to water sources (e.g., washbasin).
- The appliance is meant exclusively for personal use and for its intended purpose. This product is not intended for commercial use.
- Never allow the power cord to come into contact with hot surfaces.
- Never immerse the appliance in water or any other liquid so as to prevent the risk of electrical shock!
- Do not touch any moving parts of the appliance.

- Do not use this appliance with wet hands.
- Do not move the appliance when it is being operated.
- Stay away from escaping steam.
- Fill the rice cooker only up to the top-most mark.
- Please do not place the appliance near objects which can be damaged by the escaping steam.

Thank you for choosing an Arendo product. Please read the following user manual carefully so as to get the most from the product you have purchased. Before using the product, first check that the delivered item is complete, accurate and undamaged.

1. Scope of delivery

- Rice cooker
- Rice spoon
- Cooking vessel
- Measuring cup
- Steaming cooking attachment
- Power cord

2. Technical data

Power supply	220-240 V AC, 50-60 Hz
Power consumption	790 W
Capacity	Max. about 4 l (8 cups of rice ~ 7-8 persons)
Ambient temperature	+ 0-3°C to 35-40°C
Auto Display-OFF	60s
Features	• Keep-warm function • 8 Cooking programs • Status indicators and Display • Timer function

3. Function and product details

Arendo's rice cooker enables you to cook rice, porridge or, e.g., soup according to your liking. Thanks to the inbuilt keep-warm function, the rice stays warm and edible for a longer time.

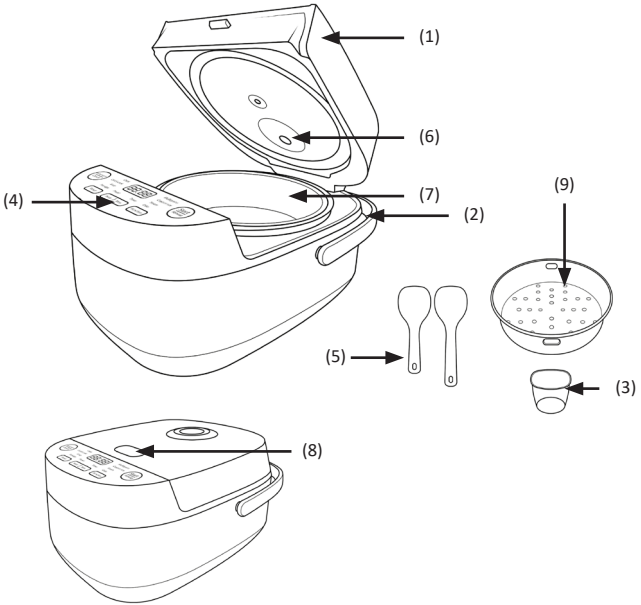

Number	Description
1	Lid
2	Carrying handle
3	Measuring cup
4	Operating elements + Display
5	Spoon

Number	Description
6	Valve
7	Cooking vessel
8	Lid opener
9	Steam cooking attachment

4. Operating controls

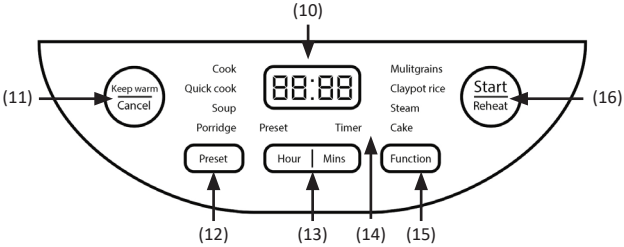

Number	Description
10	Display
11	"KEEP WARM / CANCEL" button
12	"PRESET" button
13	"HOUR" / "MINS" button
14	Program display
15	"FUNCTION" button
16	"START/REHEAT" button

5. Before initial use

Check if the product and the components are intact and if the appliance is working properly when using it for the first time. Take the appliance out of the package and remove all the packaging material. Then rinse and dry the cooking vessel, rice spoon, steam cooking attachment and the measuring cup thoroughly. Do not use aggressive cleaning agents.

Before plugging in the appliance, make sure that the mains voltage corresponds to the product specifications.
Before placing the inner vessel into the rice cooker, please check if there are any rice grains or other food residues at the bottom of the inner vessel and the heating element. If this is the case, please remove them first and then place the inner vessel. After placing the inner vessel, please turn it left and right to ensure that the inner vessel is sitting securely on the heating element.

6. Usage

6.1 Mounting / removing the inner lid
Removing

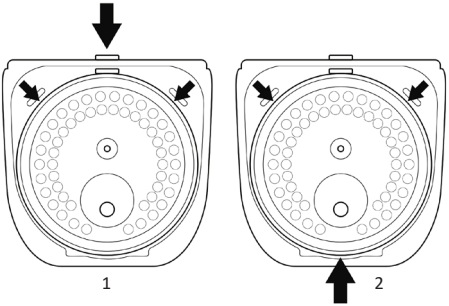

Hold the handles at the back of the inner lid at the top left and right with both hands, and pull them till the inner lid audibly comes out. Remove the inner upwards (see Fig. 1).

Mounting

Place the inner lid in the installation position (first guide it into the two retaining lugs at the bottom, then push the handles of the inner lid back until it audibly clicks into place, see Fig. 2).

6.2 Preparation

Before using the rice cooker, please refer to the appropriate preparations.

1. Use the provided measuring cup for measuring rice.
2. Wash the rice thoroughly and add it to the cooking vessel (7). Make sure that the rice is flat and evenly distributed in the vessel, and then add water. The ratio should be 1:1 (uncooked rice : water). The maximum number of cups of uncooked rice is 8 cups. Alternatively, you can refer to the inner scale of the cooking vessel (7) depending on your taste. In this case, water is filled up to the first mark for one cup of rice, and up to the second mark for two cups of rice (and so on upto a maximum of 8 cups of rice).
3. Press the lid button to open the lid.
4. Place the cooking vessel (7) in the housing of the rice cooker and make sure that the vessel is level and properly connected to the heating plate.
5. Close the lid and insert the plug into the socket.

Note: The quantity of water can be adjusted depending on personal preference and the type of rice used. Do not exceed the maximum quantity specified on the inner vessel to prevent overflow. Make sure that the outer surface of the inner rice vessel is dry, clean and that there are no foreign objects on the heating plate.

6.3 Cooking rice (Cook, Quick Cook, Multigrain)

1. Follow the steps in chapter "6.2 Preparation".
2. Press the "FUNCTION" button to select the desired function: "COOK" (Cooking rice), "Quick Cook" (Quick cooking) or "Multigrain" (Multigrain rice)

Note: The cooking time is different and may vary depending on the function, quantity and type of rice.

3. The corresponding indicator light flashes.
4. Press the "Start/Reheat" button to start the program.
5. After the cooking is completed, the rice cooker automatically switches to the keep-warm mode after 5 beeps.
6. Press the "KEEP WARM/CANCEL" button after cooking to switch off the rice cooker and then disconnect the mains plug.

Note: The cooking time for rice may vary depending on the ratio of rice and water. The cooking time for rice is about 30-120 minutes (depending on the type and variety of rice). The cooking time depends on the quantity of rice being cooked. To prevent rice clumps from affecting the taste too much, it is advisable to stir the rice within 30 minutes to loosen it. The default keep-warm time is 24 hours. To turn off the keep-warm function, you can press the "KEEP WARM / CANCEL" button.

Note: If the rice needs to be kept warm, then the power cord must be connected and the lid should be in place. The keep-warm function will be terminated if the power cord is removed.

The approximate quantities of rice and water depend on the type of rice.

Sample quantities of rice and water:
The supported quantities of 1 - 8 measuring cups of rice correspond to a portion of rice for 1-5 persons. For this purpose, please fill the provided measuring cup with rice, add it to the cooking vessel, and then fill water up to the first mark for rice. Likewise, for two full measuring cups of rice, water has to be filled upto the second mark in the cooking vessel, or upto the third mark for 3 measuring cups of rice.

6.4 Claypot rice (rice casserole)

1. Follow the steps in chapter "6.2 Preparation".
2. Press the "FUNCTION" button to select the "Claypot Rice" function.
3. The indicator for "Claypot Rice" starts glowing.

4. Press the "Start/Reheat" button to start the program.
5. After the cooking is completed, the rice cooker automatically switches to the keep-warm mode after 5 beeps.
6. Press the "KEEP WARM/CANCEL" button after cooking to switch off the rice cooker and then disconnect the mains plug.

Note: Do not exceed the maximum water level in the inner vessel as this could lead to overflowing. The default keep-warm time is 12 hours. To turn off the keep-warm function, you can press the "Keep warm / Cancel" button.

Note: If the porridge needs to be kept warm, then the power cord has to be connected and the lid should be in place. The keep-warm function will be terminated if the power cord is removed.

6.5 Cooking porridge

1. Add the desired ingredients for porridge to the cooking vessel (7). Use the "Porridge" measuring scale on the cooking vessel as a reference for the maximum quantity.
2. Place the cooking vessel in the housing of the rice cooker and make sure that the vessel is level and properly connected to the heating plate.
3. Press the "FUNCTION" button to select "Porridge".
4. The indicator for "Porridge" starts glowing.
5. Press the "Start/Reheat" button to start the program.
6. After the cooking is completed, the rice cooker automatically switches to the keep-warm mode after 5 beeps.
7. Press the "KEEP WARM/CANCEL" button after cooking to switch off the rice cooker and then disconnect the mains plug.

Note: Do not exceed the maximum water level in the inner vessel as this could lead to overflowing. The default keep-warm time is 12 hours. To turn off the keep-warm function, you can press the "Keep warm / Cancel" button.

Note: If the porridge needs to be kept warm, then the power cord has to be connected and the lid should be in place. The keep-warm function will be terminated if the power cord is removed.

6.6 Soup

1. Add the desired ingredients for your soup to the cooking vessel (7). Use the "Soup Max" measuring scale on the cooking vessel as a reference for the maximum quantity (~2.5 l).
2. Place the cooking vessel in the housing of the rice cooker and make sure that the vessel is level and properly connected to the heating plate.
3. Press the "FUNCTION" button to select "Soup".
4. The indicator for "Soup" starts glowing.
5. Press the "Start/Reheat" button to start the program.
6. After the cooking is completed, the rice cooker automatically switches to the keep-warm mode after 5 beeps.
7. Press the "KEEP WARM/CANCEL" button after cooking to switch off the rice cooker and then disconnect the mains plug.

Note: Do not exceed the maximum water level in the inner vessel as this could lead to overflowing. The default keep-warm time is 12 hours. To turn off the keep-warm function, you can press the "Keep warm / Cancel" button.

Note: If the soup needs to be kept warm, then the power cord has to be connected and the lid should be in place. The keep-warm function will be terminated if the power cord is removed.

6.7 Steaming

1. Add the desired ingredients you want to steam to the steam cooking attachment (9) and place it in the cooking vessel (7).
2. Place the cooking vessel (7) filled with water in the housing of the rice cooker and make sure that the cooking vessel is level and properly connected to the heating plate.

3. Use the "Steam Level" mark as a reference for the maximum quantity of water and close the lid of the appliance.
4. Press the "FUNCTION" button to select "STEAM".
5. The indicator for "STEAM" starts glowing.
6. Press the "Start/Reheat" button to start the program.

6.8 Cake

1. Add the desired ingredients for the cake.
2. Place the cooking vessel in the housing of the rice cooker and make sure that the vessel is level and properly connected to the heating plate.
3. Press the "FUNCTION" button to select "Cake".
4. The indicator for "Cake" starts glowing.
5. Press the "Start/Reheat" button to start the program.
6. If the cake is not ready after the first trial, repeat the "Cake" function until the result is satisfactory.

6.9 Keep-warm function

The keep-warm function is automatically started after the cooking is completed. Alternatively, you can start the keep-warm function manually by pressing the "Keep Warm / Cancel" button. To switch off the keep-warm function, press the button again or disconnect the power cord from the socket.

7. Reheat function

Press the "Keep Warm / Cancel" button. "OH" is shown on the display and the status LED for "Keep Warm / Cancel" starts glowing. Then press the "Start/ Reheat" button. "00:25" is shown on the display and "Start / Reheat" starts glowing. The keep warm function then starts for 25 minutes.

8. Delay function

After preparing, press the "FUNCTION / SELECT" button and select the cooking function you wish to use.

Once the indicator of the selected function starts flashing, press the "PRESET" button. The "PRESET" LED starts glowing. Adjust the time using the "HOUR" or "MINS" buttons. The maximum "PRESET" time is 24 hours.

Once you set the preset time, leave it for 5 seconds and the preset starts working accordingly.

Once the set time lapses, the rice cooker stops the selected cooking function.

The maximum "DELAY" time is 24 hours.

For example, if it is 1:00 p.m and you want to stop cooking at 6:00 p.m, then you need to set the "Delay" time (preset) to 5:00 hours. The rice cooker will stop automatically at 6:00 p.m.

After the configured time, the rice cooker automatically switches to the keep-warm mode. To cancel the keep-warm mode, press the "Keep Warm / Cancel" button or disconnect the power cord from the socket.

9. Timer function

After preparing, press the "FUNCTION / SELECT" button and select the cooking function you wish to use.

Once the indicator of the selected function starts flashing, press the "PRESET" button till the "TIMER" LED starts glowing. Adjust the time using the "HOUR" or "MINS" buttons.

The maximum "TIMER time" is 24 hours.

Once you set the preset time, leave it for 5 seconds and the preset starts working accordingly.

Once the set time lapses, the selected cooking function starts working.

For example, if it is 1:00 p.m and you want to start cooking at 6:00 p.m, then you need to set the "Delay" time (preset) to 5:00 hours. The rice cooker will start automatically at 6:00 p.m.

After the configured time, the rice cooker automatically switches to the keep-warm mode. To cancel the keep-warm mode, press the "Keep Warm / Cancel" button or disconnect the power cord from the socket.

10. Cleaning and Care

Before cleaning, please disconnect the power cord and allow the appliance to cool down completely. Clean the cooking vessel, lid, measuring cup and the rice spoon in warm water. Do not use any strong or aggressive cleaning agents or scouring agents. Please do not use steel wool or metal objects for cleaning to prevent damage. Clean the device after each use.

Then rinse all the parts thoroughly and allow them to dry. Wipe the outer body with a clean, damp cloth and then dry it thoroughly. Ensure that water does not get into the switching mechanism or onto the heating plate since there is a risk of electric shock. **This appliance is not suitable for cleaning in dishwashers.**

Cleaning the valve

1. Open the lid of the rice cooker.
2. Remove the inner lid as described in the chapter **"Mounting/ removing the inner lid"**.
3. Now place the inner lid on a flat surface with the valve housing facing upwards and open the cover of the valve housing by turning it counter-clockwise.
4. Then rinse the valve thoroughly and allow it to dry completely.

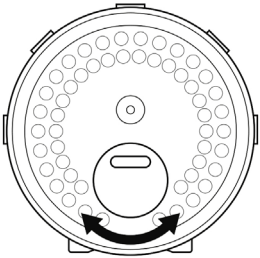

5. Replace the cover of the valve housing by turning it clockwise.
6. Replace the inner lid as described in the chapter **"Mounting/ removing the inner lid"**.

11. Causes of errors

Caution!

Error	Cause	Troubleshooting
Light is not working	• Power cable is not connected • Power PCB is damaged • PCB is disconnected • Motherboard is damaged	• Check power supply • Check switch, power plug, thermal fuse • Contact our customer service
Heating plate is not heating up	• Power cable is not properly connected • Power cable is faulty • Appliance is faulty	• Check power supply • Contact our customer service
Status LED is off and the heating plate does not heat up	• Heating plate is faulty • PCB is faulty	• Contact our customer service

Error	Cause	Troubleshooting
Uncooked rice	• too little or too much rice • Rice to water ratio is wrong • The cooking vessel is not placed properly • There are objects between heating plate and cooking vessel • Sensor damage • The heating plate is faulty	• Adjust the amount of rice / water • Rotate the cooking vessel left and right and try again. Make sure that the cooking vessel is resting on the heating plate • Contact our customer service
Spillage from rice cooker	Too much water	Use less water
A large amount of porridge overflows	• Motherboard is damaged • The top lid is abnormal • Foreign objects in the steam vent • Check if the water quantity exceeds the maximum limit value or if water is added according to the scale • Check if the lid is attached and the function is used	• Contact our customer service department • Clean the steam vent • Add water according to scale • Attach the lid / ensure that the selected func-tion is correct
Rice / porridge does not cook for long	• The motherboard is damaged • The top lid thermostat is abnormal	Contact our customer service department
Error code F1, F2	Sensor loop error (Base unit)	Contact our customer service department
Error code F3, F4	Sensor loop error (Lid)	Contact our customer service department

12. Safety instructions and disclaimer

Please do not try to open the appliance to carry out repairs or modifications by yourself. Avoid contact with the mains supply. The appliance does not carry current only when disconnected. Please do not short-circuit the product. Do not forget to disconnect the power cord when the appliance is not being used or during thunderstorms. The appliance is not approved for outdoor use. Therefore, please use it only in dry surroundings. Protect it from high humidity, water and snow. Do not expose the appliance to high outside temperatures.
Do not expose the appliance to sudden changes in temperature or strong vibrations, as this could damage the electronic components. Check the appliance for any damages before using it. The appliance should not be used if it has been subject to impact or has been damaged in some other way. Please follow the local regulations and restrictions. Do not use the appliance for purposes other than those described in this user manual. This product is not a toy. Keep it out of the reach of children or mentally disabled persons. Use the appliance only with the supplied base plate. Any repairs or modifications to the appliance not carried out by the original supplier will void any warranty and guarantee claims. The appliance should only be used by those who have read and understood this user manual. The specifications of the appliance may be changed without any special prior notification.

13. Disposal instructions

In line with the European WEEE directive, electrical and electronic appliances should not be disposed of along with domestic waste. Their components have to be separately sent for recycling or disposal, because improper disposal of toxic and dangerous components may permanently damage the environment. According to the Electronic Equipment Act (ElektroG), you are obliged (as a consumer) to return (free of charge) all electrical and electronic appliances to the manufacturer, the point of sale or public collection points at the end of their service life. The relevant local laws regulate the details in this regard. The symbol displayed on the product, in the user manual or/and on the packaging refers to these regulations. With this manner of sorting, recycling and disposal of used appliances, you make an important contribution towards protecting our environment.

WEEE directive 2012/19/EU
WEEE Register no.: DE 67896761

The company WD Plus GmbH hereby certifies that the appliance 305648 complies with the fundamental requirements and all other relevant stipulations. A complete conformity statement can be obtained from: WD Plus GmbH, Wohlenbergstraße 16, 30179 Hannover

Attention ! Consignes de sécurité importantes pour cet appareil

- Lorsque le câble d'alimentation est endommagé, il doit être remplacé par le fabricant, un représentant ou une personne présentant une qualification analogue, afin d'éviter tout risque.
- Les enfants ne doivent utiliser ou nettoyer l'appareil que s'ils sont surveillés ou ont reçu une instruction sur son mode d’emploi.
- Pour des raisons de sécurité, ne pas laisser des parties d'emballages (sacs en plastique, carton, polystyrène, etc.) à la portée des enfants !

- Les enfants doivent être surveillés pour s'assurer qu'ils ne jouent pas avec l'appareil.
- Cet appareil n'a pas été conçu pour être utilisé, nettoyé ou maintenu par des personnes (y compris les enfants) ayant des capacités physiques, sensorielles ou mentales limitées ou ne disposant pas d'expérience et / ou de savoir-faire. Sauf si elles sont surveillées par une personne responsable de leur sécurité ou ont reçu de cette dernière des instructions d'utilisation de l'appareil.
- Utilisez l'appareil avec la tension indiquée sur la plaque signalétique.

- Débranchez la prise secteur si vous n'utilisez pas l'appareil ou pour le nettoyage.
- Choisissez une surface adéquate afin que l'appareil ne puisse pas basculer.
- Ne l'utilisez pas en extérieur et maintenez-le éloigné de sources de chaleur (p. ex. cuisinière électrique) et du rayonnement solaire direct. Ne placez pas l'appareil à proximité de sources d'eau (telles que des éviers).
- Utilisez l'appareil uniquement à des fins privées et prévues. Cet appareil n'est pas destiné à un usage commercial.
- Ne laissez pas le câble secteur entrer en contact avec des surfaces chaudes.

- N'immergez jamais l'appareil dans de l'eau ou tout autre liquide, pour vous protéger contre les électrocutions !
- Ne toucher à aucune pièce mobile de l'appareil.
- N'utilisez pas cet appareil avec des mains humides.
- Ne bougez pas l'appareil pendant qu'il fonctionne.
- Maintenez votre corps éloigné de la vapeur qui s'échappe.
- Ne remplissez le cuiseur à riz que jusqu'à la marque supérieure.
- Ne pas placer l'appareil à proximité d'objets qui pourraient être endommagés par la vapeur qui s'échappe.

Nous vous remercions d'avoir choisi un produit d'Arendo. Pour que vous puissiez profiter longtemps de votre appareil acquis, veuillez lire attentivement le mode d'emploi suivant. Avant la mise en service du produit livré, vérifiez s'il est complet, sans défauts et intact.

1. Contenu de la livraison

- Cuiseur de riz
- Cuillère à riz
- Cuve de cuisson
- Gobelet gradué
- Panier vapeur
- Câble secteur

2. Caractéristiques techniques

Alimentation électrique	220-240 V CA, 50-60 Hz
Puissance absorbée	790 W
Capacité	max. env. 4 l (8 tasses de riz ~ 7-8 personnes)
Température ambiante	+ 0-3 °C jusqu'à 35-40 °C
Auto Display-OFF	60s
Caractéristiques	• Fonction de maintien de la chaleur • 8 programmes de cuisson • Voyants lumineux d'état et écran • Fonction Minuterie

3. Fonction et détails du produit

Le cuiseur à riz d'Arendo vous offre l'opportunité de cuisiner du riz, du porridge ou, p. ex., de la soupe à votre goût. Grâce à la fonction de maintien de chaleur intégrée, le riz reste chaud et comestible plus longtemps.

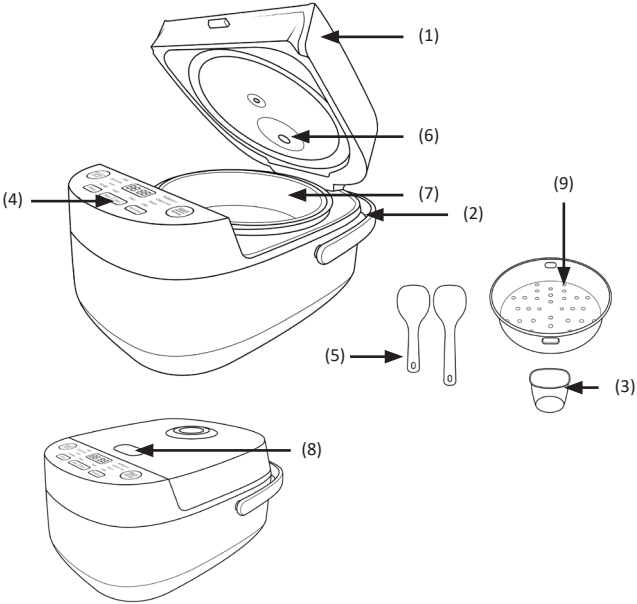

Numéro	Description
1	Couvercle
2	Poignée de transport
3	Gobelet gradué
4	Éléments de commande + écran d’affichage
5	Cuiller

Numéro	Description
6	Valve
7	Panier de cuisson
8	Ouvre-couvercle
9	Panier vapeur

4. Éléments de commande

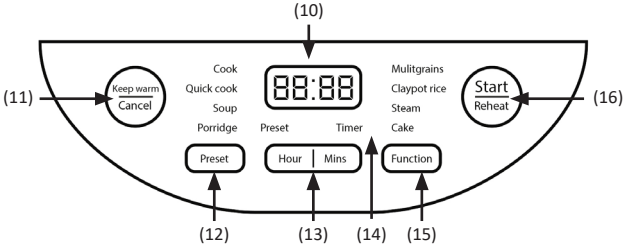

Numéro	Description
10	Écran d’affichage
11	Touche « KEEP WARM / CANCEL »
12	Touche « PRESET »
13	Touches « HOUR » / « MINS »
14	Affichage de programmes
15	Touche « FUNCTION »
16	Touche « START/REHEAT »

5. Avant la première utilisation

Lors de la première mise en service de l'appareil, assurez-vous une fois de plus de l'intégrité du produit ou des composants et de leur bon fonctionnement. Sortez l'appareil de l'emballage et retirez tout matériau d'emballage. La cuve de cuisson, la cuillère à riz, le panier vapeur et le gobelet gradué doivent ensuite être soigneusement lavés et séchés. N'utilisez pas de détergents agressifs.

Avant de connecter l'appareil au secteur, assurez-vous que la tension réseau correspond aux spécifications du produit.
Avant de placer le récipient intérieur dans le cuiseur de riz, vérifiez si des grains de riz ou d'autres restes alimentaires se trouvent sur le fond du récipient intérieur et sur l'élément chauffant. Si cela devait être le cas, retirez-les d'abord et placez ensuite le récipient intérieur. Après avoir placé le récipient intérieur, tournez-le vers la gauche et la droite afin de vous assurer que le récipient repose fermement sur l'élément chauffant.

6. Mode d'emploi

6.1 Monter/démonter le couvercle intérieur

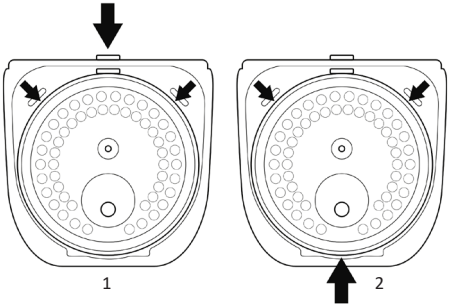

Démonter

Saisissez des deux mains derrière les poignées situées à gauche et à droite en haut du couvercle intérieur, et tirez jusqu'à ce que le couvercle intérieur se détache de manière audible. Retirer le couvercle intérieur vers le haut (voir figure 1).

Monter

Placez le couvercle intérieur dans la position de montage (l'insérer d'abord en bas dans les deux saillies de retenue, puis pousser le couvercle intérieur au moyen des poignées vers l'arrière. jusqu'à ce qu'il s'enclenche de manière audible, voir figure 2).

6.2 Préparation

Veuillez observer les préparations correspondantes avant l'utilisation du cuiseur à riz.

1. Utilisez le gobelet gradué livré pour mesurer le riz.
2. Lavez soigneusement le riz et mettez-le dans le panier de cuisson (7). Veillez à ce que le riz soit distribué de façon plate et uniforme dans le panier puis ajoutez l'eau. Le rapport doit être 1:1 (riz cru : eau). Le nombre maximal de tasses de riz cru est de 8 tasses. Selon vos goûts, vous pouvez utiliser la graduation interne du panier de cuisson (7). Dans ce cas, pour un gobelet de riz, l'eau est remplie jusqu'au trait de graduation 1, et pour deux gobelets de riz jusqu'au deuxième trait de graduation (et ainsi de suite, jusqu'au maximum de 8 gobelets de riz).
3. Appuyez sur la touche du couvercle pour ouvrir le couvercle.
4. Placez le panier de cuisson (7) dans le boîtier du cuiseur à riz et veillez à ce que le récipient soit horizontal et bien connecté à la plaque de cuisson.
5. Fermez le couvercle et branchez la fiche dans la prise.

Remarque : La quantité d'eau peut être adaptée selon les préférences personnelles et la variété de riz utilisée. Ne dépassez pas la quantité maximale indiquée dans le récipient intérieur, pour éviter un débordement. Veillez à ce que la surface extérieure du récipient à riz intérieur soit sèche et propre et que la plaque chauffante est libre de corps étrangers.

6.3 Cuire du riz (Cook, Quick Cook, Multigrain)

1. Suive les étapes du chapitre « 6.2 Préparation ».
2. Appuyez sur la touche « FUNCTION » pour sélectionner la fonction souhaitée. « COOK » (cuire du riz), « Quick Cook » (cuisson rapide) ou « Multigrain » (riz multi-grains)

Remarque : Le temps de cuisson diffère selon la fonction, la quantité et le type et la variété de riz et peut varier.

3. Le voyant correspondant s’allume.

4. Appuyez sur la touche « Start/Reheat » pour démarrer le programme.

5. Après la finalisation de la cuisson, le cuiseur à riz passe, après l'émission de 5 bips sonores, automatiquement en mode de maintien de la chaleur.

6. Après la cuisson, appuyez sur la touche « KEEP WARM/CANCEL » pour mettre le cuiseur de riz hors tension et débranchez ensuite la fiche secteur.

Remarque : Le temps de cuisson pour le riz peut varier selon le rapport de riz et eau. La durée de cuisson pour le riz est d’env. 30 à 120 minutes (selon le type et la variété de riz). Le temps de cuisson dépend aussi de la quantité du riz cuit. Pour éviter que des grumeaux de riz n’affectent trop le goût, il est recommandé de remuer le riz dans les 30 minutes, pour le décoller. La durée de maintien de chaleur standard est de 24 heures. Pour désactiver la fonction de maintien de chaleur, vous pouvez appuyer sur la touche « KEEP WARM/CANCEL ».

Remarque : Si le riz doit être maintenu au chaud, la fiche secteur doit rester branchée et le couvercle fermé. Débrancher le câble secteur arrête automatiquement la fonction de maintien de la chaleur.

La répartition approximative du riz et de l'eau dépend de la sorte de riz.

Exemples de dosages de riz et d'eau :
Les quantités de remplissage supportées de 1 - 8 gobelet gradué de riz correspondent à une portion de riz pour 1 à 5 personnes. Pour cela, veuillez remplir le gobelet gradué joint à la livraison de riz, verser le riz dans la cuve de cuisson et ensuite remplir cette dernière d’eau jusqu’au trait de graduation 1 pour le riz. Il en va de même pour deux gobelets gradués pleins de riz, où la cuve de cuisson doit être remplie d'eau jusqu'au trait de graduation 2 pour le riz, ou pour 3 gobelets gradués pleins de riz et où l’eau doit ensuite être remplie jusqu’au trait de graduation 3 pour le riz.

6.4 Claypot rice (gratin de riz)

1. Suive les étapes du chapitre « 6.2 Préparation ».

2. Appuyez sur la touche « FUNCTION » pour sélectionner la fonction « Claypot Rice ».

3. Le voyant pour « Claypot Rice » s’allume.

4. Appuyez sur la touche « Start/Reheat » pour démarrer le programme.
5. Après la finalisation de la cuisson, le cuiseur à riz passe, après l'émission de 5 bips sonores, automatiquement en mode de maintien de la chaleur.
6. Après la cuisson, appuyez sur la touche « KEEP WARM/CANCEL » pour mettre le cuiseur de riz hors tension et débranchez ensuite la fiche secteur.

Remarque : Ne dépassez pas le niveau d'eau maximal indiqué dans le récipient intérieur, cela pourrait entraîner un débordement. La durée de maintien de chaleur standard est de 12 heures. Pour désactiver la fonction de maintien de chaleur, vous pouvez appuyer sur la touche « Maintenir chaleur/Interrompre ».

Remarque : Si le porridge doit être maintenu au chaud, la fiche secteur doit rester branchée et le couvercle fermé. Débrancher le câble secteur arrête automatiquement la fonction de maintien de la chaleur.

6.5 Cuire du porridge (bouillie)

1. Placez les ingrédients souhaités pour votre porridge dans le panier de cuisson (7). Utilisez, pour la quantité maximale, l'échelle « Porridge » du panier de cuisson.
2. Placez le panier de cuisson dans le boîtier du cuiseur à riz et veillez à ce que le récipient soit horizontal et bien connecté à la plaque de cuisson.
3. Appuyez sur la touche « FUNCTION » pour sélectionner la fonction « Porridge ».
4. Le voyant pour « Porridge » s'allume.
5. Appuyez sur la touche « Start/Reheat » pour démarrer le programme.
6. Après la finalisation de la cuisson, le cuiseur à riz passe, après l'émission de 5 bips sonores, automatiquement en mode de maintien de la chaleur.
7. Après la cuisson, appuyez sur la touche « KEEP WARM/CANCEL » pour mettre le cuiseur de riz hors tension et débranchez ensuite la fiche secteur.

Remarque : Ne dépassez pas le niveau d'eau maximal indiqué dans le récipient intérieur, cela pourrait entraîner un débordement. La durée de maintien de chaleur standard est de 12 heures. Pour désactiver la fonction de maintien de chaleur, vous pouvez appuyer sur la touche « Maintenir chaleur/Interrompre ».

Remarque : Si le porridge doit être maintenu au chaud, la fiche secteur doit rester branchée et le couvercle fermé. Débrancher le câble secteur arrête automatiquement la fonction de maintien de la chaleur.

6.6 Soupe

1. Placez les ingrédients souhaités pour votre soupe dans le panier de cuisson (7). Utilisez, pour la quantité maximale, l'échelle « Soup Max » du panier de cuisson (~2,5 l).
2. Placez le panier de cuisson dans le boîtier du cuiseur à riz et veillez à ce que le récipient soit horizontal et bien connecté à la plaque de cuisson.
3. Appuyez sur la touche « FUNCTION » pour sélectionner la fonction « Soup ».
4. Le voyant pour « Soup » s'allume.
5. Appuyez sur la touche « Start/Reheat » pour démarrer le programme.
6. Après la finalisation de la cuisson, le cuiseur à riz passe, après l'émission de 5 bips sonores, automatiquement en mode de maintien de la chaleur.
7. Après la cuisson, appuyez sur la touche « KEEP WARM/CANCEL » pour mettre le cuiseur de riz hors tension et débranchez ensuite la fiche secteur.

Remarque : Ne dépassez pas le niveau d'eau maximal indiqué dans le récipient intérieur, cela pourrait entraîner un débordement. La durée de maintien de chaleur standard est de 12 heures. Pour désactiver la fonction de maintien de chaleur, vous pouvez appuyer sur la touche « Maintenir chaleur/Interrompre ».

Remarque : Si la soupe doit être maintenue chaude, la fiche de réseau doit rester branchée et le couvercle posé. Débrancher le câble secteur arrête automatiquement la fonction de maintien de la chaleur.

6.7 Cuire à la vapeur

1. Placez les ingrédients souhaités, que vous voulez cuire la vapeur, dans l'insert pour cuisson vapeur (9) et placez celui-ci dans le panier de cuisson (7).
2. Placez le panier de cuisson (7) rempli d'eau dans le boîtier du cuiseur à riz et veillez à ce que le panier de cuisson soit horizontal et bien connecté à la plaque de cuisson.

3. Utilisez, pour la quantité d'eau maximale, le marquage « Steam Level » et fermez le couvercle de l'appareil.
4. Appuyez sur la touche « FUNCTION » pour sélectionner la fonction « STEAM ».
5. Le voyant pour « STEAM » s'allume.
6. Appuyez sur la touche « Start/Reheat » pour démarrer le programme.

6.8 Gâteau (Cake)

1. Mélangez les ingrédients de votre gâteau souhaité.
2. Placez le panier de cuisson dans le boîtier du cuiseur à riz et veillez à ce que le récipient soit horizontal et bien connecté à la plaque de cuisson.
3. Appuyez sur la touche « FUNCTION » pour sélectionner la fonction « Cake ».
4. Le voyant pour « Cake » s'allume.
5. Appuyez sur la touche « Start/Reheat » pour démarrer le programme.
6. Si le gâteau n'est pas prêt après le premier cycle, répétez la fonction « Cake » jusqu'à ce que vous soyez satisfait du résultat.

6.9 Fonction de maintien de la chaleur

La fonction de maintien de la chaleur est démarrée automatiquement après le processus de cuisson. Alternativement, vous pouvez démarrer la fonction de maintien de chaleur manuellement en appuyant sur la touche « Keep Warm / Cancel ». Pour éteindre la fonction de maintien de la chaleur, appuyez une nouvelle fois sur la touche ou débranchez la fiche secteur de la prise de courant.

7. Fonction « Reheat »

Appuyez sur la touche « Keep Warm / Cancel ». « OH » apparait sur l'écran et la LED d'état « Keep Warm / Cancel » s'allume. Appuyez ensuite sur la touche « Start / Reheat ». « 00:25 » apparait sur l'écran et « Start / Reheat » s'allume. La fonction de chauffage démarre ensuite pour 25 minutes.

8. Fonction de délai

Après les préparations, appuyez sur la touche « FUNCTION/SELECT » pour sélectionner la fonction de cuisson souhaitée.

Pendant que le voyant de la fonction sélectionnée clignote, appuyez sur la touche « PRESET ». La LED « PRESET » s'allume. Réglez l'heure au moyen des touches « HOUR » ou « MINS ». Le temps de « PRESET » maximal est de 24 heures.

Une fois que vous avez réglè la durée prédéfinie, laissez celle-ci sans action pendant 5 secondes, et le préréglage comment à fonctionner de façon conforme.

Si le temps s'est écoulé, le cuiseur de riz met fin à la fonction de cuisson sélectionnée.

Le temps de « DELAY » maximal est de 24 heures.

Si, par exemple, il est 13h00 et que vous souhaitez que la cuisson termine à 18h00, vous devez régler le temps de « Delay » (Preset) sur 5 heures. Le cuiseur à riz termine automatiquement la cuisson à 18h00.

Après l'écoulement du temps, le cuiseur à riz passe automatiquement en mode de maintien de la chaleur. Pour interrompre la fonction de maintien de la chaleur, appuyez sur la touche « Keep Warm / Cancel » ou débranchez la fiche secteur de la prise de courant.

9. Fonction Minuterie

Après les préparations, appuyez sur la touche « FUNCTION/SELECT » pour sélectionner la fonction de cuisson souhaitée.

Pendant que le voyant de la fonction sélectionnée clignote, appuyez sur la touche « PRESET » jusqu'à ce que la LED de « TIMER » s'allume. Réglez l'heure au moyen des touches « HOUR » ou « MINS ».

Le temps de « TIMER » maximal est de 24 heures.

Une fois que vous avez réglè la durée prédéfinie, laissez celle-ci sans action pendant 5 secondes, et le préréglage comment à fonctionner de façon conforme.

Si le temps s'est écoulé, la fonction de cuisson sélectionnée commence la cuisson.

Si, par exemple, il est 13h00 et que vous souhaitez que la cuisson lancer à 18h00, vous devez régler le temps de « Delay » (Preset) sur 5 heures. Le cuiseur à riz démarre automatiquement à 18h00. Après l'écoulement du temps, le cuiseur à riz passe automatiquement en mode de maintien de la chaleur. Pour interrompre la fonction de maintien de la chaleur, appuyez sur la touche « Keep Warm / Cancel » ou débranchez la fiche secteur de la prise de courant.

10. Nettoyage et entretien

Avant de procéder au nettoyage, débranchez la fiche secteur et laissez l'appareil se refroidir complètement. Nettoyez la cuve de cuisson, le couvercle, le gobelet gradué et la cuillère à riz dans de l'eau de vaisselle chaude. N'utilisez pas de détergents forts ou agressifs, ni d'agents abrasifs. Veuillez ne pas utiliser de paille de fer ou d'objets métalliques pour le nettoyage, afin d'éviter des endommagements. Nettoyez l'appareil après chaque utilisation. Rincez ensuite toutes les pièces soigneusement et laissez-les sécher suffisamment. Veuillez nettoyer le boîtier extérieur avec un chiffon propre et humide, puis séchez-le soigneusement. Veillez à éviter la pénétration d'eau dans le mécanisme de commutation ou sur la plaque chauffante, car il existe autrement un risque d'électrocution. **Cet appareil ne va pas au lave-vaisselle.**

Nettoyer la valve

1. Ouvrez le couvercle de du cuiseur de riz.
2. Retirez le couvercle intérieur comme décrit au chapitre **« Monter/démonter le couvercle intérieur »**.
3. Placez le couvercle intérieur avec le boîtier de valve vers le haut sur une surface plane et ouvrez le couvercle du boîtier de valve, en le tournant dans le sens anti-horaire.
4. Lavez soigneusement la valve et séchez-la ensuite complètement.

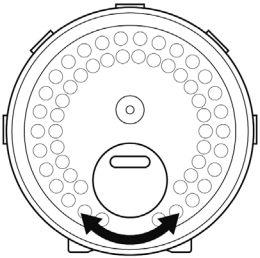

5. Montez Le couvercle du boîtier de valve en le tournant dans le sens horaire.
6. Remontez le couvercle intérieur comme décrit au chapitre **« Monter/démonter le couvercle intérieur «**.

11. Causes d'erreurs

Erreur	Cause	Solution
La lumière ne fonctionne pas	• Le câble électrique n'est pas branché • La carte de puissance est endommagée • La carte de circuit est déconnectée • La carte principale est endommagée	• Vérifier l'alimentation électrique • Contrôler l'interrupteur, la fiche secteur, le fusible thermique • Veuillez contacter notre service après-vente
La plaque chauffante ne chauffe pas	• Le câble électrique n'est pas branché correctement • Le câble électrique est défectueux • L'appareil est défectueux	• Vérifier l'alimentation électrique • Veuillez contacter notre service après-vente
La LED d'état est éteinte et la plaque chauffante ne chauffe pas	• La plaque chauffante est défectueuse • La carte de circuit est défectueuse	• Veuillez contacter notre service après-vente
Riz non cuit	• trop peu ou trop de riz • Le rapport riz-eau est incorrect • Le panier de cuisson n'est pas inséré correctement • Des objets se trouvent entre la plaque chauffante et le panier de cuisson • Capteur(s) endommagé(s) • La plaque chauffante est défectueuse	• Adaptez la quantité en riz/en eau • Faites tourner le panier de cuisson vers la gauche et vers le droite et réessayez. Assurez-vous que le panier de cuisson repose bien sur la plaque chauffante. • Veuillez contacter notre service après-vente

Erreur	Cause	Solution
Débordement du cuiseur à riz	Trop d'eau	Utiliser moins d'eau
Une grande quantité de bouillie déborde	• La carte principale est endommagée • Le couvercle supérieur est anormal • Des corps étrangers dans le tambour de refroidissement • Contrôlez si l'eau dépasse le niveau limite maximal ou si l'eau a été ajoutée conformément à la graduation • Contrôlez si le couvercle est fixé et si la fonction va être utilisée.	• Veuillez contacter notre service après-vente • Nettoyez le dispositif d'évacuation de vapeur • Ajouter de l'eau conformément à la graduation • Fixez le couvercle / assurez-vous que la fonction sélectionnée est la bonne
Le temps de cuisson du riz/de la bouillie n'est pas long	• La carte principale est endommagée • Le thermostat du couvercle supérieur est anormal	Veuillez contacter notre service après-vente
Code d'erreur F1, F2	Dysfonctionnement de la boucle de captage (unité de base)	Veuillez contacter notre service après-vente
Code d'erreur F3, F4	Dysfonctionnement de la boucle de captage (couvercle)	Veuillez contacter notre service après-vente

Attention !

12. Consignes de sécurité et clause de non responsabilité

N'essayez jamais d'ouvrir l'appareil pour réaliser vous-même des réparations ou des transformations. Évitez le contact avec les tensions du secteur. L'appareil n'est

hors tension que lorsque la prise est débranchée. Ne court-circuitez pas non plus le produit. N'oubliez pas en outre de débrancher l'appareil de la prise en cas de non-utilisation ou d'orage. L'utilisation de l'appareil en plein air est interdite. Veuillez donc l'utiliser uniquement dans des zones sèches. Protégez-le d'une humidité élevée, de l'eau et de la neige. Maintenez l'appareil à l'écart des températures extérieures élevées.
N'exposez pas l'appareil à des changements de température brusques ou de fortes vibrations, qui pourraient endommager les pièces électroniques. Vérifiez l'appareil avant l'utilisation, pour détecter des dommages éventuels. L'appareil ne doit pas être utilisé s'il a reçu un coup ou a été autrement endommagé. Veuillez aussi respecter les dispositions et restrictions nationales. N'utilisez pas le produit à d'autres fins que celles décrites dans ce mode d'emploi. Ce produit n'est pas un jouet. Maintenez-le hors de la portée des enfants ou des personnes handicapées sur le plan mental. Utilisez uniquement l'appareil avec la plaque de base fournie. Toute réparation ou modification qui n'est pas effectuée par le fournisseur initial entraîne l'annulation de la garantie. L'appareil ne doit être utilisé que par des personnes ayant lu et compris ce manuel. Les spécifications de l'appareil peuvent être modifiées sans indication préalable.

13. Informations sur la mise au rebut de vos appareils

Sur cette page, vous trouverez des informations sur la mise au rebut des DEEE par "WD-Plus GmbH". Depuis novembre 2006, lorsque vous achetez un nouvel appareil électrique ou électronique, en payant une „éco-participation", vous participez au financement de la collecte et du recyclage d'un ancien équipement équivalent. L'éco-participation DEEE correspond à la contribution financière du consommateur à la collecte, à la réutilisation, au recyclage d'un produit usagé équivalent. Son montant varie selon le produit et le type de traitement qu'il nécessite.
Le symbole de la poubelle barrée, apposé sur nos produits ou son emballage, indique que ce produit ne doit pas être traité avec les déchets ménagers. Il doit être remis à un point de collecte approprié pour le recyclage des équipements électriques et électroniques :

• dans les points de distribution en cas d'achat d'un équipement équivalent,
• dans les points de collecte mis à votre disposition localement (déchetterie, collecte sélective, etc.).

"WD-Plus GmbH", via son mandataire Recy'stem Pro, est adhérent de l'Eco Ecosystem qui garantit la collecte, le recyclage et la dépollution de nos appareils électriques usagés, dans le respect des plus hautes exigences environnementales et sociales. Ecosystem Eco Organisme agréé par les Pouvoirs publics pour la filière DEEE*. "WD-Plus GmbH" est enregistrée dans le Registre National des Producteurs SYDEREP, tenu par l'ADEME, sous le numéro : "FR031263". For information on authorised collection points in your area, please contact your local city or municipal administration. Pour plus d'informations sur le recyclage de nos produits et pour découvrir le point de collecte le plus proche de chez vous veuillez visiter la page :

ecosystem
recycler c'est protéger
Pour recycler
un équipement électrique
0 809 540 590 Service gratuit + prix appel
www.ecosystem.eco

FR
Cet appareil, ses accessoires, piles et cordons se recyclent
À DÉPOSER EN MAGASIN
OU
À DÉPOSER EN DÉCHÈTERIE

Points de collecte sur www.quefairedemesdechets.fr
Privilégiez la réparation ou le don de votre appareil !

Directive DEEE 2012/19/UE
Numéro de registre DEEE : DE 67896761

La société WD Plus GmbH déclare par la présente que l'appareil 305648 est conforme aux exigences fondamentales et aux autres dispositions pertinentes de la directive. Pour obtenir une déclaration de conformité complète, adressez-vous à : WD Plus GmbH, Wohlenbergstraße 16, 30179 Hanovre

Attenzione! Importanti istruzioni sulla sicurezza di questo apparecchio

- Se il cavo di alimentazione è danneggiato deve essere sostituito dal produttore, dal suo rivenditore o da una persona con qualifica simile al fine di evitare pericoli.
- I bambini possono utilizzare o pulire l'apparecchio solo se sorvegliati o istruiti.
- Ai fini della sicurezza, non lasciare componenti dell'imballaggio (buste di plastica, cartone, polistirolo ecc.) alla portata dei bambini!
- I bambini devono essere sorvegliati per assicurarsi che non giochino con l'apparecchio.

- Questo apparecchio non è inteso per l'uso, la pulizia o la manutenzione da parte di persone (inclusi i bambini) con capacità fisiche, sensoriali o mentali ridotte o con scarsa esperienza e/o conoscenza del prodotto. a meno che non sia utilizzato sotto la supervisione da parte di persone responsabili per la loro sicurezza o abbiano ricevuto dalle stesse le istruzioni necessarie per l'uso dell'apparecchio.
- Fare funzionare l'apparecchio conformemente alla tensione riportata sull'etichetta.
- Staccare la spina dalla presa di corrente in caso di inutilizzo o per la pulizia.

- Scegliere una superficie adatta in modo che l’apparecchio non possa ribaltarsi.
- Non utilizzare all'aperto e tenere lontano da fonti di calore (ad es. stufa elettrica) e dalla luce solare diretta. Non posizionare l'apparecchio nelle immediate vicinanze di fonti d'acqua (ad es. lavandino).
- Usare l'apparecchio esclusivamente per l’uso privato e per lo scopo previsto. Questo prodotto non è destinato all'uso commerciale.
- Evitare che il cavo di rete venga a contatto con superfici bollenti.
- Non immergere l'apparecchio in acqua o altri liquidi per proteggersi contro la scossa elettrica!

- Non toccare elementi in movimento dell'apparecchio.
- Non utilizzare l'apparecchio con le mani bagnate.
- Non muovere l’apparecchio mentre è in funzione.
- Tenere lontano il corpo dal vapore in uscita.
- Riempire il cuociriso solo fino alla marcatura massima.
- Non collocare l'apparecchio in prossimità di oggetti che potrebbero riportare danni a causa del vapore in uscita.

Grazie per aver scelto un prodotto di Arendo. Per utilizzare con soddisfazione l'apparecchio acquistato, si prega di leggere attentamente le seguenti istruzioni per l'uso. Prima della messa in funzione della merce consegnata, verificare che sia integra, esente da difetti e non danneggiata.

1. Contenuto della confezione

- Cuociriso
- Cucchiaio per riso
- Ciotola di cottura
- Misurino dosatore
- Vaporiera
- Cavo di rete

2. Dati tecnici

Alimentazione di tensione	220-240 V AC, 50-60 Hz
Potenza assorbita	790 W
Capacità	max. circa 4 l (8 tazze di riso ~ 7-8 porzioni)
Temperatura ambiente	Da + 0-3°C a 35-40°C
Auto Display-OFF	60s
Caratteristiche	• Funzione di mantenimento del calore • 8 Programmi di cottura • Spie di controllo dello stato e display • Funzione Timer

3. Funzionamento e dettagli del prodotto

Il cuociriso di Arendo offre la possibilità di cuocere il riso, il porridge o la zuppa secondo i vostri desideri. Grazie alla funzione di mantenimento in caldo incorporata, il riso può essere consumato caldo più a lungo.

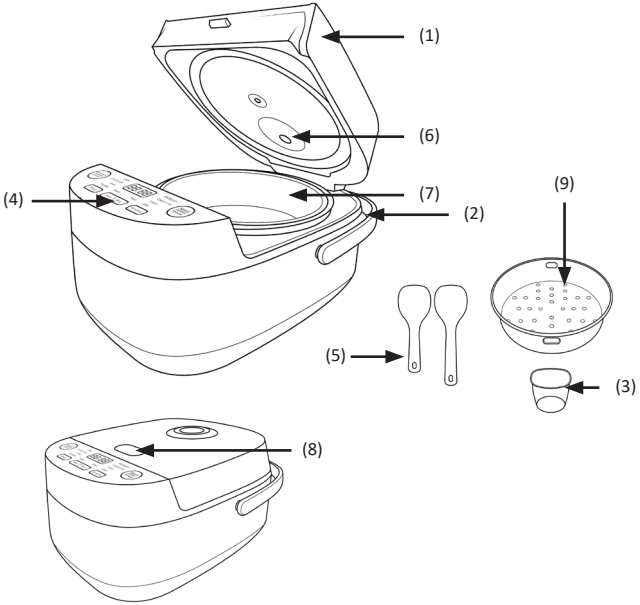

Numero	Descrizione
1	Coperchio
2	Impugnatura per il trasporto
3	Misurino dosatore
4	Elementi di comando + display
5	Cucchiaio

Numero	Descrizione
6	Valvola
7	Ciotola di cottura
8	Apri-coperchio
9	Vaporiera

4. Elementi di comando

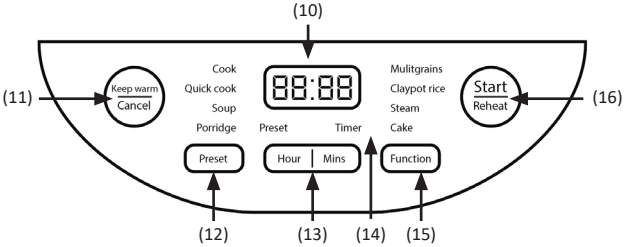

Numero	Descrizione
10	Display
11	Tasto “KEEP WARM / CANCEL”
12	Tasto "PRESET”
13	Tasti “HOUR” / “MINS”
14	Visualizzazione programma
15	Tasto “FUNCTION”
16	Tasto “START/REHEAT”

5. Prima del primo utilizzo

Controllare alla prima messa in funzione dell'apparecchio l'integrità del prodotto stesso e dei componenti nonché il funzionamento. Rimuovere il prodotto dall'imballaggio e togliere qualsiasi materiale d'imballaggio. Sciacquare con cura e asciugare la ciotola di cottura, la vaporiera e il misurino dosatore. Non utilizzare detergenti aggressivi.

Prima di collegare il dispositivo, assicurarsi che la tensione di rete corrisponda alle specifiche del prodotto.
Prima di inserire la ciotola interna nel cuociriso, controllare se sul fondo della ciotola e sull'elemento riscaldante sono presenti chicchi di riso o altri residui di cibo. Se così fosse, prima rimuovere i residui di cibo e poi posizionare la ciotola interna. Dopo aver inserito la ciotola interna, ruotarla a sinistra e a destra per assicurarsi che sia saldamente posizionata sull'elemento riscaldante.

6. Utilizzo

6.1 Montaggio/Rimozione del coperchio interno
Rimozione

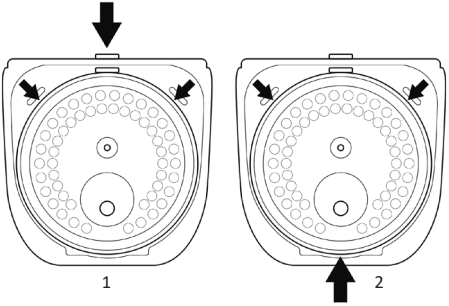

Con entrambe le mani afferrare dietro le maniglie situate in alto a sinistra e a destra del coperchio interno e tirare finché non si sente il coperchio interno sganciarsi. Tirare il coperchio interna verso l'alto (vedi figura 1).

Montaggio

Inserire il coperchio interno nella posizione di installazione (prima inserirlo nelle due alette di fissaggio in basso, poi spingere all'indietro sulle maniglie del coperchio interno finché non scatta udibilmente in posizione, vedi figura 2).

6.2 Preparazione

Prima di utilizzare il cuociriso, seguire le istruzioni per la preparazione.

1. Utilizzare il misurino dosatore in dotazione per dosare il riso.
2. Lavare il riso accuratamente e versarlo all'interno della ciotola di cottura (7) Assicurarsi che il riso sia distribuito uniformemente nella ciotola, quindi aggiungere l'acqua. Il rapporto dovrà essere 1:1 (riso : acqua). La capacità massima di riso è di 8 tazze. In alternativa, a seconda delle preferenze, è possibile usare la scala graduata all'interno della ciotola di cottura (7). In questo caso, con una tazza di riso, l'acqua viene riempita fino alla lineetta di graduazione 1, e nel caso di due tazze di riso, l'acqua deve raggiungere la seconda lineetta di graduazione (e così via fino a massimo 8 tazze di riso).
3. Premere il tasto sul coperchio per aprirlo.
4. Mettere la ciotola di cottura (7) all'interno del cuociriso, facendo attenzione che sia in posizione orizzontale e ben collegata alla piastra riscaldante.
5. Chiudere il coperchio e collegare la spina alla presa.

Nota: la quantità d'acqua può essere regolata a seconda delle preferenze personali e del tipo di riso usato. Non superare la quantità massima indicata nella ciotola interna per evitare che trabocchi. Assicurarsi che la superficie esterna della ciotola interna del riso sia asciutta e pulita e che non ci siano oggetti estranei sulla piastra riscaldante.

6.3 Cottura riso (Cook, Quick Cook, Multigrain)

1. Seguire i passaggi del capitolo "6.2 Preparazione".
2. Premere il tasto "FUNCTION" per scegliere la funzione desiderata: "COOK" (cottura del riso), "Quick Cook" (cottura veloce) o "Multigrain" (mix di risi)

Nota: il tempo di cottura può variare a seconda della funzione, della quantità e del tipo di riso.

3. La corrispondente spia di controllo si accende.

4. Premere il tasto"Start/Reheat" per avviare il programma.

5. Al termine del processo di cottura, dopo 5 bip il cuociriso passa automaticamente alla modalità di mantenimento del calore.

6. Dopo la cottura, premere il pulsante "KEEP WARM/CANCEL" per spegnere il cuociriso, quindi scollegare il cavo di alimentazione.

Nota: il tempo di cottura per il riso può variare in base al rapporto di riso e acqua. Il tempo di cottura del riso è di circa 30- 120 minuti (a seconda del tipo di riso). Il tempo di cottura dipende anche dalla quantità di riso. Per evitare che si creino grumi di riso che possono modificare il gusto, si raccomanda di mescolare il riso entro 30 minuti. Il tempo predefinito di mantenimento del calore è di 24 ore. Per disattivare la funzione di mantenimento del calore, premere il tasto “KEEP WARM/CANCEL”.

Nota: Se il riso deve essere mantenuto in caldo, la spina deve rimanere attaccata e il coperchio applicato. Estraendo il cavo di rete termina la funzione di mantenimento in caldo.

Il dosaggio di riso e acqua dipende dal tipo di riso.

Esempi di dosaggio di riso e acqua:
La capacità di riempimento del misurino dosatore da 1 - 8 di riso corrisponde a 1-5 porzioni. Pertanto, riempire di riso il misurino dosatore, introdurre nella ciotola di cottura e riempire con acqua fino alla lineetta di graduazione 1 per riso. Il rapporto tra le quantità non varia: se si mettono due misurini dosatori pieni di riso, la ciotola di cottura deve essere riempita d'acqua fino alla lineetta di graduazione 2 per riso, se si mettono 3 misurini dosatori pieni di riso la ciotola deve essere riempita fino alla lineetta di graduazione 3 per riso.

6.4 Claypot rice (sformato di riso)

1. Seguire i passaggi del capitolo “6.2 Preparazione”.

2. Premere il tasto “FUNCTION” per scegliere la funzione “Claypot”.

3. La spia della funzione “Claypot” si accende.

4. Premere il tasto"Start/Reheat" per avviare il programma.
5. Al termine del processo di cottura, dopo 5 bip il cuociriso passa automaticamente alla modalità di mantenimento del calore.
6. Dopo la cottura, premere il pulsante "KEEP WARM/CANCEL" per spegnere il cuociriso, quindi scollegare il cavo di alimentazione.

Nota: non superare il livello massimo di acqua nella ciotola interna, altrimenti potrebbe traboccare. Il tempo predefinito di mantenimento del calore è di 12 ore. Per disattivare la funzione di mantenimento del calore, premere il tasto "Mantieni caldo/Interrompi".

Nota: Per mantenere in caldo il porridge, la spina deve essere inserita e il coperchio deve restare in posizione. Estraendo il cavo di rete termina la funzione di mantenimento in caldo.

6.5 Cottura porridge

1. Versare gli ingredienti desiderati per il porridge all'interno della ciotola di cottura (7) Usare la scala di misurazione "Porridge" sulla ciotola di cottura come riferimento per la quantità massima.
2. Mettere la ciotola di cottura all'interno del cuociriso, facendo attenzione che sia in posizione orizzontale e ben collegata alla piastra riscaldante.
3. Premere il tasto "FUNCTION" per scegliere la funzione "Porridge".
4. La spia della funzione "Porridge" si accende.
5. Premere il tasto"Start/Reheat" per avviare il programma.
6. Al termine del processo di cottura, dopo 5 bip il cuociriso passa automaticamente alla modalità di mantenimento del calore.
7. Dopo la cottura, premere il pulsante "KEEP WARM/CANCEL" per spegnere il cuociriso, quindi scollegare il cavo di alimentazione.

Nota: non superare il livello massimo di acqua nella ciotola interna, altrimenti potrebbe traboccare. Il tempo predefinito di mantenimento del calore è di 12 ore. Per disattivare la funzione di mantenimento del calore, premere il tasto "Mantieni caldo/Interrompi".

Nota: Per mantenere in caldo il porridge, la spina deve essere inserita e il coperchio deve restare in posizione. Estraendo il cavo di rete termina la funzione di mantenimento in caldo.

6.6 Zuppa

1. Versare gli ingredienti desiderati per la zuppa all'interno della ciotola di cottura (7) Usare la scala di misurazione "Soup Max" sulla ciotola di cottura come riferimento per la quantità massima (~ 2,5 l).
2. Mettere la ciotola di cottura all'interno del cuociriso, facendo attenzione che sia in posizione orizzontale e ben collegata alla piastra riscaldante.
3. Premere il tasto "FUNCTION" per scegliere la funzione "Soup".
4. La spia della funzione "Soup" si accende.
5. Premere il tasto"Start/Reheat" per avviare il programma.
6. Al termine del processo di cottura, dopo 5 bip il cuociriso passa automaticamente alla modalità di mantenimento del calore.
7. Dopo la cottura, premere il pulsante "KEEP WARM/CANCEL" per spegnere il cuociriso, quindi scollegare il cavo di alimentazione.

Nota: non superare il livello massimo di acqua nella ciotola interna, altrimenti potrebbe traboccare. Il tempo predefinito di mantenimento del calore è di 12 ore. Per disattivare la funzione di mantenimento del calore, premere il tasto "Mantieni caldo/Interrompi".

Nota: Per mantenere in caldo la zuppa, la spina deve essere inserita e il coperchio deve restare in posizione. Estraendo il cavo di rete termina la funzione di mantenimento in caldo.

6.7 Cottura a vapore

1. Posizionare gli ingredienti che si desidera cucinare a vapore all'interno della vaporiera (9), quindi posizionare la vaporiera nella ciotola di cottura (7).
2. Mettere la ciotola di cottura (7) riempita di acqua all'interno del cuociriso, facendo attenzione che la ciotola sia in posizione orizzontale e ben collegata alla piastra riscaldante.

3. Utilizzare il segno "Steam Level" come riferimento per la quantità massima di acqua e chiudere il coperchio dell'apparecchio.
4. Premere il tasto “FUNCTION”, per scegliere la funzione “STEAM”.
5. La spia della funzione “STEAM” si accende.
6. Premere il tasto"Start/Reheat" per avviare il programma.

6.8 Torta (Cake)

1. Versare gli ingredienti della vostra torta.
2. Mettere la ciotola di cottura all’interno del cuociriso, facendo attenzione che sia in posizione orizzontale e ben collegata alla piastra riscaldante.
3. Premere il tasto “FUNCTION”, per scegliere la funzione “Cake”.
4. La spia della funzione “Cake” si accende.
5. Premere il tasto"Start/Reheat" per avviare il programma.
6. Se dopo che la funzione è stata eseguita la torta non è pronta, ripetere la funzione "Cake" fino a quando il risultato è soddisfacente.

6.9 Funzione di mantenimento del calore

La funzione di mantenimento del calore è avviata automaticamente subito dopo il processo di cottura. In alternativa si può avviare la funzione di mantenimento del calore a mano, premendo il tasto “Keep Warm / Cancel”. Per spegnere la funzione di mantenimento del calore premere di nuovo il tasto o estrarre la spina dalla presa.

7. Funzione Reheat

Premere il tasto “Keep Warm / Cancel”. Sul display appare “OH” e il LED di stato “Keep Warm / Cancel” si accende. Quindi premere il tasto “Start/Reheat”. Sul display appare “00:25” e “Start / Reheat” si accende. Infine si avvia la funzione di mantenimento del calore per 25 minuti.

8. Funzione Delay

Dopo aver eseguito i passaggi di preparazione, premere il tasto "FUNCTION/SELECT" e selezionare il programma di cottura.

Quando la spia della funzione selezionata lampeggia, premere il tasto “PRESET”. Il LED PRESET si accende. Con i tasti "HOUR" o "MINS", impostare il tempo desiderato. Il tempo massimo impostabile di “PRESET” è di 24 ore.

Una volta impostato il tempo di Preset, lasciatelo per 5 secondi e il preset inizierà a funzionare di conseguenza.

Una volta che il tempo è trascorso, il cuociriso termina la funzione di cottura selezionata.

Il tempo massimo impostabile di “DELAY” è di 24 ore.

Se sono le ore 13:00 e volete finire di cucinare alle 18:00, dovete impostare il tempo di "Delay” (Preset) a 5:00 ore. Il cuociriso termina automaticamente la cottura alle ore 18:00.

Trascorso l’orario, il cuociriso passa automaticamente alla modalità di mantenimento del calore. Per interrompere la funzione di mantenimento del calore premere il tasto “Keep Warm/Cancel” o estrarre la spina dalla presa.

9. Funzione Timer

Dopo aver eseguito i passaggi di preparazione, premere il tasto "FUNCTION/SELECT" e selezionare il programma di cottura.

Quando la spia della funzione selezionata lampeggia, premere il tasto “PRESET” fino a quando il LED “TIMER” si accende. Con i tasti "HOUR" o "MINS", impostare il tempo desiderato.

Il tempo massimo impostabile di “TIMER” è di 24 ore.

Una volta impostato il tempo di Preset, lasciatelo per 5 secondi e il preset inizierà a funzionare di conseguenza.

Una volta che il tempo è trascorso, la funzione di cottura selezionata si avvia.

Se sono le ore 13:00 e volete iniziare a cucinare alle 18:00, dovete impostare il tempo di "Delay” (Preset) a 5:00 ore. Il cuociriso avvia automaticamente la cottura alle ore 18:00.

Trascorso l’orario, il cuociriso passa automaticamente alla modalità di mantenimento del calore. Per interrompere la funzione di mantenimento del calore premere il tasto “Keep Warm/Cancel” o estrarre la spina dalla presa.

10. Pulizia e cura

Prima della pulizia, staccare la spina dell'apparecchio e lasciare raffreddare l'apparecchio completamente. Pulire la ciotola di cottura, il coperchio, il misurino dosatore e il cucchiaio per il riso in acqua calda. Non usare detergenti aggressivi o abrasivi. Per evitare danneggiamenti, non usare assolutamente lana di acciaio od oggetti metallici. Pulire l'apparecchio dopo ogni utilizzo.

Successivamente risciacquare con cura tutti i componenti e lasciare asciugare. Pulire il corpo esterno con un panno umido pulito, quindi asciugare con cura. Prestare attenzione affinché l'acqua non penetri nel meccanismo di commutazione o sulla piastra riscaldante per evitare il pericolo di scossa elettrica. **Questo apparecchio non è lavabile in lavastoviglie.**

Pulizia della valvola

1. Aprire il coperchio del cuociriso.
2. Rimuovere il coperchio interno come descritto nel capitolo **"Montaggio/ Rimozione del coperchio interno"**.
3. Ora mettere il coperchio interno su una superficie piana con il corpo della valvola rivolto verso l'alto e aprire il coperchio del corpo della valvola girandolo in senso antiorario.
4. Lavare accuratamente la valvola e poi asciugarla completamente.

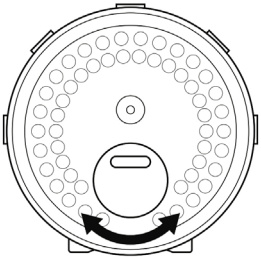

5. Installare il coperchio del corpo della valvola girandolo in senso orario.
6. Rimontare il coperchio interno come descritto nel capitolo “**Montaggio/ Rimozione del coperchio interno**".

11. Causa dei guasti

Anomalia	Causa	Rimedio
La luce non funziona	• Il cavo di alimentazione non è collegato • La scheda di alimentazione è danneggiata • La scheda è scollegata • La scheda principale è danneggiata	• Controllare l'alimentazione di corrente • Controllare interruttore, spina di rete, fusibile termico • Contattare il nostro servizio di assistenza clienti
La piastra riscaldante non si scalda	• Il cavo di alimentazione non è collegato correttamente • Il cavo di alimentazione è difettoso • Il dispositivo è difettoso	• Controllare l'alimentazione di corrente • Contattare il nostro servizio di assistenza clienti
Il LED di stato è spento e la piastra riscaldante non si scalda	• La piastra riscaldante è difettosa • La scheda è difettosa	• Contattare il nostro servizio di assistenza clienti
Riso non cotto	• Quantità di riso scarsa o eccessiva • Il rapporto tra acqua e riso è errato • La ciotola di cottura non è inserita correttamente • Tra piastra riscaldante e ciotola sono presenti degli oggetti • Danni al sensore • La piastra riscaldante è difettosa	• Adattare la quantità di riso/acqua • Ruotare la ciotola di cottura verso sinistra e verso destra e riprovare. Controllare che la ciotola di cottura si trovi sulla piastra di cottura • Contattare il nostro servizio di assistenza clienti

Anomalia	Causa	Rimedio
Riso in cottura fuoriuscito	Quantità di acqua eccessiva	Utilizzare meno acqua
Una grande quantità di porridge trabocca	• La scheda principale è danneggiata • Il coperchio superiore è difettoso • Corpo estraneo nello sfiato del vapore • Controllare se l'acqua supera il limite massimo o se l'acqua è stata aggiunta secondo la scala graduata. • Controllare se il coperchio è fissato e la funzione viene utilizzata	• Contattare il nostro servizio di assistenza clienti • Pulire lo sfiato del vapore • Aggiungere acqua secondo la scala graduata • Fissare il coperchio / assicurarsi che la funzione selezionata sia corretta
Il riso/porridge non cuoce a lungo	• La scheda principale è danneggiata • Il termostato del coperchio superiore è difettoso	Contattare il nostro servizio di assistenza clienti
Codice di errore F1, F2	Anomalia del circuito del sensore (unità base)	Contattare il nostro servizio di assistenza clienti
Codice di errore F3, F4	Anomalia del circuito del sensore (coperchio)	Contattare il nostro servizio di assistenza clienti

Attenzione!

12. Avvertenze di sicurezza ed esclusione della responsabilità

Non tentare mai di aprire l'apparecchio per effettuare riparazioni o trasformazioni di propria iniziativa. Evitare il contatto con le tensioni di rete. L'apparecchio non conduce corrente solo quando la spina è staccata. Non cortocircuitare il prodotto. Inoltre, non dimenticare di togliere completamente la spina in caso di inutilizzo o temporale. L'apparecchio non può essere usato all'aperto. Utilizzarlo esclusivamente in ambiente asciutto. Proteggerlo da elevata umidità dell'aria, acqua e neve. In ogni caso, tenere l'apparecchio lontano da elevate temperature esterne.
Non esporre l'apparecchio a improvvisi sbalzi termici o forti vibrazioni in quanto potrebbero danneggiarsi le parti elettroniche. Prima di utilizzare l'apparecchio verificare la presenza di eventuali danneggiamenti. Non utilizzare l'apparecchio se ha subito un urto o è stato danneggiato in un altro modo. Rispettare anche le normative e limitazioni nazionali. Utilizzare l'apparecchio unicamente per gli scopi descritti nelle presenti istruzioni. Questo prodotto non è un giocattolo. Conservarlo fuori dalla portata di bambini o persone con capacità mentali limitate. Utilizzare l'apparecchio solo con la base in dotazione. Ogni riparazione o modifica al prodotto non effettuata dal fornitore originale comporta l'estinzione dei diritti di garanzia. Il dispositivo può essere utilizzato solo da persone che hanno letto e compreso le presenti istruzioni. Le specifiche dell'apparecchio possono cambiare senza preavviso.

13. Indicazioni per lo smaltimento

Secondo la direttiva europea RAEE, le apparecchiature elettriche ed elettroniche non possono essere smaltite con i rifiuti domestici. I loro componenti devono essere consegnati separatamente al centro di riciclaggio o smaltimento, in quanto gli eventuali componenti tossici e pericolosi possono inquinare permanentemente l'ambiente in caso di smaltimento improprio. Secondo la legge sull'elettricità e apparecchiature elettriche ed elettroniche (ElektroG) il consumatore è tenuto a restituire gratuitamente tali apparecchi al termine della loro vita al produttore, al punto vendita o a punti di raccolta pubblici allestiti appositamente. Dettagli in merito sono regolati dalla rispettiva legge nazionale. Il simbolo riportato sul prodotto, le istruzioni per l'uso e/o la confezione indicano tali disposizioni. Con questo tipo di differenziazione dei materiali, con il riciclaggio e lo smaltimento di apparecchi vecchi, l'utente dà un importante contributo alla tutela dell'ambiente. Per informazioni sui punti di raccolta autorizzati nella vostra zona, contattate la vostra amministrazione comunale.

Direttiva RAEE 2012/19/UE
Numero reg. RAEE: DE 67896761

Con la presente la ditta WD Plus GmbH dichiara che l'apparecchio 305648 è conforme ai requisiti essenziali e alle rimanenti disposizioni in materia. Una dichiarazione di conformità completa è disponibile presso: WD Plus GmbH, Wohlenbergstraße 16, 30179 Hannover

⚠ ¡Atención! Observaciones importantes de seguridad para este aparato

- A fin de evitar riesgos, los cables de red dañados solo deben ser sustituidos por el fabricante, un comerciante especializado o una persona con una cualificación similar.
- Los niños únicamente deben utilizar o limpiar el aparato bajo supervisión o si se les indica cómo hacerlo.
- Por motivos de seguridad, ¡no deje al alcance de los niños los elementos de embalaje (bolsa de plástico, cartón, poliestireno, etc.)!
- Se debe vigilar a los niños para garantizar que no jueguen con el aparato.

- Este aparato no se ha diseñado para ser utilizado, limpiado ni mantenido por personas (incluidos niños) con capacidades físicas, sensoriales o mentales limitadas, o sin la experiencia o los conocimientos suficientes, a menos que sean supervisados por una persona responsable de su seguridad o hayan sido instruidos acerca de cómo utilizar el aparato.
- Utilice el aparato de conformidad con la tensión que aparece en la identificación del dispositivo.
- Desenchufe el aparato de la toma de corriente cuando no lo utilice o para limpiarlo.
- Escoja una base adecuada para que el aparato no pueda volcar.

- No lo utilice al aire libre y manténgalo alejado de fuentes de calor (p. ej., cocinas eléctricas) y de la radiación solar directa. No coloque el aparato cerca de fuentes de agua (como lavabos).
- Utilice el aparato únicamente para el fin previsto y en entornos privados. Este producto no está concebido para un uso comercial.
- No deje que el cable de red entre en contacto con superficies calientes.
- ¡No sumerja el aparato en agua u otros líquidos para evitar descargas eléctricas!
- No toque las piezas móviles del aparato.

- No utilice el aparato con las manos mojadas.
- No mueva el aparato mientras esté en funcionamiento.
- Manténgase alejado del vapor que sale del aparato.
- Llene la arrocera solo hasta la marca superior.
- No coloque el aparato cerca de aparatos que puedan resultar dañados por el vapor que sale de este.

Muchas gracias por escoger un producto de Arendo. Para que pueda disfrutar durante mucho tiempo de su adquisición, le rogamos que lea atentamente las siguientes instrucciones de uso. Antes de ponerlo en marcha, compruebe que el producto suministrado no presenta defectos ni daños.

1. Contenido

- Olla arrocera
- Cucharón para arroz
- Recipiente para cocer
- Jarra medidora
- Accesorio para cocinar al vapor
- Cable de red

2. Datos técnicos

Suministro de energía	220-240 V CA, 50-60 Hz
Consumo de potencia	790 W
Capacidad	máx. aprox. 4 l (8 tazas de arroz ~ 7-8 personas)
Temperatura ambiental	+ 0-3 °C hasta 35-40 °C
Auto Display-OFF	60s
Propiedades	• Función de mantenimiento de calor • 8 programas de cocción • Luces de control de estado y pantalla • Función de temporizador

3. Detalles del producto y su funcionamiento

La olla arrocera de Arendo le permite cocer arroz, gachas o sopa a su gusto. Gracias a la función de mantenimiento de calor, podrá disfrutar del arroz caliente durante mucho tiempo.

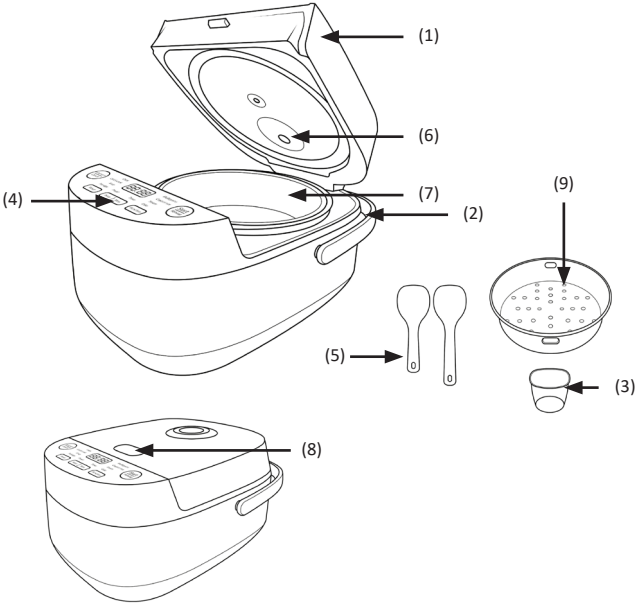

Número	Descripción
1	Tapa
2	Asa
3	Jarra medidora
4	Elementos de mando y pantalla
5	Cuchara

Número	Descripción
6	Válvula
7	Recipiente de cocción
8	Abertura de la tapa
9	Accesorio para cocer al vapor

4. Elementos de mando

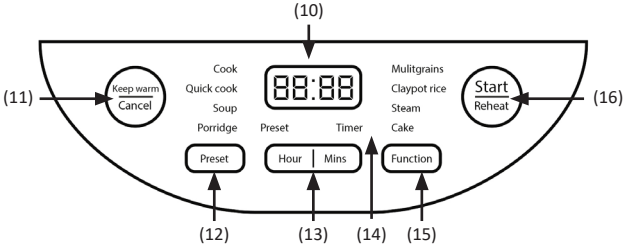

Número	Descripción
10	Pantalla
11	Botón «KEEP WARM / CANCEL»
12	Botón «PRESET»
13	Botón «HOUR»/«MINS»
14	Visualización de los programas
15	Botón «FUNCTION»
16	Botón «START/REHEAT»

5. Antes del primer uso

Antes de la primera puesta en marcha, controle que los componentes del aparato estén intactos y que funcionen correctamente. Saque el aparato del embalaje y retire todo el material de embalaje. Luego, lave y seque bien el recipiente para cocer, el cucharón para arroz, el accesorio para cocer al vapor y el vaso medidor. No utilice productos de limpieza agresivos.

Antes de enchufar el aparato, asegúrese de que la tensión de red coincide con las especificaciones del producto.
Antes de colocar la cazuela interior en la olla arrocera, compruebe que no haya granos de arroz ni restos de comida en el fondo de la cazuela interior o sobre el elemento calentador. De ser así, retírelos primero antes de poner la cazuela interior. Después de colocarla, gire la cazuela interior hacia la izquierda y la derecha para asegurarse de que esté bien colocado sobre el elemento calentador.

6. Uso

6.1 Montar/desmontar la tapa interior
Desmontar

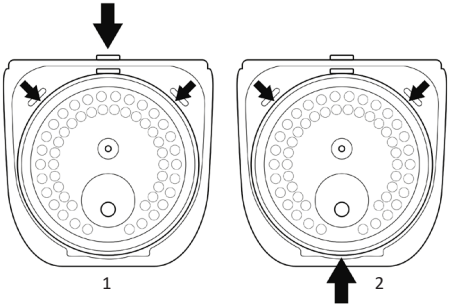

Sujete con las dos manos las asas situadas en los laterales de la cazuela interior y tire de ellos hasta que oiga como se suelta la tapa interior. Tire de la tapa interior hacia afuera para quitarla (ver imagen 1).

Montar

Coloque la tapa interior en la posición de montaje (insertar primero hacia abajo en los dos enganches, luego arriba en los mangos de la cazuela interior empujar hacia abajo hasta que oiga que han encajado en su lugar, ver imagen 2).

6.2 Preparativos

Tenga en cuenta los preparativos a continuación antes de usar la olla arrocera.

1. Para medir la cantidad de arroz, use el vaso medidor suministrado.
2. Lave el arroz a fondo y colóquelo en el recipiente de cocción (7) Asegúrese de distribuir el arroz de forma uniforme y lisa en el recipiente, y añada luego el agua. La relación debería ser 1:1 (arroz crudo: agua). Se puede añadir como máximo 8 tazas de arroz crudo. Si lo prefiere, puede utilizar la escala interior del recipiente de cocción (7). Para un vaso de arroz se agrega agua hasta la marca 1, y para dos vasos de arroz, hasta la segunda marca (o hasta el máximo de 8 tazas de arroz).
3. Pulse el botón de la tapa para abrirla.
4. Coloque el recipiente de cocción (7) en la carcasa de la olla arrocera y preste atención a que quede bien colocado y sobre la placa calentadora.
5. Cierre la tapa y conecte el enchufe a una toma de corriente.

Indicación: La cantidad de agua puede variar en función de las preferencias personales y el tipo de arroz utilizado. No supere la cantidad máxima indicada en el interior de la cazuela para evitar que se salga. Asegúrese de que la superficie exterior de la olla interior esté seca y limpia y que no haya cuerpos extraños sobre la placa calentadora.

6.3 Cocer arroz (Cook, Quick Cook, Multigrain)

1. Siga los pasos del capítulo «6.2 Preparación».
2. Pulse le botón «FUNCTION» para seleccionar la función deseada: «COOK» (cocer arroz), «Quick Cook» (cocción rápida) o «Multigrain» (arroz integral)

Indicación: El tiempo de cocción puede variar según la función, la cantidad y la variedad o tipo de arroz.

3. La luz de control correspondiente se iluminará.

4. Pulse el botón «Start/Reheat» para iniciar el programa.

5. Una vez finalizada la cocción, la olla arrocera cambia automáticamente al modo de mantener caliente después de emitir 5 pitidos.

6. Después de finalizar la cocción, pulse el botón «KEEP WARM/CANCEL» para apagar la olla arrocera y desenchúfela a continuación.

Indicación: El tiempo de cocción del arroz puede variar según la cantidad de arroz y agua. El tiempo de cocción del arroz es de unos 30 -120 minutos (en función de la variedad y el tipo de arroz). Depende también de la cantidad de arroz cocido. Para evitar que el arroz aglutinado afecte al sabor demasiado, le recomendamos dar vueltas al arroz para soltarlo transcurridos 30 minutos. El tiempo de mantenimiento de calor estándar es de 24 horas. Para apagar el mantenimiento de calor, puede pulsar el botón «KEEP WARM/CANCEL».

Indicación: Si desea mantener el arroz caliente, debe dejar el aparato enchufado y con la tapa colocada. Desenchufar el aparato finaliza la función de mantenimiento de calor.

La proporción de arroz y agua varía en función de la variedad de arroz.

Ejemplos de proporciones arroz-agua:
La cantidad de llenado de arroz recomendada de 1 - 8 del vaso medidor corresponde a una ración de arroz para 1-5 personas. Para ello, rellene de arroz el vaso medidor, póngalo en el recipiente para cocer, y rellénelo con agua hasta la marca para arroz 1. También es válida la proporción de dos vasos medidores llenos de arroz con el recipiente para cocer lleno hasta la marca para arroz de 2, o llenar de arroz 3 veces el vaso medidor y entonces el recipiente para cocer se debe rellenar de agua hasta la marca para arroz de 3.

6.4 Claypot Rice (arroz en cacerola)

1. Siga los pasos del capítulo «6.2 Preparación».

2. Pulse el botón «FUNCTION» para seleccionar la función «Claypot Rice».

3. La luz de control para «Claypot Rice» se iluminará.

4. Pulse el botón «Start/Reheat» para iniciar el programa.
5. Una vez finalizada la cocción, la olla arrocera cambia automáticamente al modo de mantener caliente después de emitir 5 pitidos.
6. Después de finalizar la cocción, pulse el botón «KEEP WARM/CANCEL» para apagar la olla arrocera y desenchúfela a continuación.

Indicación: No supere la cantidad máxima de agua indicada en el interior de la cazuela para evitar que se salga. El tiempo de mantenimiento de calor estándar es de 12 horas. Para apagar el mantenimiento de calor, puede pulsar el botón «Mantenimiento de calor/cancelar».

Indicación: Si desea mantener calientes las gachas, debe dejar el aparato enchufado y con la tapa colocada. Desenchufar el aparato finaliza la función de mantenimiento de calor.

6.5 Cocer gachas

1. Ponga los ingredientes deseados para sus gachas en el recipiente de cocción (7). Para calcular la cantidad máxima de gachas, utilice la escala para «Porridge» del recipiente de cocción.
2. Coloque el recipiente de cocción en la carcasa de la olla arrocera y preste atención a que quede bien colocado y sobre la placa calentadora.
3. Pulse el botón «FUNCTION» para seleccionar la función «Porridge».
4. La luz de control para «Porridge» se iluminará.
5. Pulse el botón «Start/Reheat» para iniciar el programa.
6. Una vez finalizada la cocción, la olla arrocera cambia automáticamente al modo de mantener caliente después de emitir 5 pitidos.
7. Después de finalizar la cocción, pulse el botón «KEEP WARM/CANCEL» para apagar la olla arrocera y desenchúfela a continuación.

Indicación: No supere la cantidad máxima de agua indicada en el interior de la cazuela para evitar que se salga. El tiempo de mantenimiento de calor estándar es de 12 horas. Para apagar el mantenimiento de calor, puede pulsar el botón «Mantenimiento de calor/cancelar».

Indicación: Si desea mantener calientes las gachas, debe dejar el aparato enchufado y con la tapa colocada. Desenchufar el aparato finaliza la función de mantenimiento de calor.

6.6 Sopa

1. Ponga los ingredientes deseados para su sopa en el recipiente de cocción (7). Para calcular la cantidad máxima de sopa, utilice la escala «Soup Max» del recipiente de cocción (~2,5 l).
2. Coloque el recipiente de cocción en la carcasa de la olla arrocera y preste atención a que quede bien colocado y sobre la placa calentadora.
3. Pulse el botón «FUNCTION» para seleccionar la función «Soup».
4. La luz de control para «Soup» se iluminará.
5. Pulse el botón «Start/Reheat» para iniciar el programa.
6. Una vez finalizada la cocción, la olla arrocera cambia automáticamente al modo de mantener caliente después de emitir 5 pitidos.
7. Después de finalizar la cocción, pulse el botón «KEEP WARM/CANCEL» para apagar la olla arrocera y desenchúfela a continuación.

Indicación: No supere la cantidad máxima de agua indicada en el interior de la cazuela para evitar que se salga. El tiempo de mantenimiento de calor estándar es de 12 horas. Para apagar el mantenimiento de calor, puede pulsar el botón «Mantenimiento de calor/cancelar».

Indicación: Si desea mantener calientes la sopa, debe dejar el aparato enchufado y con la tapa colocada. Desenchufar el aparato finaliza la función de mantenimiento de calor.

6.7 Cocer al vapor

1. Ponga los ingredientes deseados en el accesorio para cocinar al vapor (9) y coloque este sobre el recipiente de cocción (7).
2. Coloque el recipiente de cocción (7) lleno de agua en la carcasa de la olla arrocera y preste atención a que quede bien colocado y sobre la placa calentadora.

3. Tome como referencia la marca «Steam Level» para la cantidad máxima de agua y cierre la tapa del aparato.
4. Pulse el botón «FUNCTION»para seleccionar la función «STEAM» (vapor).
5. La luz de control para «STEAM» se iluminará.
6. Pulse el botón «Start/Reheat» para iniciar el programa.

6.8 Bizcocho (Cake)

1. Añada primero los ingredientes para su bizcocho.
2. Coloque el recipiente de cocción en la carcasa de la olla arrocera y preste atención a que quede bien colocado y sobre la placa calentadora.
3. Pulse el botón «FUNCTION»para seleccionar la función «Cake».
4. La luz de control para «Cake» se iluminará.
5. Pulse el botón «Start/Reheat» para iniciar el programa.
6. Si el bizcocho no está listo al finalizar, repita la función «Cake» hasta que esté satisfecho con el resultado.

6.9 Función de mantenimiento de calor

La función de mantenimiento de calor se pondrá en marcha automáticamente al finalizar la cocción. Alternativamente, puede poner en marcha la función de mantenimiento de calor de forma manual pulsando el botón «Keep Warm / Cancel» (Mantener caliente / Cancelar). Para apagar la función mantenimiento de calor, pulse de nuevo el botón o extraiga el enchufe de la toma de corriente.

7. Función Reheat (recalentar)

Pulse el botón «Keep warm / Cancel». En la pantalla aparece la palabra «OH» y el LED de estado «Keep Warm / Cancel» se ilumina. Pulse luego el botón «Start / Reheat», En la pantalla aparecerá «00:25» y se iluminará «Start / Reheat». A continuación, la función de recalentamiento funcionará durante 25 minutos.

8. Función de retardo

Pulse después de los preparativos el botón «FUNCTION/SELECT» y seleccione la función de cocinado que desea utilizar.

Mientras parpadea la luz de control de la función seleccionada, pulse el botón «PRESET». El LED «PRESET» se iluminará. Ajuste el tiempo con los botones «HOUR» o «MINS». El tiempo máximo que se puede configurar es 24 horas.

En cuanto haya configurado el tiempo predeterminado, espere 5 segundos y esta configuración comenzará a funcionar según lo seleccionado.

La olla arrocera finaliza la función de cocción seleccionada en cuanto se acaba el tiempo.

Se puede configurar como máximo un retardo de 24 horas.

Si, por ejemplo, es la 13:00 y quiere que acabe de cocinar a las 18:00, ha de seleccionar un «retardo» de 5:00 horas. La olla arrocera finalizará la cocción automáticamente a las 18:00.

Una vez finalizada la cocción, la olla arrocera cambia automáticamente al modo de mantener caliente. Para apagar la función mantener caliente, pulse el botón «Keep warm / Cancel» o extraiga el enchufe de la toma de corriente.

9. Función de temporizador

Pulse después de los preparativos el botón «FUNCTION/SELECT» y seleccione la función de cocinado que desea utilizar.

Mientras parpadea la luz de control de la función seleccionada, pulse el botón «PRESET» hasta que el LED «TIMER» se ilumine. Ajuste el tiempo con los botones «HOUR» o «MINS».

El tiempo máximo que se puede configurar es 24 horas.

En cuanto haya configurado el tiempo predeterminado, espere 5 segundos y esta configuración comenzará a funcionar según lo seleccionado.

La función de cocinado se pone en marcha cuando finaliza la cuenta atrás del tiempo predeterminado.

Si, por ejemplo, es la 13:00 y quiere que empiece a cocinar a las 18:00, ha de seleccionar un «retardo» de 5:00 horas. La olla arrocera se pondrá en marcha automáticamente a las 18:00.

Una vez finalizada la cocción, la olla arrocera cambia automáticamente al modo de mantener caliente. Para apagar la función mantener caliente, pulse el botón «Keep warm / Cancel» o extraiga el enchufe de la toma de corriente.

10. Limpieza y cuidado

Antes de limpiar el aparato, extraiga el enchufe de la toma de corriente y deje que se enfríe por completo. Limpie el recipiente de cocción, la tapa, el vaso medidor y el cucharón para arroz con agua caliente. No use para ello limpiadores agresivos ni productos abrasivos. No utilice lana de acero ni objetos de metal para la limpieza, para evitar daños. Limpie el aparato después de cada uso.

Aclare luego bien todos los componentes y déjelos secar. Limpie la carcasa exterior con un paño húmedo y limpio y séquela bien a continuación. No deje que no entre agua en el mecanismo de conmutación o la placa calentadora, ya que esto podría ocasionar una descarga eléctrica. **No es compatible con el lavavajillas.**

Limpiar la válvula

1. Abra la tapa de la olla arrocera.
2. Retire la tapa interior como se describe en el capítulo **«Montar/desmontar la tapa interior»** .
3. Coloque ahora la tapa interior con la carcasa de la válvula hacia arriba sobre una superficie lisa y abra la tapa de la carcasa de la válvula girándola en sentido contrario a las agujas del reloj.
4. Lave la válvula a fondo y séquela completamente.
5. Monte la tapa de la carcasa de la válvula girándola en sentido de las agujas del reloj.

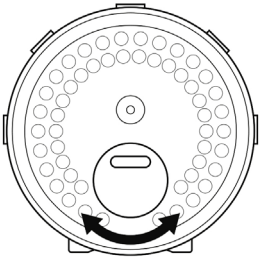

6. Monte la tapa interior como se describe en el capítulo**«Montar/desmontar la tapa interior»** .

11. Causas de errores

Error	Causa	Subsanado
No funciona la luz	• El cable no está conectado la toma de corriente • El circuito de potencia está dañado • El circuito impreso está desconectado • El circuito principal está dañado	• Comprobar el suministro de corriente • Compruebe los interruptores, el conector de red y el fusible térmico • Contacte nuestro servicio de atención al cliente
La placa calentadora no se calienta	• El cable de corriente no está conectado correctamente • El cable de corriente está dañado • El aparato está dañado	• Comprobar el suministro de corriente • Contacte nuestro servicio de atención al cliente
El LED de estado está apagado y la placa calentadora no se calienta	• La placa calentadora está dañada • El circuito impreso está dañada	• Contacte nuestro servicio de atención al cliente
El arroz no se ha cocido	• demasiado o demasiado poco arroz • La proporción de arroz y agua es incorrecta • El recipiente de cocción no está bien colocado • Hay un objeto entre la placa calentadora y el recipiente de cocción • Daños del sensor • La placa calentadora está dañada	• Adapte la cantidad de arroz/agua • Gire el recipiente de cocción a la izquierda y derecha y vuélvalo a intentar. Asegúrese de que el recipiente de cocción está bien colocado sobre la placa calentadora. • Contacte nuestro servicio de atención al cliente

Error	Causa	Subsanado
La olla arrocera se ha derramado	Demasiada agua	Usar menos agua
Una cantidad grande de gachas rebosa	• El circuito principal está dañado • La cubierta superior presenta una anomalía • Cuerpos extraños en los orificios de salida de vapor • Compruebe si el agua supera el nivel máximo o si se ha añadido agua de acuerdo con la escala • Compruebe que la tapa esté fijada y que se esté utilizando la función	• Póngase en contacto con nuestro servicio de atención al cliente • Limpie el extractor de vapor. • Añada el agua de acuerdo con la escala. • Fije la tapa / asegúrese de que la función seleccionada es la correcta
La cocción del arroz / las gachas no es larga	• El circuito principal está dañado • El fusible térmico de la cubierta superior presenta una anomalía	Póngase en contacto con nuestro servicio de atención al cliente
Código de error F1, F2	Avería en el bucle de sensores (unidad base)	Póngase en contacto con nuestro servicio de atención al cliente
Código de error F3, F4	Avería en el bucle de sensores (tapa)	Póngase en contacto con nuestro servicio de atención al cliente

¡Atención!

12. Advertencias de seguridad y exoneración de responsabilidad

No intente abrir el dispositivo para realizar reparaciones o modificaciones. Evite el contacto con la red eléctrica. El aparato solo está libre de tensión cuando está desenchufado. Tampoco produzca un cortocircuito en el producto. No olvide desenchufar el aparato si no va a usarlo o en caso de tormenta. El dispositivo no admite la operación en exteriores. Por eso, úselo solo en lugares secos. Protéjalo contra la humedad, el agua y la nieve. Manténgalo alejado de las altas temperaturas.
No lo someta a cambios de temperatura repentinos o fuertes vibraciones porque esto puede dañar las partes electrónicas. Antes del uso del dispositivo, compruebe si hay posibles daños. No debe usarse el dispositivo si ha recibido golpes o ha sido dañado de alguna otra forma. Respete también las disposiciones y limitaciones nacionales. No use el dispositivo para usos diferentes a los descritos en este manual. Este producto no es un juguete. Consérvelo fuera del alcance de los niños o de personas con las capacidades físicas disminuidas. Utilice el aparato solo con la base suministrada. Cualquier reparación o cambio en el dispositivo que no haya sido llevada a cabo por el proveedor da lugar a la rescisión de los derechos de garantía. El aparato solo debe ser utilizado por personas que hayan leído y entendido este manual. Las especificaciones del dispositivo pueden cambiarse sin que sea necesario realizar un aviso previo.

13. Indicaciones de eliminación

Los dispositivos eléctricos y electrónicos no deben eliminarse con los residuos domésticos según la directiva europea WEEE. Sus componentes deben separarse para el reciclaje o su eliminación, ya que los componentes peligrosos y venenosos pueden producir daños al medio ambiente en caso de una eliminación inadecuada. Como usuario, está obligado por la ley de dispositivos eléctricos y electrónicos a reenviar de forma gratuita los dispositivos eléctricos y electrónicos al final de su vida útil al fabricante, al punto de venta o al punto de recogida público especificado. La legislación de cada país tiene sus propias disposiciones al respecto. El símbolo en el producto, en el manual de instrucciones o en el embalaje indica estas determinaciones. Gracias a este tipo de separación de los materiales, aprovechamiento y eliminación de dispositivos antiguos se realiza una aportación importante al medio ambiente. Para obtener información sobre los puntos de recogida autorizados en su zona, póngase en contacto con la administración local de su ciudad o municipio.

Directiva WEEE 2012/19/UE
Número de registro WEEE: DE 67896761

La empresa WD Plus GmbH declara por la presente que el aparato 305648 satisface los requisitos esenciales y el resto de disposiciones pertinentes. Solicite una declaración de conformidad completa en: WD Plus GmbH, Wohlenbergstraße 16, 30179 Hannover (Alemania)

Notes

Notes

CONTACT US

feedback@ganzeinfach.de

(DE)	0800 72 444 05
	+49 511 / 13221 710
(UK)	+49 511 / 13221 720
(FR)	+49 511 / 13221 730
(IT)	+49 511 / 13221 740
(ES)	+49 511 / 13221 750

MO-FR 9:30am - 18pm CET

www.arendo.de

WD Plus GmbH
Wohlenbergstraße 16
30179 Hannover, DE
V1.3